CROWN
TOOLS FOR A BETTER LIFE

CT32072DH
CT32072DHL

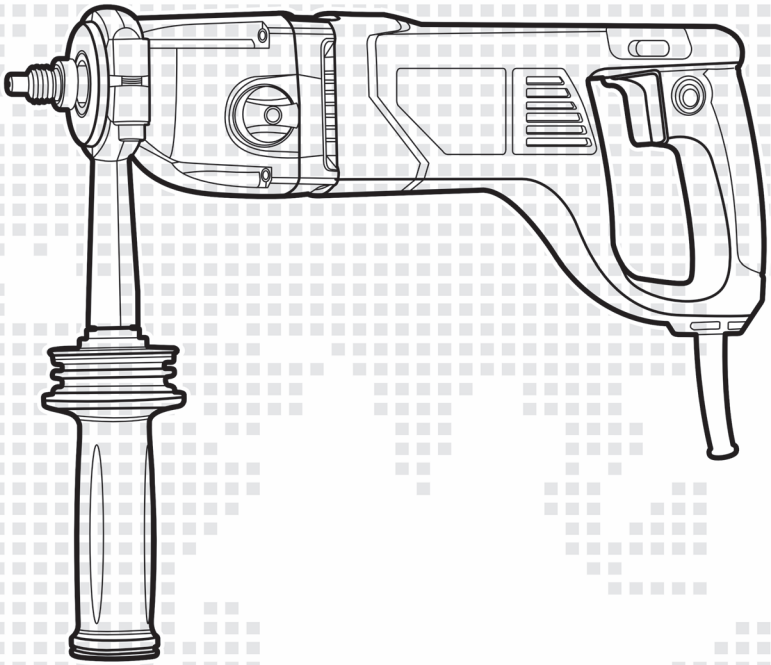

de Originalbetriebsanleitung
en Original instructions
fr Notice originale
it Istruzioni originali
es Manual original
pt Manual original
tr Orijinal işletme talimatı
pl Instrukcja oryginalna
cs Původni navod k používani
sk Povodny navod na použitie

ro Instrucţiuni originale
bg Оригинална инструкция
el Πρωτότυπο οδηγιών χρήσης
ru Оригинальное руководство по эксплуатации
ua Оригінальна інструкція з експлуатації
lt Originali instrukcija
kz Пайдалану нұсқаулығының түпнұсқасы
ar دليل المستخدم الأصلي
fa دفترچه راهنمای اصلی

Inhalt / Content / Sommaire / Indice / Contenido / Índice / İçindekiler / Zawartość / Obsah / Obsah / Conţinut / Съдържание / Περιεχόμενο / Содержание / Зміст / Turinys / Мазмұны / المحتويات / محتوا

Deutsch

Erklärende Zeichnungen ..... Seiten 5 - 9
Allgemeine sicherheitshinweise, Gebrauchsanweisung ..... Seiten 10 - 16

English

Explanatory drawings ..... pages 5 - 9
General safety rules, instructions manual ..... pages 17 - 22

Français

Dessins explicatifs ..... pages 5 - 9
Recommandations générales de sécurité, mode d'emploi ..... pages 23 - 29

Italiano

Disegni esplicativi ..... pagine 5 - 9
Precauzioni generali di sicurezza, manuale istruzioni ..... pagine 30 - 36

Español

Dibujos explicativos ..... páginas 5 - 9
Recomendaciones generales de seguridad, manual de instrucciones ..... páginas 37 - 43

Português

Esboços explicativos ..... páginas 5 - 9
Recomendações gerais de segurança, manual de instruções ..... páginas 44 - 50

Türkçe

Açıklayıcı resimler ..... sayfalar 5 - 9
Genel güvenlik tavsiyeleri, kullanım kılavuzu ..... sayfalar 51 - 56

Polski

Rysunki objaśniające ..... strony 5 - 9
Ogólne zalecenia w zakresie zasad bezpieczeństwa, instrukcja obsługi ..... strony 57 - 63

Inhalt / Content / Sommaire / Indice / Contenido / Índice / İçindekiler / Zawartość / Obsah / Obsah / Conţinut / Съдържание / Περιεχόμενο / Содержание / Зміст / Turinys / Мазмұны / المحتويات / محتوا

Česky

Vysvětlující výkresy ..... strany 5 - 9
Obecné bezpečnostní pokyny, provozní příručka ..... strany 64 - 69

Slovensky

Vysvetľujúce výkresy ..... strany 5 - 9
Všeobecné bezpečnostné pokyny, prevádzková príručka ..... strany 70 - 76

Română

Desene explicative ..... pagini 5 - 9
Recomandări generale privind siguranţa, manual de instrucţiuni ..... pagini 77 - 83

Български

Пояснителни чертежи ..... страници 5 - 9
Общи указания по техника на безопасност, наръчник с инструкции ..... страници 84 - 90

Ελληνικά

Επεξηγηματικά σχέδια ..... σελίδες 5 - 9
Γενικές οδηγίες ασφάλειας προστασίας από δυστυχήματα, εγχειρίδιο οδηγιών ..... σελίδες 91 - 97

Русский

Пояснительные рисунки ..... страницы 5 - 9
Общие указания по ТБ, инструкция по эксплуатации ..... страницы 98 - 104

Українська

Пояснювальні малюнки ..... сторінки 5 - 9
Загальні вказівки по ТБ, інструкція з експлуатації ..... сторінки 105 - 111

Lietuviškai

Aiškinamieji brėžiniai ..... puslapiai 5 - 9
Bendrieji saugaus darbo su technika nurodymai, naudojimo instrukcija ..... puslapiai 112 - 117

Inhalt / Content / Sommaire / Indice / Contenido / Índice / İçindekiler / Zawartość / Obsah / Obsah / Conţinut / Съдържание / Περιεχόμενο / Содержание / Зміст / Turinys / Мазмұны / المحتويات / محتوا

Қазақ тілі

Түсіндіргіш әлеміштер .....беттер 5 - 9
Жалпы қауіпсіздік жөніндегі ұсыныстар, пайдалану нұсқаулығы ..... беттер 118 - 124

عربي

رسوم توضيحية ..... الصفحات 5 - 9
قواعد السلامة العامة، دليل التعليمات ..... الصفحات 125 - 130

فارسی

اشکال توضیحی ..... صفحه های 5 - 9
قوانین ایمنی کلی، دفترچه دستورالعمل ها ..... صفحه های 131 - 136

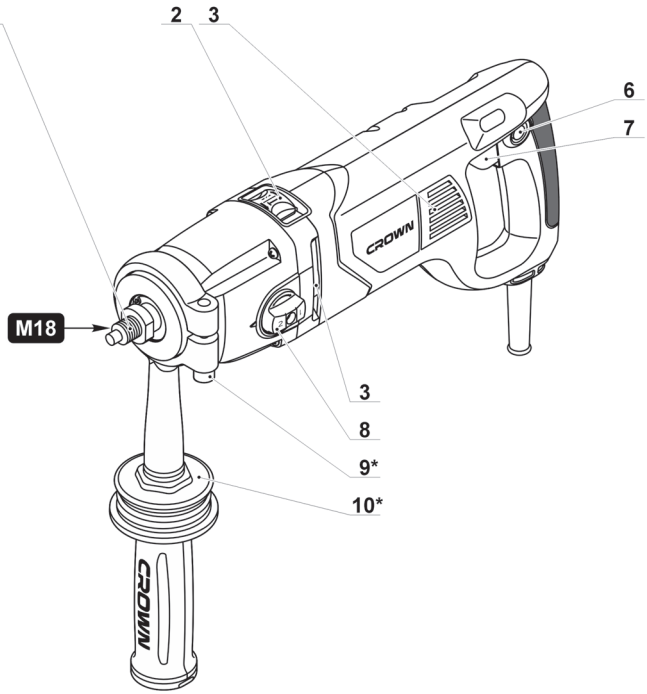
1
2
3
6
7
M18
3
8
9*
10*
CROWN
CROWN

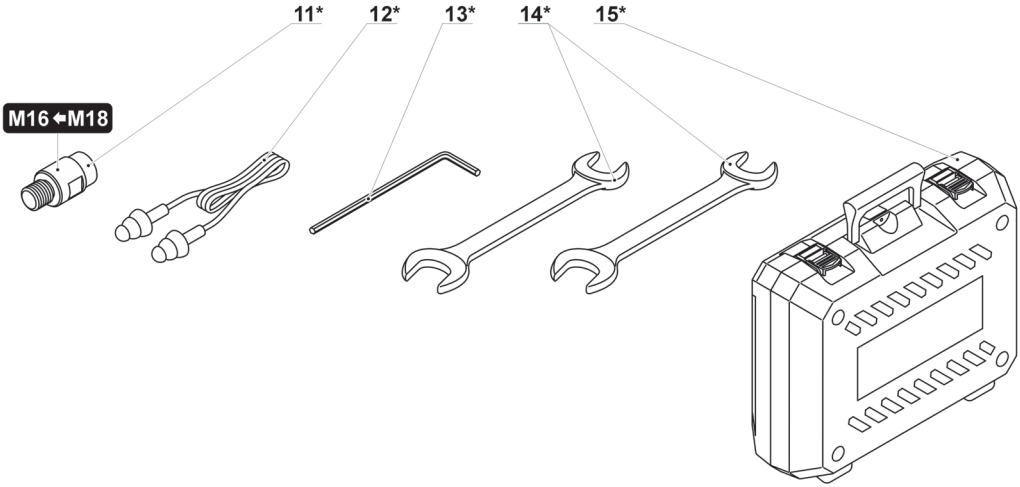
11*
12*
13*
14*
15*
M16 ⇐ M18

CT32072DHL

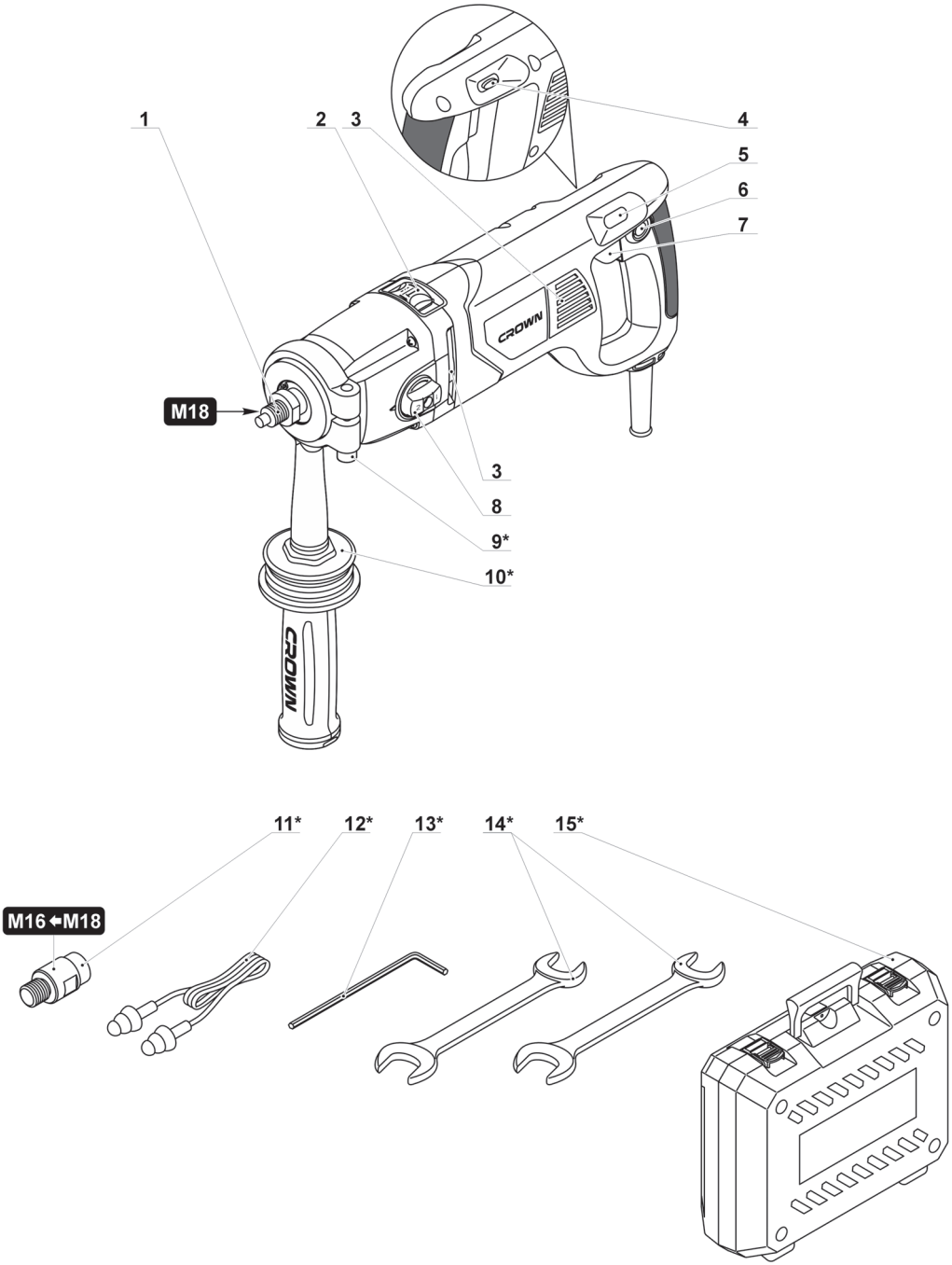

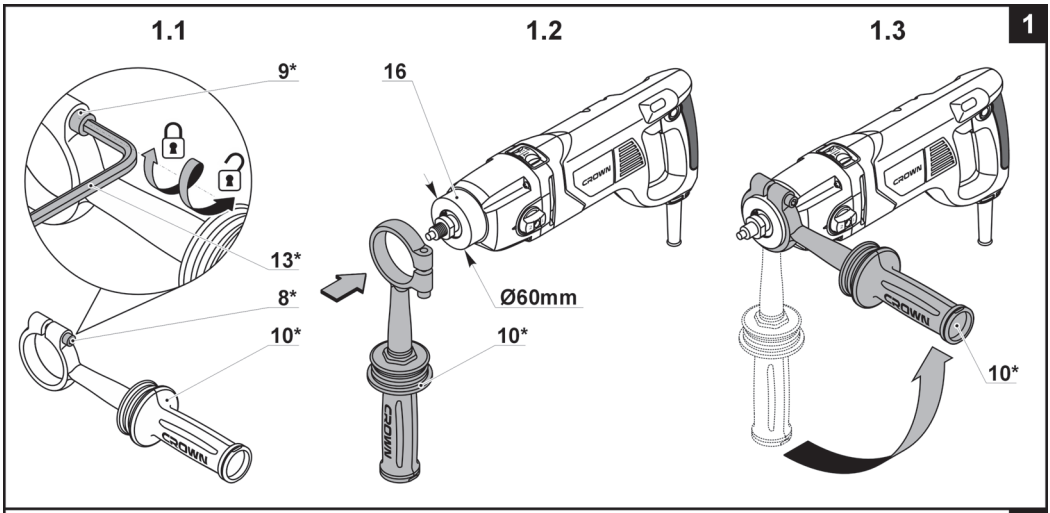
1
1.1
1.2
1.3
9*
13*
8*
10*
16
Ø60mm
10*
10*

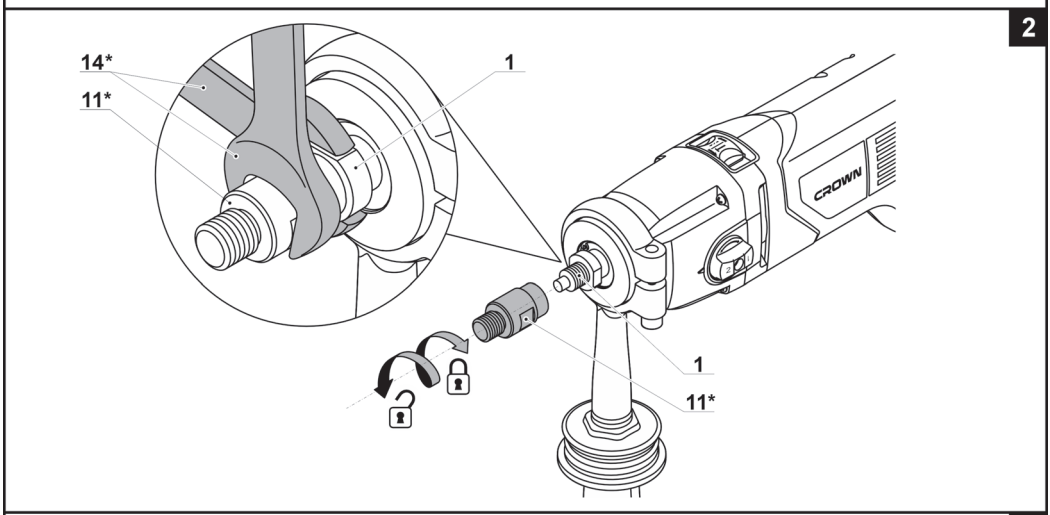
2
14*
11*
1
1
11*

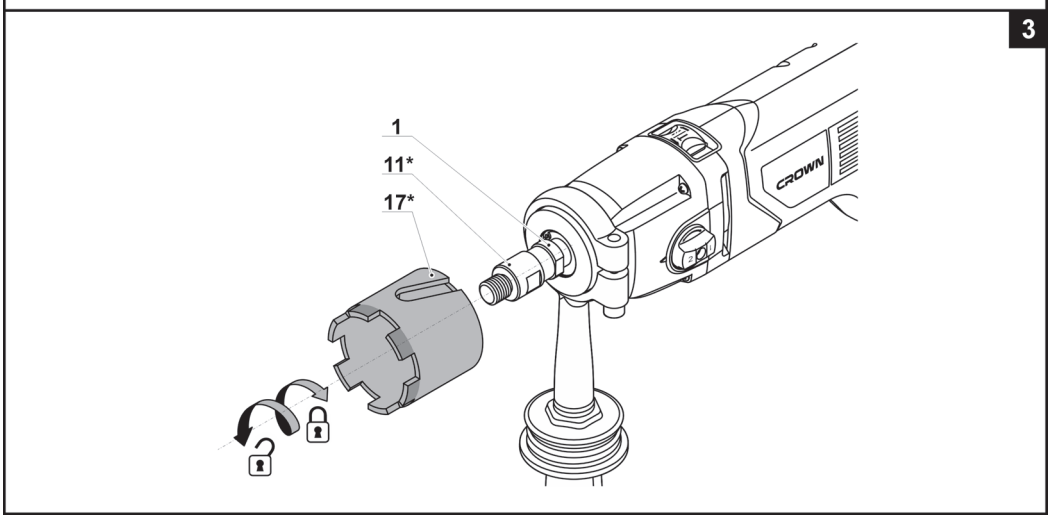
3
1
11*
17*

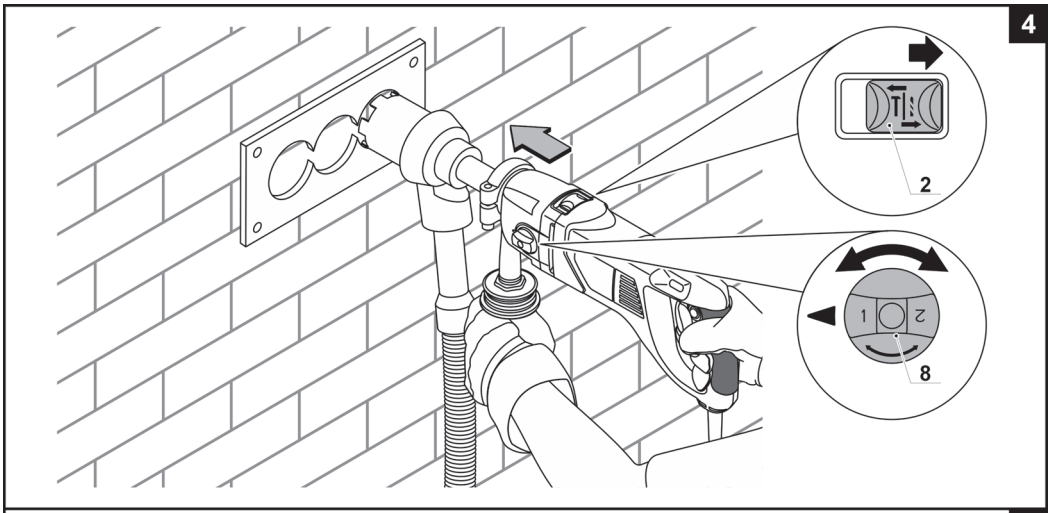
4
2
1
2
8

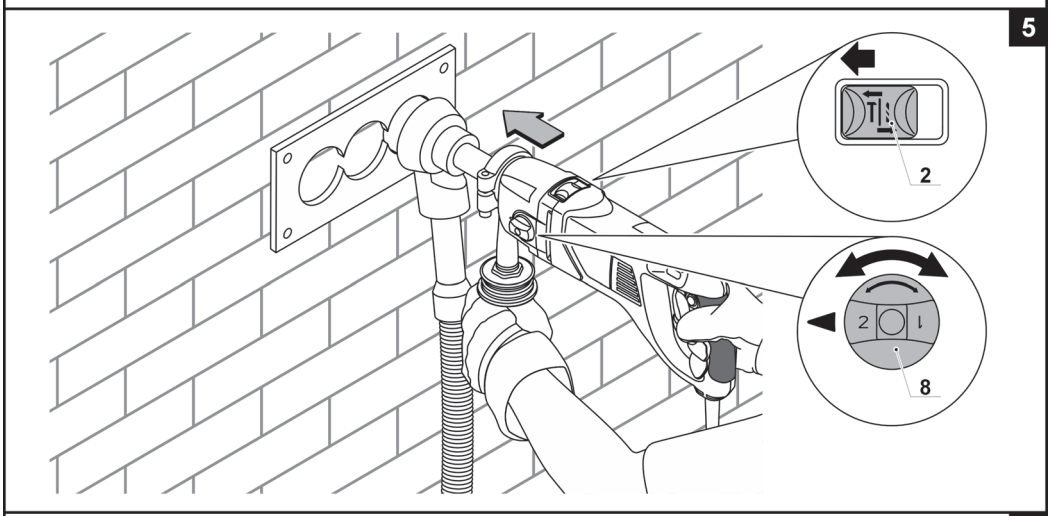
5
2
2
1
8

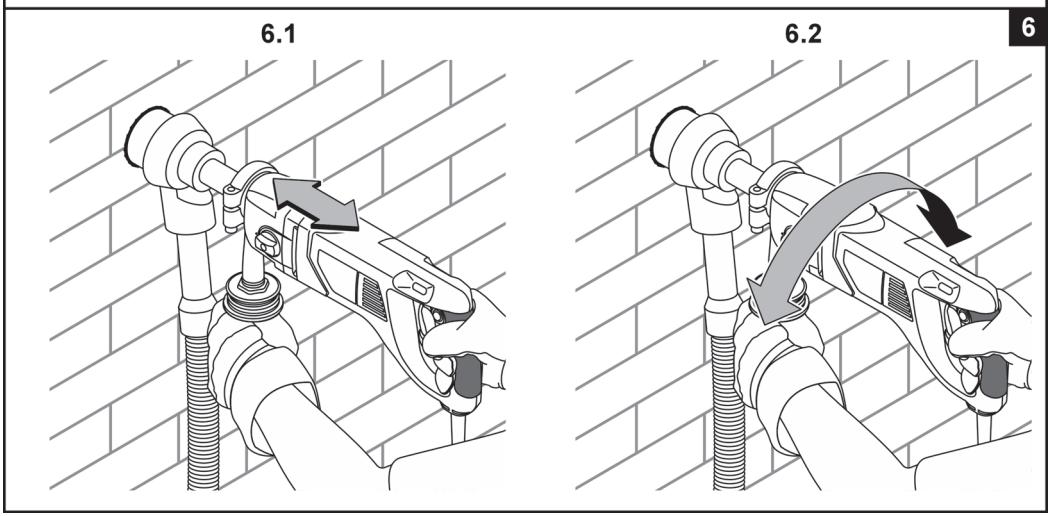
6
6.1
6.2

CT32072DH BMC **EAN (220-230 V):** 7640228058617

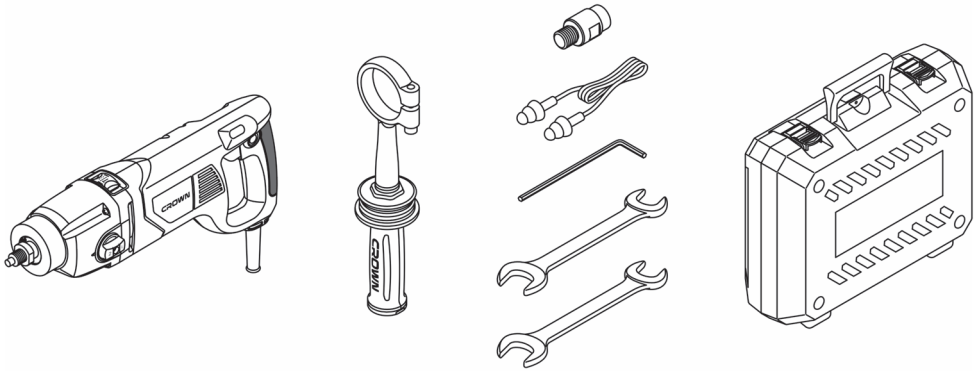

CT32072DHL BMC **EAN (220-230 V):** 7640372186082

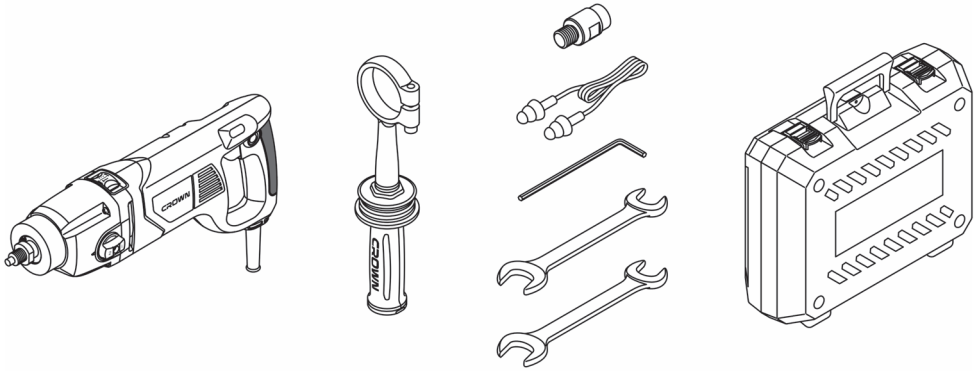

Elektrowerkzeug - technische Daten

Diamantbohrmaschine mit Mikroschlagmodus		CT32072DH	CT32072DHL
Elektrowerkzeug -Code	[220-230 V ~50/60 Hz]	siehe Seite 9	
Nennaufnahme	[W]	1400	1400
Ausgangsleistung	[W]	780	780
Stromstärke bei Spannung	220-230 V [A]	4.9	4.9
Leerlaufdrehzahl (Erster Gang / Zweiter Gang)	[min^{-1}]	0-900 / 0-2200	0-900 / 0-2200
Schlaganzahl (Erster Gang / Zweiter Gang)	[min^{-1}]	0-14400 / 0-35200	0-14400 / 0-35200
Bohrleistung:			
- ziegelstein, porenbeton	[mm] [Zoll]	132 5-13/64"	132 5-13/64"
- leichtbeton (bis M250)	[mm] [Zoll]	102 4-1/64"	102 4-1/64"
- beton (über M250)	[mm] [Zoll]	82 3-15/64"	82 3-15/64"
Getriebehals Ø	[mm] [Zoll]	60 2-23/64"	60 2-23/64"
Wellengewinde		M18x2,5	M18x2,5
Gewicht	[kg] [lb]	3,5 7.71	3,5 7.71
Schutzklasse		⧈ / II	⧈ / II
Schalldruck	[dB(A)]	93	93
Schallleistung	[dB(A)]	103	103
Beschleunigung	[m/s^2]	12,7	12,7

Geräuschinformation

Tragen Sie bei einem Schalldruck über 85 dB(A) einen Gehörschutz.

CE Konformitätserklärung

Wir erklaren in alleiniger Verantwortung, dass das unter "Elektrowerkzeug - technische Daten" beschriebene Produkt allen einschlagigen Bestimmungen der Richtlinien 2006/42/EC einschlieslich ihrer Anderungen entspricht und mit folgenden Normen ubereinstimmt:
EN 62841-1:2015+A11,
EN 62841-2-1:2018+A11+A1+A12,
EN IEC 55014-1:2021,
EN IEC 55014-2:2021,
EN IEC 61000-3-2:2019+A1:2021+A2:2024,
EN 61000-3-3:2013+A1+A2.

Zertifizierungs manager Wu Cunzhen

Merit Link International AG
Stabio, Schweiz, 15.01.2026

WARNUNG - Der Benutzer muss die Bedienungsanleitung lesen, um die Verletzungsgefahr zu verringern!

Allgemeine Sicherheitsvorschriften

WARNUNG! Lesen Sie alle Sicherheitshinweise, Anweisungen, Abbildungen und Spezifikationen zu diesem Werkzeug. Nichtbeachtung der Warnungen und Anweisungen kann zum Stromschlag, Brand und / oder zu schweren Verletzungen führen.

Bewahren Sie alle Warnungen und Anweisungen für die Zukunft auf.
Der Begriff "Elektrowerkzeug" in den Warnhinweisen bezieht sich auf Ihr netzbetriebenes (kabelgebunden) oder batteriebetriebenes (kabellos) Elektrowerkzeug.

Sicherheit am Arbeitsplatz

- **Halten sie Ihren Arbeitsbereich sauber und aufgeräumt.** Unordnung und unbeleuchtete Arbeitsbereiche können zu Unfällen führen.
- **Arbeiten Sie mit dem Elektrowerkzeug nicht in explosionsgefährdeter Umgebung, in der sich brennbare Flüssigkeiten, Gase oder Stäube befinden.** Elektrowerkzeuge erzeugen Funken, die Staub oder Dämpfe entzünden können.
- **Halten Sie Kinder und andere Personen während des Betriebs des Elektrowerkzeugs fern.** Bei Unachtsamkeit können Sie die Kontrolle über das Werkzeug verlieren.

Elektrische Sicherheit

- **Die Anschlussstecker des Elektrowerkzeugs müssen in die Steckdose passen. Der Stecker darf in keiner Weise verändert werden. Verwenden sie keine Adapterstecker gemeinsam mit schutzgeerdeten Elektrowerkzeugen.** Unveränderte Stecker und passende Steckdosen reduzieren das Risiko eines Stromschlags.
- **Vermeiden Sie Körperkontakt mit geerdeten Oberflächen wie etwa Rohren, Heizungen, Herden und Kühlschränken.** Es besteht ein erhöhtes Risiko eines Stromschlags, wenn Ihr Körper geerdet ist.
- **Halten Sie das Elektrowerkzeug von Regen oder Nässe fern.** Wenn Wasser in das Elektrowerkzeug eindringt, erhöht sich das Risiko eines Stromschlags.
- **Nutzen Sie das Kabel nur bestimmungsgemäß. Verwenden Sie das Kabel niemals zum Tragen, Ziehen oder Trennen des Elektrowerkzeugs. Halten Sie das Kabel fern von Hitze, Öl, scharfen Kanten oder beweglichen Teilen.** Beschädigte oder verwickelte Kabel erhöhen das Risiko eines Stromschlags.
- **Wenn Sie mit einem Elektrowerkzeug im Freien arbeiten, verwenden sie nur Verlängerungskabel, die für den Außenbereich zugelassen sind.** Die Verwendung eines für den Außenbereich zugelassenen Verlängerungskabels verringert das Risiko eines Stromschlages.
- **Falls sich der Einsatz eines Elektrowerkzeugs in einer feuchten Umgebung nicht vermeiden lässt, verwenden Sie einen Fi-Schutzschalter.** Die Verwendung eines Fi-Schutzschalters verringert das Risiko eines Stromschlags. HINWEIS! Der Begriff "Fehlerstromschutzeinrichtung (RCD)" kann durch den Begriff "Fehlerstromschutzschalter (GFCI)" oder "Fehlerspannungsschutzschalter (ELCB)" ersetzt werden.
- **Warnung!** Vermeiden Sie Kontakt mit den freiliegenden Metalloberflächen am Getriebe, an der Abschirmung etc., da ansonsten die Gefahr eines Stromschlags droht.

Persönliche Sicherheit

- **Seien Sie aufmerksam, achten sie darauf, was sie tun, und gehen sie mit Vernunft an die Arbeit mit einem Elektrowerkzeug. Benutzen sie das Elektrowerkzeug nicht, wenn Sie müde sind oder unter dem Einfluss von Drogen, Alkohol oder Medikamenten stehen.** Ein Moment der Unachtsamkeit beim Gebrauch des Elektrowerkzeugs kann ernsthafte Verletzungen zur Folge haben.
- **Tragen Sie persönliche Schutzausrüstung. Tragen Sie immer einen Augenschutz.** Das Tragen persönlicher Schutzausrüstung, wie Staubmaske, rutschfeste Sicherheitsschuhe, Schutzhelm oder Gehörschutz je nach Art und Einsatz des Elektrowerkzeuges verringert das Risiko von Personenschäden.
- **Verhindern Sie ein unbeabsichtigtes Einschalten des Elektrowerkzeugs. Vergewissern Sie sich, dass der Schalter in der Aus-Stellung ist, bevor Sie das Elektrowerkzeug an die Stromquelle und / oder Batterie anschließen, in die Hand nehmen oder transportieren.** Wenn Sie beim Tragen des Elektrowerkzeugs den Finger am Schalter haben oder das Elektrowerkzeug eingeschaltet an die Stromversorgung anschließen, kann dies zu Unfällen führen.
- **Bevor das Elektrowerkzeug eingeschaltet wird, entfernen Sie alle Einstellschlüssel oder Schraubenschlüssel.** Ein Schraubenschlüssel oder Einstellschlüssel, der sich in einem rotierenden Teil des Elektrowerkzeugs befindet, kann zu Verletzungen führen.
- **Überschätzen Sie sich nicht. Sorgen sie für einen sicheren Stand und halten Sie jederzeit das Gleichgewicht.** Dadurch können Sie das Elektrowerkzeug in unerwarteten Situationen besser kontrollieren.
- **Tragen Sie geeignete Kleidung. Tragen Sie keine weite Kleidung oder Schmuck. Halten Haare, Kleidung und Handschuhe fern von beweglichen Teilen.** Lockere Kleidung, Schmuck oder lange Haare können von sich bewegenden Teilen erfasst werden.
- **Wenn die Werkzeuge für den Anschluss von Staubabsaugung und Sammeleinrichtungen vorgesehen sind, vergewissern Sie sich, dass diese ordnungsgemäß angeschlossen sind und richtig verwendet werden.** Verwendung dieser Einrichtungen kann Gefährdungen durch Staub verringern.
- **Lassen Sie sich nicht durch Vertrautheit mit dem Produkt (durch wiederholten Gebrauch erworben) von der strikten Einhaltung der Sicherheitsvorschriften für das vorliegende Produkt abhalten.** Eine unvorsichtige Handlung kann in Sekundenbruchteilen zu schweren Verletzungen führen.
- **Warnung!** Elektrowerkzeuge können während des Betriebs ein elektromagnetisches Feld erzeugen. Dieses Feld kann unter Umständen aktive oder passive medizinische Implantate beeinflussen. Um das Risiko von schweren oder tödlichen Verletzungen zu vermeiden empfehlen wir, dass sich Personen mit medizinischen Implantaten mit Ihrem Arzt und dem Implantathersteller beraten, bevor Sie dieses Elektrowerkzeug verwenden.

Nutzung und Pflege des Elektrowerkzeugs

- Personen mit beschränkten psychophysischen oder geistigen Fähigkeiten sowie Kinder können das Elektrowerkzeug nicht benutzen, wenn sie nicht überwacht werden oder über die Verwendung des Elektrowerkzeugs von einer Person unterwiesen wurden, die für ihre Sicherheit verantwortlich ist.
- **Überlasten Sie das Elektrowerkzeug nicht. Verwenden Sie für ihre Arbeit das dafür bestimmte Elektrowerkzeug.** Mit dem passenden Elektrowerkzeug arbeiten Sie besser und sicherer im angegebenen Leistungsbereich.
- **Benutzen Sie das Elektrowerkzeug nicht, wenn es sich mit dem Schalter nicht ein - und ausschalten lässt.** Ein Elektrowerkzeug, das sich nicht ein - oder ausschalten lässt, ist gefährlich und muss repariert werden.
- **Trennen sie das Elektrowerkzeug von der Stromversorgung bzw. der Batterie, bevor Sie Einstel-**

lungen vornehmen, Zubehör wechseln oder das Elektrowerkzeug lagern. Diese vorbeugenden Sicherheitsmaßnahmen vermindern das Risiko, dass das Werkzeug versehentlich eingeschaltet wird.

• **Bewahren Sie unbenutzte Elektrowerkzeuge außerhalb der Reichweite von Kindern auf. Lassen Sie Personen das Werkzeug nicht benutzen, die mit dem Elektrowerkzeug oder diesen Anweisungen nicht vertraut sind.** Die Elektrowerkzeuge können gefährlich sein, wenn sie von unerfahrenen Personen benutzt werden.

• **Die Elektrowerkzeuge müssen gewartet werden. Prüfen Sie, ob bewegliche Teile einwandfrei funktionieren und nicht klemmen, ob Teile gebrochen oder so beschädigt sind, dass die Funktion des Elektrowerkzeugs beeinträchtigt ist. Lassen Sie beschädigte Teile vor dem Einsatz des Elektrowerkzeugs reparieren.** Viele Unfälle werden durch schlecht gewartete Elektrowerkzeuge verursacht.

• **Halten Sie die Schneidewerkzeuge scharf und sauber.** Sorgfältig gepflegte Schneidwerkzeuge mit scharfen Schneidkanten verklemmen sich weniger und sind leichter zu führen.

• **Verwenden Sie das Elektrowerkzeug, das Zubehör, die Einsätze etc. in Übereinstimmung mit diesen Anweisungen unter Berücksichtigung der Arbeitsbedingungen und der auszuführenden Arbeit.** Eine Benutzung des Elektrowerkzeugs für andere als die bestimmungsgemäßen Zwecke kann zu einer gefährlichen Situation führen.

• **Halten Sie die Handgriffe und Greifflächen trocken, sauber und frei von Öl und Fett.** Rutschige Handgriffe und Greifflächen verhindern eine sichere Handhabung und Kontrolle über das Werkzeug in unerwarteten Situationen.

• Benutzen Sie den Zusatzgriff bei der Arbeit mit dem Elektrowerkzeug, weil er ein hilfreiches Hilfsmittel bei der Handhabung des Elektrowerkzeugs ist. Das richtige Halten des Elektrowerkzeugs kann das Risiko von Unfällen und Verletzungen reduzieren.

Elektromagnetische Verträglichkeit - Sicherheit

Wenn ein Elektrowerkzeug verwendet wird, darf es nur am isolierten Griff oder an der isolierten Haltefläche gehalten werden. Der Kontakt mit dem Metallgehäuse kann eine Gefahr für den Bediener darstellen (das elektromagnetische Störsignal wird über leitfähige Medien übertragen, was zu Herzschrittmacher-Stillstand, Arrhythmie, Schwindel, Kopfschmerzen, Hypomnesis, Schlaflosigkeit, verminderter Immunität und anderen Gefahren oder Verletzungen führen kann).

Service

• **Lassen sie das Elektrowerkzeug nur von qualifiziertem Fachpersonal und nur mit Original-Ersatzteilen reparieren.** Damit wird sichergestellt, dass die Sicherheit des Elektrowerkzeugs erhalten bleibt.

• Befolgen Sie die Anweisungen zum Schmieren und Wechseln von Zubehörteilen.

Spezielle Sicherheitshinweise

• **Tragen Sie beim Schlagbohren den Gehörschutz.** Belastung durch Lärm kann zu Hörschäden führen.

HINWEIS: Die vorstehende Warnung gilt nur für Schlagbohrmaschinen und für anderer Bohrer kann entfallen.

• **Verwenden Sie Zusatzgriff(e), wenn er (sie) mitgeliefert wird (werden).** Der Verlust der Kontrolle kann zu Personenschäden führen.

• **Fassen sie das Elektrowerkzeug nur an isolierten Griffflächen an, wenn sie Arbeiten ausführen, bei denen das Einsatzwerkzeug verborgene Stromleitungen oder das eigene Netzkabel treffen kann.** Kontakt mit einer spannungsführenden Leitung setzt auch freiliegende Metallteile des Elektrowerkzeuges unter Spannung und führt zu einem Stromschlag.

Sicherheitshinweise für die Verwendung des Elektrowerkzeugs

Achtung: dieses Elektrowerkzeug ist nur für Trockenbohrungen vorgesehen.

• Verwenden Sie kein Elektrowerkzeug mit einem beschädigten Kabel. Wenn das Kabel eines Elektrowerkzeugs während des Betriebs beschädigt wird, berühren Sie es nicht; ziehen Sie den Stecker sofort heraus. Ein beschädigtes Kabel erhöht das Risiko eines elektrischen Schlags.

• Bei Verwendung eines Elektrowerkzeugs im Freien muss ein Fehlerstrom-Schutzschalter (RCD) installiert sein.

• Um versteckte Leitungen zu lokalisieren, verwenden Sie einen geeigneten Detektor oder holen Sie die notwendigen Informationen bei Ihrem örtlichen Versorgungsunternehmen ein. Beschädigungen elektrischer Leitungen können zu Bränden und elektrischem Schlag führen. Beschädigungen einer Gasleitung können zu einer Explosion führen. Beschädigungen von Wasserleitungen können zu Sachschäden führen.

• Sichern Sie Ihr Werkstück mit einer Zwinge. Nicht gesicherte Werkstücke können schwere Verletzungen und Schäden verursachen.

• Asbest kann Krebs verursachen, Materialien, die Asbest enthalten, dürfen nicht bearbeitet werden.

• Verwenden Sie während der Arbeit stets den vibrationsdämpfenden Zusatzgriff und halten Sie das Elektrowerkzeug fest mit beiden Händen. Dies ist erforderlich, um sicherzustellen, dass die Sicherheitskupplung richtig einrastet.

• Achten Sie während der Arbeit auf die Position des Netzkabels. Lassen Sie es nicht um Ihre Beine oder Arme wickeln.

• Arbeiten Sie nicht von Leitern oder Trittleitern aus, da der während der Arbeit entstehende Rückschlag einen Sturz verursachen kann. Arbeiten Sie bei Arbeiten in der Höhe mit Gerüsten, Hebebühnen usw.

• Entfernen Sie niemals Staub oder Schmutz, während das Elektrowerkzeug läuft.

• Achten Sie darauf, wohin der gebohrte Kern am Ende der Arbeit fällt, damit er niemanden verletzt.

• Verwenden Sie keine stumpfen oder beschädigten Diamantkernbohrer.

• Es ist strengstens untersagt, die Konstruktion von Diamantkernbohrern zu verändern oder Zubehör zu verwenden, das nicht für dieses Elektrowerkzeug vorgesehen ist.

• Drücken Sie während der Arbeit nicht zu stark auf das Elektrowerkzeug oder kippen Sie es nicht - dies kann dazu führen, dass der Diamantkernbohrer klemmt und den Motor überlastet.

• Vermeiden Sie es, dass der Diamantkernbohrer im Werkstück eingeklemmt wird. Wenn dies passiert, ver-

suchen Sie nicht, ihn mit dem Motor des Elektrowerkzeugs zu befreien. Dies könnte das Elektrowerkzeug beschädigen.
• Versuchen Sie niemals, feststeckende Diamantkernbohrer im Werkstück mit einem Hammer oder anderen Gegenständen zu lösen. Dies könnte den Kernbohrer beschädigen, und Metallsplitter könnten den Bediener und Umstehende verletzen.
• Lassen Sie das Elektrowerkzeug bei längerem Gebrauch nicht überhitzen.
• Das Elektrowerkzeug kann erst abgelegt werden, nachdem der Diamantkernbohrer vollständig zum Stillstand gekommen ist.
• Achtung: Der Diamantkernbohrer wird nach dem Bohren sehr heiß, was zu Verbrennungen oder Sachschäden führen kann.

In der Gebrauchsanweisung verwendete Symbole

Die folgenden Symbole werden in der Gebrauchsanweisung verwendet, bitte ihre Bedeutung merken. Die korrekte Interpretation der Symbole ermöglicht die korrekte und sichere Nutzung des Elektrowerkzeuges.

Symbol	Bedeutung
	Diamantbohrmaschine mit Mikroschlagmodus Grau markierte Sektionen - weicher Griff (mit isolierter Oberfläche).
CROWN PROFESSIONAL CT ... Ser.No.: XX XXXXXXX	**Seriennummernaufkleber:** CT ... - Modell; XX - Datum der Herstellung; XXXXXXX - Seriennummer.
	Alle Sicherheitsregelungen und Anweisungen lesen.
	Sicherheitsbrille tragen.
	Ohrenschutz tragen.
	Eine Staubschutzmaske tragen.
	Das Elektrowerkzeug vor der Installation bzw. Umstellung von der Stromversorgung abtrennen.

Symbol	Bedeutung
	Risiko, versteckte Verkabelung bzw. Haushaltsleitungen zu beschädigen.
	Bewegungsrichtung.
	Umdrehungsrichtung.
	Geschlossen.
	Offen.
⧈ / II	Doppelte Isolier- / Schutzklasse.
	Achtung. Wichtig.
CE	Ein Zeichen, das die Konformität des Produkts mit den wesentlichen Anforderungen der EU-Richtlinien und der harmonisierten EU-Standards zertifiziert.
	Nützliche Hinweise.
	Schutzhandschuhe tragen.
	Stufenlose Geschwindigkeitskontrolle.
	Elektrowerkzeug nicht in den Hausmüll entsorgen.

Elektrowerkzeug - Bestimmungsgemäßer Gebrauch

Das Elektrowerkzeug ist zum Bohren oder Mikroschlagbohren glatter und tiefer Löcher mit Diamantkernbohrern konzipiert.
Das Bohren ist in verschiedenen Baumaterialien möglich (Porenbeton, Ziegelstein, Beton, Stahlbeton, Stein usw.). Dies ermöglicht die schnelle Ausführung verschiedener Arbeiten: Bohren von Löchern für Klimaan-

lagen, Wasserleitungen und Elektrokabel, Bohren von Löchern für Steckdosen usw.
Dieses Elektrowerkzeug kann mit speziellen Ständern und Absaugsystemen verwendet werden (nicht im Lieferumfang enthalten).

Elektrowerkzeug Einzelteile

1 Spindel
2 Schalter "Bohren / Bohren mit Mikroschlag"
3 Lüftungsschlitze
4 Gyroskop Ein- / Ausschalter
5 Anzeiger
6 Feststelltaste
7 Ein- / Ausschalter
8 Stufengeschwindigkeitswahlschalter
9 Klemmbolzen *
10 Vibrationsdämpfender Zusatzgriff *
11 Adapter *
12 Gehörschutzstöpsel *
13 Inbusschlüssel *
14 Schraubenschlüssel *
15 Tragekoffer *
16 Getriebehals
17 Diamantkernbohrer *

* Zubehör

Abgebildetes oder beschriebenes Zubehör gehört teilweise nicht zum Lieferumfang.

Installation und Regelung der Elektrowerkzeugteile

Vor jeglichen Arbeiten am Elektrowerkzeug den Netzstecker ziehen.

Befestigungselemente nicht zu stark anziehen, um das Gewinde nicht zu beschädigen.

Montage / Demontage / Aufstellung einiger Elemente ist für alle Elektrowerkzeug-Modelle gleich, in diesem Fall sind in der Abbildung keine besonderen Modelle angezeigt.

Vibrationsdämpfender Zusatzgriff (siehe Abb. 1)

Verwenden Sie beim Betrieb stets den vibrationsdämpfenden Zusatzgriff **10**. Der vibrationsdämpfende Zusatzgriff **10** kann nach Belieben des Benutzers positioniert werden.

• Lösen Sie den Klemmbolzen **9** mit dem Inbusschlüssel **13** wie in Abbildung 1.1 gezeigt.
• Setzen Sie den vibrationsdämpfenden Zusatzgriff **10** auf den Getriebehals **16** (siehe Abb. 1.2).
• Drehen Sie den vibrationsdämpfenden Zusatzgriff **10** in die gewünschte Position (siehe Abb. 1.3).
• Ziehen Sie den Klemmbolzen **9** fest (siehe Abb. 1.1).

Der Getriebehals 16 hat einen Durchmesser von 60 mm, was die Verwendung des Elektrowerkzeugs mit speziellen Ständern für Diamantbohrungen ermöglicht (nicht im Lieferumfang enthalten).

Einbauen / Austauschen des Adapters (siehe Abb. 2)

• Schrauben Sie den Adapter **11** auf die Spindel **1** und ziehen Sie ihn mit zwei Schraubenschlüsseln **14** fest (siehe Abb. 2). Halten Sie die Spindel **1** mit einem Schraubenschlüssel **14** fest und ziehen Sie den Adapter **11** mit dem anderen.
• Demontagevorgänge in umgekehrter Reihenfolge durchführen.

Einbauen / Austauschen eines Diamantkernbohrers (siehe Abb. 3)

Bei längerem Gebrauch kann der Diamantkernbohrer 17 sehr heiß werden. Berühren Sie ihn nicht mit bloßen Händen, tragen Sie Handschuhe.

Bauen Sie den Diamantkernbohrer **17** ein / tauschen Sie ihn aus, wie in Abbildung 3 gezeigt.

Erste Inbetriebnahme des Elektrowerkzeuges

Nutzen Sie immer die korrekte Betriebsspannung: Die Stromversorgung muss den Informationen, die auf dem Identifikationsschild des Elektrowerkzeugs angegeben sind, entsprechen.

Ein- / Ausschalten des Elektrowerkzeuges

Kurzes Ein- und Ausschalten

Zum Anschalten den Ein- / Ausschalter **7** drücken und gedrückt halten, und zum Ausschalten wieder loslassen.

Dauerhaftes Ein- / Ausschalten

Einschalten:
Ein- / Ausschalter **7** drücken und mit der Arretierung für den Ein- / Ausschalter **6** feststellen.
Ausschalten:
Ein- / Ausschalter **7** drücken und loslassen.

Funktionsmerkmale des Elektrowerkzeugs

Schalter "Bohren / Bohren mit Mikroschlag" (siehe Abb. 4-5)

Schalter **2** dient zum Aktivieren der folgenden Betriebsarten des Elektrowerkzeugs:

• **bohren** - wird zu Beginn des Bohrens verwendet, um den Diamantkernbohrer **17** präziser zu positionieren, sowie zum Bohren in weicheren Materialien - Ziegelstein, Porenbeton usw. Um diesen Betriebsmodus einzuschalten, schieben Sie Schalter **2** ganz nach rechts (siehe Abb. 4).
• **bohren mit Mikroschlag** - für schnelles und präzises Bohren in verschiedenen Materialien. Ein charakteristisches Merkmal dieses Betriebsmodus ist das Fehlen signifikanter Schlagbelastungen, die Strukturen schwächen und Risse verursachen können. Um diesen Modus zu aktivieren, schieben Sie Schalter **2** ganz nach links (siehe Abb. 5).

Stufenlose Geschwindigkeitsregelung

Die Drehzahl wird im Bereich von 0 bis zum Maximum durch das Drücken des Ein- / Ausschalters **7** gesteuert. Ein leichtes Drücken stellt eine niedrige Drehzahl ein und ermöglicht dadurch ein sanftes Anlaufen des Elektrowerkzeugs.

Stufengeschwindigkeitswahlschalter (siehe Abb. 4-5)

Achtung: ändern Sie den Geschwindigkeitsbereich erst, nachdem der Motor vollständig gestoppt hat.

Schalter **8** dient zum Umschalten des Bereichs der Drehzahl und Schlagzahl.

- **erste Geschwindigkeit** - die Werte für U/min und Schlagbereich finden Sie in der technischen Datentabelle. Die erste Geschwindigkeit wird zu Beginn des Bohrens verwendet, um den Diamantkernbohrer **17** präziser zu positionieren. Um die erste Geschwindigkeit einzulegen, drehen Sie Schalter **8** in die in Abbildung 4 gezeigte Position.
- **zweite Geschwindigkeit** - die Werte für Geschwindigkeit und Schlagbereich finden Sie in der technischen Datentabelle. Die zweite Geschwindigkeit wird für schnelles Bohren mit einem Diamantkernbohrer verwendet. Um die zweite Geschwindigkeit einzulegen, drehen Sie Schalter **8** in die in Abbildung 5 gezeigte Position.

Sicherheitskupplung

Die Sicherheitskupplung dient dazu, die Sicherheit des Bedieners zu gewährleisten und das Elektrowerkzeug bei kritischen Überlastungen zu schützen:

- schutz des Bedieners vor Verletzungen - Bei der Arbeit, insbesondere in Stahlbeton, kann ein Diamantkernbohrer **17** plötzlich klemmen. Dadurch entsteht ein starkes reaktives Drehmoment (Rückschlag), der das Elektrowerkzeug dem Arbeiter aus den Händen reißen und möglicherweise Verletzungen verursachen kann. In diesem Fall greift die Sicherheitskupplung ein, unterbricht sofort die Kraftübertragung zur Spindel und verhindert (oder reduziert erheblich) den Rückschlag;
- schutz von Motor und Getriebe - Wenn ein Diamantkernbohrer **17** klemmt, läuft der Motor weiter, was zu einem starken Lastanstieg und Überhitzung führt. In diesem Fall greift die Sicherheitskupplung ein, unterbricht sofort die Kraftübertragung zur Spindel und verhindert Schäden an den inneren Mechanismen des Elektrowerkzeugs.

Das Auslösen der Sicherheitskupplung zeigt sich als Verlangsamung der Drehung des Diamantkernbohrers **17** bis hin zum vollständigen Stopp.

Achtung: damit die Sicherheitskupplung richtig funktioniert, müssen Sie das Elektrowerkzeug fest mit beiden Händen halten.

Gyroskop

[CT32072DHL]

Bei der Arbeit, insbesondere mit Stahlbeton, kann der Diamantkernbohrer **17** plötzlich verklemmen. Dadurch entsteht ein starkes Rückstellmoment (Rückstoß), das das Elektrowerkzeug den Händen des Arbeiters entreißen und möglicherweise Verletzungen verursachen kann. Das Gyroskop überwacht die Position des Elektrowerkzeuggehäuses während des Betriebs. Wenn es sich plötzlich um mehr als 30° innerhalb von 200 ms dreht, schaltet sich das Elektrowerkzeug sofort ab.

- Drücken und loslassen der Taste **4**, um das Gyroskop einzuschalten. Die Anzeigeleuchte **5** leuchtet grün.
- Taste **4** erneut drücken und loslassen, um das Gyroskop auszuschalten. Die Anzeigeleuchte **5** erlischt.

Überlastschutz

[CT32072DHL]

Der Überlastschutz dient zum Schutz des Elektrowerkzeugs bei kritischen Überlastungen.

- Im Normalbetrieb leuchtet Anzeigeleuchte **5** grün.
- Wenn sich die maximale Leistung nähert, blinkt Anzeigeleuchte **5** rot und das Elektrowerkzeug schaltet nach 180 Sekunden automatisch ab.
- Bei Überlastung leuchtet Anzeigeleuchte **5** rot und das Elektrowerkzeug schaltet nach 5 Sekunden automatisch ab.
- Die Überlastschutzfunktion bleibt unabhängig davon aktiv, ob das Gyroskop ein- oder ausgeschaltet ist.

Tipps zum Arbeiten mit Elektrowerkzeugen

- Zukünftige Löcher markieren.
- Bei der Arbeit wird empfohlen, ein mit einem speziellen Staubsauger verbundenes Absaugsystem zu verwenden (nicht im Lieferumfang enthalten).
- Um die Bohrgenehmigkeit zu verbessern, wird die Verwendung von Zentrierbohrern, Schablonen für das Bohren von Löchern für Steckdosen usw. empfohlen (nicht im Lieferumfang enthalten).
- Bauen Sie den vibrationsdämpfenden Zusatzgriff **10** und den Diamantkernbohrer **17** wie oben beschrieben ein.
- Schalten Sie das Elektrowerkzeug ein.
- Beginnen Sie das Bohren mit niedriger Geschwindigkeit und ohne Schlag (siehe Abb. 4). Führen Sie das Elektrowerkzeug gleichmäßig nach vorne. Für ein präziseres Ansetzen des Diamantkernbohrers **17** können Sie das Elektrowerkzeug leicht neigen, sodass zuerst der Rand des Diamantkernbohrers **17** eingreift, und dann das Elektrowerkzeug gerade ausrichten. Erhöhen Sie die Geschwindigkeit allmählich und bohren Sie mit gleichmäßigem, aber nicht übermäßigem Druck weiter.
- Wenn der Diamantkernbohrer **17** die Oberfläche etwa 5-10 mm durchdrungen hat, schalten Sie das Elektrowerkzeug aus. Warten Sie, bis der Diamantkernbohrer **17** vollständig zum Stillstand gekommen ist, und schalten Sie dann in den Mikroschlagbohrmodus und die zweite Geschwindigkeit (siehe Abb. 5).
- Schalten Sie das Elektrowerkzeug ein und bohren Sie weiter.
- Machen Sie beim Bohren kleine Hin- und Herbewegungen mit dem Elektrowerkzeug; dies hilft, den Staub

effektiver aus dem Bohrbereich zu entfernen (siehe Abb. 6.1).

• Um die Belastung von Motor und Diamantkernbohrer **17** zu verringern und die Bohrgschwindigkeit zu erhöhen, machen Sie kleine Drehbewegungen mit dem Elektrowerkzeug unter Abweichung von der Bohrungsachse (siehe Abb. 6.2).

• Reduzieren Sie die Geschwindigkeit gegen Ende des Bohrens. Sobald das Loch gebohrt ist, reduzieren Sie die Geschwindigkeit und ziehen Sie den Diamantkernbohrer **17** langsam aus dem Loch.

• Schalten Sie das Elektrowerkzeug aus. Denken Sie daran, dass der Diamantkernbohrer **17** während des Betriebs sehr heiß wird.

• Achten Sie darauf, wohin der Kern (das Kernstück des Materials) am Ende der Bohrung ausfällt, um Verletzungen zu vermeiden.

• Wenn der Kern im Loch verbleibt, entfernen Sie ihn mit einem Meißel, der in den Schlitz getrieben werden muss, und entfernen Sie dann den gebrochenen Kern aus dem Loch.

Elektrowerkzeug - Wartung und vorbeugende Maßnahmen

Vor jeglichen Arbeiten am Elektrowerkzeug den Netzstecker ziehen.

Reinigung des Elektrowerkzeuges

Die regelmäßige Reinigung Ihres Elektrowerkzeugs ist eine unerlässliche Voraussetzung für lange Lebensdauer. Reinigen Sie das Elektrowerkzeug, indem Sie Druckluft durch die Luftschlitze **3** blasen.

After-Sales Service und Anwendungsdienstleister-Service

Unser After-Sales-Service beantwortet Ihre Fragen zur Instandhaltung und Reparatur Ihres Produkts sowie zu Ersatzteilen. Informationen über unsere Servicestellen, Teile-Diagramme und Informationen finden Sie außerdem unter: **www.crowntools.com**.

Transport des Elektrowerkzeuges

• Während des Transports darf kategorische kein mechanischer Druck auf die Verpackung ausgeübt werden.

• Beim Abladen / Aufladen ist es unzulässig, irgendeine Technologie zu verwenden, die auf dem Grundsatz der befestigenden Verpackung beruht.

Umweltschutz

Rohstoffrückgewinnung statt Müllentsorgung.

Elektrowerkzeug, Zubehör und Verpackung zur umweltfreundlichen Entsorgung trennen. Zum sortenreinen Recycling sind Kunststoffteile gekennzeichnet.

Diese Anleitung ist aus chlorfrei gefertigtem Recycling-Papier hergestellt.

Power tool specifications

Diamond drill with micro-percussion mode		CT32072DH	CT32072DHL
Power tool code	**[220-230 V ~50/60 Hz]**	**see page 9**	
Rated power	**[W]**	1400	1400
Power output	**[W]**	780	780
Amperage at voltage	**220-230 V [A]**	4.9	4.9
No-load speed (first gear / second gear)	**[min^{-1}]**	0-900 / 0-2200	0-900 / 0-2200
Impact rate (first gear / second gear)	**[min^{-1}]**	0-14400 / 0-35200	0-14400 / 0-35200
Drilling output:			
- brick, foam concrete	**[mm] [inches]**	132 5-13/64"	132 5-13/64"
- light concrete (up to M250)	**[mm] [inches]**	102 4-1/64"	102 4-1/64"
- concrete (above M250)	**[mm] [inches]**	82 3-15/64"	82 3-15/64"
Gearbox neck Ø	**[mm] [inches]**	60 2-23/64"	60 2-23/64"
Spindle thread		M18x2,5	M18x2,5
Weight	**[kg] [lb]**	3,5 7.71	3,5 7.71
Safety class		⧈ / II	⧈ / II
Sound pressure	**[dB(A)]**	93	93
Acoustic power	**[dB(A)]**	103	103
Weighted vibration	**[m/s^2]**	12,7	12,7

Noise information

Always wear ear protection if the sound pressure exceed 85 dB(A).

CE Declaration of conformity

We declare under our sole responsibility that the product described under "Power tool specifications" is in conformity with all relevant provisions of the directives 2006/42/EC including their amendments and complies with the following standards:
EN 62841-1:2015+A11,
EN 62841-2-1:2018+A11+A1+A12,
EN IEC 55014-1:2021,
EN IEC 55014-2:2021,
EN IEC 61000-3-2:2019+A1:2021+A2:2024,
EN 61000-3-3:2013+A1+A2.

Certification manager Wu Cunzhen Wu Cunzhen

Merit Link International AG
Stabio, Switzerland, 15.01.2026

WARNING - To reduce the risk of injury, user must read instruction manual!

General safety rules

WARNING! Read all safety warnings, instructions, illustrations and specifications provided with this power tool. Failure to follow the warnings and instructions may result in electric shock, fire and / or serious injury.

Save all warnings and instructions for future reference.

The term "power tool" in the warnings refers to your mains-operated (corded) power tool or battery-operated (cordless) power tool.

Work area safety

- **Keep work area clean and well lit.** Cluttered or dark areas invite accidents.
- **Do not operate power tools in explosive atmospheres, such as in the presence of flammable liquids, gases or dust.** Power tools create sparks which may ignite the dust or fumes.
- **Keep children and bystanders away while operating a power tool.** Distractions can cause you to lose control.

Electrical safety

- **Power tool plugs must match the outlet. Never modify the plug in any way. Do not use any adapter plugs with earthed (grounded) power tools.** Unmodified plugs and matching outlets will reduce risk of electric shock.
- **Avoid body contact with earthed or grounded surfaces, such as pipes, radiators, ranges and refrigerators.** There is an increased risk of electric shock if your body is earthed or grounded.
- **Do not expose power tools to rain or wet conditions.** Water entering a power tool will increase the risk of electric shock.
- **Do not abuse the cord. Never use the cord for carrying, pulling or unplugging the power tool. Keep cord away from heat, oil, sharp edges or moving parts.** Damaged or entangled cords increase the risk of electric shock.
- **When operating a power tool outdoors, use an extension cord suitable for outdoor use.** Use of a cord suitable for outdoor use reduces the risk of electric shock.
- **If operating a power tool in a damp location is unavoidable, use a residual current device (RCD) protected supply.** Use of an RCD reduces the risk of electric shock. NOTE! The term "residual current device (RCD)" may be replaced by the term "ground fault circuit interrupter (GFCI)" or "earth leakage circuit breaker (ELCB)".
- **Warning!** Never touch the exposed metal surfaces on gearbox, shield, and so on because touching metal surfaces will be interfered with the electromagnetic wave, thus causing potential injury or accidents.

Personal safety

- **Stay alert, watch what you are doing and use common sense when operating a power tool. Do not use a power tool while you are tired or under the influence of drugs, alcohol or medication.** A moment of inattention while operating power tools may result in serious personal injury.
- **Use personal protective equipment. Always wear eye protection.** Protective equipment such as dust mask, non-skid safety shoes, hard hat, or hearing protection used for appropriate conditions will reduce personal injuries.
- **Prevent unintentional starting. Ensure the switch is in the off-position before connecting to power source and / or battery pack, picking up or carrying the tool**. Carrying power tools with your finger on the switch or energising power tools that have the switch on invites accidents.
- **Remove any adjusting key or wrench before turning the power tool on.** A wrench or a key left attached to a rotating part of the power tool may result in personal injury.
- **Do not overreach. Keep proper footing and balance at all times.** This enables better control of the power tool in unexpected situations.
- **Dress properly. Do not wear loose clothing or jewellery. Keep your hair, clothing and gloves away from moving parts.** Loose clothes, jewellery or long hair can be caught in moving parts.
- **If devices are provided for the connection of dust extraction and collection facilities, ensure these are connected and properly used.** Use of dust collection can reduce dust-related hazards.
- **Do not let familiarity gained from frequent use of tools allow you to become complacent and ignore tool safety principles**. A careless action can cause severe injury within a fraction of a second.
- **Warning!** Power tools can produces an electromagnetic field during operation. This field may under some circumstances interfere with active or passive medical implants. To reduce the risk of serious or fatal injury, we recommend persons with medical implants to consult their physician and the medical implant manufacturer before operating this power tool.

Power tool use and care

- The persons with lowered psychophysical or mental aptitudes as well as children can not operate the power tool, if they are not supervised or instructed about use of the power tool by a person responsible for their safety.
- **Do not force the power tool. Use the correct power tool for your application**. The correct power tool will do the job better and safer at the rate for which it was designed.
- **Do not use the power tool if the switch does not turn it on and off.** Any power tool that cannot be controlled with the switch is dangerous and must be repaired.
- **Disconnect the plug from the power source and / or the battery pack from the power tool before making any adjustments, changing accessories, or storing power tools**. Such preventive safety measures reduce the risk of starting the power tool accidentally.
- **Store idle power tools out of the reach of children and do not allow persons unfamiliar with the power tool or these instructions to operate the power tool.** Power tools are dangerous in the hands of untrained users.
- **Maintain power tools. Check for misalignment or binding of moving parts, breakage of parts and any other condition that may affect the power tool's operation. If damaged, have the power tool repaired before use.** Many accidents are caused by poorly maintained power tools.
- **Keep cutting tools sharp and clean.** Properly maintained cutting tools with sharp cutting edges are less likely to bind and are easier to control.
- **Use the power tool, accessories and tool bits etc. in accordance with these instructions, taking into account the working conditions and the work to be performed.** Use of the power tool for operations different from those intended could result in a hazardous situation.
- **Keep handles and grasping surfaces dry, clean and free from oil and grease.** Slippery handles and grasping surfaces do not allow for safe handling and control of the tool in unexpected situations.

• Note that when you operate a power tool, please hold the auxiliary handle correctly, which is helpful when controlling the power tool. Therefore, proper holding can reduce the risk of accidents or injuries.

Electromagnetic compatibility safety

When a power tool is used, the power tool can only be held by holding the insulated handle or insulated holding surface. Contact with the metal casing may cause danger to the operator (the electromagnetic interference signal will be transmitted through conductive media, which may lead to cardiac pacemaker arrest, arrhythmia, dizziness, headache, hypomnesis, insomnia, decreased immunity and other dangers or injuries).

Service

• **Have your power tool serviced by a qualified repair person using only identical replacement parts.** This will ensure that the safety of the power tool is maintained.
• Follow instruction for lubricating and changing accessories.

Special safety warnings

• **Wear ear protectors when impact drilling.** Exposure to noise can cause hearing loss.
NOTE: The above warning applies only to impact drills and may be omitted for drills other than impact drills.
• **Use auxiliary handle(s), if supplied with the tool.** Loss of control can cause personal injury.
• **Hold power tool by insulated gripping surfaces, when performing an operation where the cutting accessory may contact hidden wiring or its own cord.** Cutting accessory contacting a "live" wire may make exposed metal parts of the power tool "live" and could give the operator an electric shock.

Safety guidelines during power tool operation

Caution: this power tool is intended for dry drilling only.

• Do not use a power tool with a damaged cord. If the cord of a power tool is damaged during operation, do not touch it; unplug it immediately. A damaged cord increases the risk of electric shock.
• When using a power tool outdoors, a short-circuit current protection switch (SCPS) must be installed.
• To locate hidden wiring, use a suitable detector or obtain the necessary information from your local utility company. Damage to electrical wires will result in fire and electric shock. Damage to a gas pipe will cause an explosion. Damage to water pipes will cause property damage.
• Secure your workpiece with a clamp. Unsecured workpieces can cause serious injury and damage.
• Asbestos can cause cancer, asbestos-containing materials shall not be processed.
• Always use the vibration-dampening additional handle while working and hold the power tool firmly with both hands. This is necessary to ensure the safety clutch engages properly.
• While working, pay attention to the position of the power cord. Do not allow it to become wrapped around your legs or arms.
• Do not work from ladders or stepladders, as the kickback generated during work may cause a fall. When working at height, use scaffolding, lifts, etc.
• Never remove dust or debris while the power tool is running.
• Be careful where the drilled core falls at the end of the work so that it does not injure anyone.
• Do not use dull or damaged diamond core drill bits.
• It is strictly prohibited to modify the design of diamond core drill bits or use accessories that are not intended for this power tool.
• When working, do not press too hard on the power tool or tilt it - this may cause the diamond core drill to jam and overload the motor.
• Avoid allowing the diamond core drill bit to become pinched in the workpiece. If this happens, do not attempt to free it using the power tool's motor. This could damage the power tool.
• Never attempt to dislodge diamond core drill bits that are stuck in the workpiece using a hammer or other objects. This could damage the core drill bit, and metal fragments could injure the operator and bystanders.
• When using the power tool for a long time, do not allow it to overheat.
• The power tool can only be put down after the diamond core drill has come to a complete stop.
• Attention: the diamond core drill bit becomes very hot after drilling, which can cause burns or property damage.

Symbols used in the manual

Following symbols are used in the operation manual, please remember their meanings. Correct interpretation of the symbols will allow correct and safe use of the power tool.

Symbol	Meaning
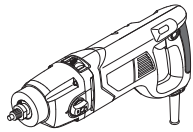	**Diamond drill with micro-percussion mode** Sections marked gray - soft grip (with insulated surface).
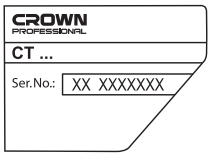	**Serial number sticker:** CT ... - model; XX - date of manufacture; XXXXXXX - serial number.
	Read all safety regulations and instructions.
	Wear safety goggles.

Symbol	Meaning
	Wear ear protectors.
	Wear a dust mask.
	Disconnect the power tool from the mains before installation or adjustment.
	Risk of damage to hidden wiring or household service lines.
	Movement direction.
	Rotation direction.
	Locked.
	Unlocked.
/ II	Double insulation / protection class.
	Attention. Important.
CE	A sign certifying that the product complies with essential requirements of the EU directives and harmonized EU standards.
	Useful information.
	Wear protective gloves.
	Stepless speed control.
	Do not dispose of the power tool in a domestic waste container.

Power tool designation

The power tool is designed for drilling or micro-percussion drilling of smooth and deep holes using diamond core drill bits.
Drilling is possible in various building materials (foam concrete, brick, concrete, reinforced concrete, stone, etc.). This allows for quick completion of various types of work: drilling holes for air conditioning systems, water pipes and electrical cables, drilling holes for electrical outlets, etc.
This power tool can be used with special stands and dust extraction systems (not included in delivery set).

Power tool components

1 Spindle
2 Switch "Drilling / Drilling with micro-percussion"
3 Ventilation slots
4 Gyroscope on / off button
5 Indicator
6 Lock-on button
7 On / off switch
8 Step speed selector switch
9 Clamping bolt *
10 Vibration-dampening additional handle *
11 Adapter *
12 Earplugs *
13 Allen key *
14 Wrench *
15 Carrying case *
16 Gearbox neck
17 Diamond core drill bit *

* Optional extra

Not all of the accessories illustrated or described are included as standard delivery.

Installation and regulation of power tool elements

Before carrying out any works on the power tool it must be disconnected from the mains.

Do not draw up the fastening elements too tight to avoid damaging the thread.

Mounting / dismounting / setting-up of some elements is the same for all power tool models, in this case specific models are not indicated in the illustration.

Vibration-dampening additional handle (see fig. 1)

Always use the vibration-dampening additional handle **10** when operating. Vibration-dampening additional handle **10** may be positioned as deemed comfortable by the user.

- Loosen clamping bolt **9** using Allen key **13** as shown in figure 1.1.

• Install the vibration-dampening additional handle **10** on the gearbox neck **16** (see fig. 1.2).
• Turn the vibration-dampening additional handle **10** to the desired position (see fig. 1.3).
• Tighten clamping bolt **9** (see fig. 1.1).

The gearbox neck 16 has a diameter of 60 mm, which allows the use of a power tool with special stands for diamond drilling (not included in the delivery set).

Installing / replacing the adapter (see fig. 2)

• Screw adapter **11** onto spindle **1** and tighten using two wrenches **14** (see fig. 2). Hold spindle **1** with one wrench **14** and tighten adapter **11** with the other.
• Disassembly operations do in reverse sequence.

Installing / replacing a diamond core drill (see fig. 3)

When used for a long time, the diamond core drill bit 17 can become very hot. Do not touch it with bare hands, wear gloves.

Install / replace diamond core drill bit **17** as shown in figure 3.

Initial operating of the power tool

Always use the correct supply voltage: the power supply voltage must match the information quoted on the power tool identification plate.

Switching the power tool on / off

Short-term switching on / off

To switch on, press and hold on / off switch **7**, to switch off - release it.

Long-term switching on / off

Switching on:
Push on / off switch **7** and lock it in the position with lock-on button **6**.
Switching off:
Push and release on / off switch **7**.

Design features of the power tool

Switch "Drilling / Drilling with micro-percussion" (see fig. 4-5)

Switch **2** is designed to enable the following operating modes of the power tool:
• **drilling** - used at the beginning of drilling, for more precise positioning of the diamond core drill **17**, as well as for drilling in softer materials - brick, foam concrete, etc. To turn on this operating mode, move switch **2** to the right until it stops (see fig. 4).
• **drilling with micro-percussion** - for fast and accurate drilling in various materials. A distinctive feature of this operating mode is the absence of significant impact loads, which can weaken structures and cause cracks. To activate this mode, move switch **2** all the way to the left (see fig. 5).

Stepless speed adjustment

Speed is controlled from 0 to maximum by pressing force of on / off switch **7**. Weak pressing results in low revolutions, which enable a smooth power tool switch-on.

Step speed selector switch (see fig. 4-5)

Caution: change the speed range only after the engine has completely stopped.

Switch **8** is designed to switch the range of rotation speed and impact rate.
• **first speed** - the RPM and impact range values can be found in the technical data table. First speed is used at the beginning of drilling for more precise positioning of the diamond core drill bit **17**. To engage first speed, turn switch **8** to the position shown in figure 4.
• **second speed** - the speed and impact range can be found in the technical data table. Second speed is used for fast drilling with a diamond core drill. To engage first speed, turn switch **8** to the position shown in figure 5.

Safety clutch

The safety clutch is designed to ensure operator safety and protect the power tool in the event of critical overloads:
• operator protection from injury - when working, especially in reinforced concrete, a diamond core drill bit **17** can suddenly jam. This creates a strong reactive torque (kickback) that can wrench the power tool from the worker's hands, potentially causing injury. When this occurs, the safety clutch engages, instantly interrupting the transmission of rotation to the spindle, preventing (or significantly reducing) kickback;
• motor and gearbox protection - if a diamond core drill bit **17** jams, the motor continues to run, resulting in a sharp increase in load and overheating. When this occurs, the safety clutch engages, instantly interrupting the transmission of rotation to the spindle, preventing damage to the power tool's internal mechanisms.
The activation of the safety clutch appears as a slowdown in the rotation of the diamond core drill bit **17**, and even a complete stop.

Caution: for the safety clutch to function properly, you must hold the power tool firmly with both hands.

Gyroscope

[CT32072DHL]

When working, especially with reinforced concrete, the diamond core drill **17** may suddenly jam. This creates a strong reactive moment (kickback) that can wrench the power tool from the worker's hands, potentially causing injury. The gyroscope monitors the position of the power tool body during operation and if it suddenly rotates by more than 30° in 200 ms, the power tool immediately turns off.

• Press and release the button **4** to turn on the gyroscope. Indicator **5** will start to glow green.
• Press and release button **4** again to turn off the gyroscope. Indicator **5** will turn off.

Overload protection

[CT32072DHL]

The overload protection is designed to protect the power tool in the event of critical overloads.

- During normal operation, indicator **5** glows green.
- When approaching maximum power, indicator **5** starts flashing red, and the power tool will turn off automatically after 180 seconds.
- When overloaded, indicator **5** glows red, and the power tool will turn off automatically after 5 seconds.
- The overload protection function remains active regardless of whether the gyroscope is turned on or off.

Recommendations on the power tool operation

- Mark the future holes.
- When working, it is recommended to use a dust removal system connected to a special vacuum cleaner (not included in the delivery set).
- To improve drilling accuracy, it is recommended to use centering drills, templates for drilling holes for sockets, etc. (not included in the delivery set).
- Install the vibration-dampening additional handle **10** and diamond core drill **17** as described above.
- Turn on the power tool.
- Begin drilling at low speed and without impact (see fig. 4). Move the power tool smoothly forward. For more precise insertion of the diamond core drill bit **17**, you can tilt the power tool slightly so that the edge of the diamond core drill bit **17** engages first, then level the power tool. Gradually increase the speed and continue drilling with even, but not excessive, pressure.
- When the diamond core drill bit **17** penetrates the surface approximately 5-10 mm, turn off the power tool. Wait until the diamond core drill bit **17** comes to a complete stop and then switch to the micro-percussion drilling mode and second speed (see fig. 5).
- Turn on the power tool and continue drilling.
- When drilling, make small back-and-forth movements with the power tool; this will help remove dust from the drilling area more effectively (see fig. 6.1).
- To reduce the load on the motor and on the diamond core drill bit **17**, and to increase the drilling speed, make small rotational movements with the power tool with a deviation from the drilling axis (see fig. 6.2).
- Reduce the speed as you finish drilling. Once the hole is drilled, reduce the speed and slowly remove the diamond core drill bit **17** from the hole.
- Turn off the power tool. Remember, the diamond core drill bit **17** gets very hot during operation.
- Be careful where the core (the core of the material) falls out at the end of drilling to avoid injury to anyone.
- If the core remains in the hole, remove it using a chisel, which must be driven into the slot, and then remove the broken core from the hole.

Power tool maintenance / preventive measures

Before carrying out any works on the power tool it must be disconnected from the mains.

Cleaning of the power tool

An indispensable condition for a safe long-term exploitation of the power tool is to keep it clean. Regularly flush the power tool with compressed air thought the ventilation slots **3**.

After-sales service and application service

Our after-sales service responds to your questions concerning maintenance and repair of your product as well as spare parts. Information about service centers, parts diagrams and information about spare parts can also be found under: **www.crowntools.com**.

Transportation of the power tools

- Categorically not to drop any mechanical impact on the packaging during transport.
- When unloading / loading is not allowed to use any kind of technology that works on the principle of clamping packaging.

Environmental protection

Recycle raw materials instead of disposing as waste.

Power tool, accessories and packaging should be sorted for environment-friendly recycling.
The plastic components are labelled for categorized recycling.
These instructions are printed on recycled paper manufactured without chlorine.

The manufacturer reserves the possibility to introduce changes.

Spécifications de l'outil électrique

Perceuse à diamant avec mode micro-percussion		CT32072DH	CT32072DHL
Code de l'outil électrique	**[220-230 V ~50/60 Hz]**	**voir la page 9**	
Puissance absorbée	**[W]**	1400	1400
Puissance de sortie	**[W]**	780	780
Ampérage tension	**220-230 V [A]**	4.9	4.9
Régime à vide (première vitesse / seconde vitesse)	**[min^{-1}]**	0-900 / 0-2200	0-900 / 0-2200
Fréquence percussion (première vitesse / seconde vitesse)	**[min^{-1}]**	0-14400 / 0-35200	0-14400 / 0-35200
Puissance de perçage:			
- brique, béton cellulaire	**[mm] [pouces]**	132 5-13/64"	132 5-13/64"
- béton léger (jusqu'à M250)	**[mm] [pouces]**	102 4-1/64"	102 4-1/64"
- béton (au-dessus de M250)	**[mm] [pouces]**	82 3-15/64"	82 3-15/64"
Col de réducteur Ø	**[mm] [pouces]**	60 2-23/64"	60 2-23/64"
Broche filetée		M18x2,5	M18x2,5
Poids	**[kg] [lb]**	3,5 7.71	3,5 7.71
Classe de protection		⧈ / II	⧈ / II
Pression acoustique	**[dB(A)]**	93	93
Puissance acoustique	**[dB(A)]**	103	103
Vibration	**[m/s^2]**	12,7	12,7

Bruit d'information

Portez toujours des protections pour les oreilles (casque) lorsque le niveau de pression acoustique est supérieur à 85 dB(A).

CE Déclaration de conformité

Nous declarons sous notre propre responsabilite que le produit decrit sous "Spécifications de l'outil électrique" est en conformite avec toutes les dispositions des directives 2006/42/EC et leurs modifications ainsi qu'avec les normes suivantes :
EN 62841-1:2015+A11,
EN 62841-2-1:2018+A11+A1+A12,
EN IEC 55014-1:2021,
EN IEC 55014-2:2021,
EN IEC 61000-3-2:2019+A1:2021+A2:2024,
EN 61000-3-3:2013+A1+A2.

Gestionnaire de certification — Wu Cunzhen

Merit Link International AG
Stabio, Suisse, 15.01.2026

AVERTISSEMENT - Pour diminuer le risque de blessure, l'utilisateur doit lire le manuel d'instruction !

Règles générales de sécurité

AVERTISSEMENT ! Lire tous les avertissements de sécurité, instructions, illustrations et spécifications fournis avec cet outil électrique. Le non-respect des avertissements et des instructions peut provoquer une décharge électrique, un feu et / ou des blessures graves.

Conserver tous les avertissements et instructions pour référence ultérieure.
Le terme " outil électrique " dans les avertissements fait référence à votre outil électrique alimenté sur secteur (à cordes) ou à l'outil électrique à pile (sans fil).

Sécurité de la zone de travail

- **Garder la zone de travail propre et bien éclairée.** Les zones encombrées ou obscures sont sources d'accidents.
- **Ne pas utiliser l'outil électrique dans des atmosphères explosives, par exemple en présence de liquides inflammables, de gaz ou de poussière.** Les outils électriques génèrent des étincelles qui peuvent enflammer la poussière ou les fumées.
- **Les enfants et les personnes présentes doivent se tenir éloignés lorsque vous utilisez un outil électrique.** Les distractions peuvent vous faire perdre le contrôle.

Sécurité électrique

- **Les fiches d'outils électriques doivent correspondre à la prise de courant. Ne jamais modifier les fiches. Ne pas utiliser d'adaptateur avec des outils électriques mis à la terre (à la masse).** Des fiches non modifiées et des prises adaptées réduiront le risque de décharge électrique.
- **Éviter tout contact corporel avec les surfaces mises à la terre ou à la masse, telles que les tuyaux, les radiateurs, les cuisinières et les réfrigérateurs.** Il y a un risque accru de choc électrique si votre corps est relié à la terre ou mis à la masse.
- **Ne pas exposer les outils électriques à la pluie ou aux conditions humides.** L'entrée d'eau dans un outil électrique augmente le risque d'électrocution.
- **Ne pas forcer le cordon. Ne jamais utiliser le cordon pour transporter, tirer ou débrancher l'outil électrique. Garder le cordon à l'écart de la chaleur, de l'huile, des bords coupants ou des parties mobiles.** Les câbles endommagés ou enchevêtrés augmentent le risque d'électrocution.
- **Pour une utilisation en extérieur de l'outil électrique, choisir une rallonge adaptée.** L'utilisation d'un cordon adapté à l'extérieur réduit le risque d'électrocution.
- **Si l'utilisation d'un outil électrique dans un endroit humide est inévitable, utiliser une alimentation protégée par un dispositif différentiel résiduel (DDR).** L'utilisation d'un DDR réduit le risque d'électrocution. REMARQUE ! Le terme " dispositif différentiel résiduel (DDR) " peut être remplacé par " disjoncteur-détecteur de fuites à la terre (DDFT) " ou " disjoncteur différentiel ".
- **Avertissement !** Ne jamais toucher les surfaces métalliques exposées sur la boîte de vitesses, le bouclier, etc., car les surfaces métalliques en contact sont en interférence avec l'onde électromagnétique, ce qui peut entraîner des blessures ou des accidents potentiels.

Sécurité personnelle

- **Rester attentif et vigilant, faire preuve de bon sens en utilisant un outil électrique. Ne pas utiliser d'outil électrique en cas de fatigue ou sous influence de drogues, alcool ou médicaments.** Un moment d'inattention lors de l'utilisation des outils électriques peut entraîner des blessures graves.
- **Utiliser un équipement de protection personnelle. Toujours porter une protection oculaire.** L'utilisation d'équipement de protection tel que le masque antipoussière, les chaussures de sécurité antidérapantes, le casque ou les protections auditives dans des conditions appropriées permet de réduire les blessures corporelles.
- **Empêcher tout démarrage involontaire. S'assurer que le commutateur est en position off (arrêt) avant de connecter l'outil électrique à la source d'alimentation et / ou à la batterie, le retirer ou le transporter.** Transporter des outils électriques tout en ayant le doigt sur le commutateur ou des outils électriques avec le commutateur sur " On " est source d'accidents.
- **Retirer toute clé de réglage avant de mettre l'outil sous tension.** Une clé laissée attachée à une partie rotative de l'outil électrique peut entraîner des blessures corporelles.
- **Ne pas trop forcer. Garder une bonne assise et un bon équilibre à tout moment.** Cela permet un meilleur contrôle de l'outil électrique dans des situations inattendues.
- **Porter les vêtements appropriés. Ne pas porter de vêtements amples ou de bijoux. Vos cheveux, vêtements et gants ne doivent pas être à proximité des parties mobiles.** Les vêtements amples, les bijoux ou les cheveux longs peuvent se coincer dans des parties mobiles.
- **Si des appareils sont fournis pour la connexion des dispositifs d'extraction et de collecte de poussière, s'assurer qu'ils sont connectés et correctement utilisés.** L'utilisation de la collecte des poussières peut réduire les dangers liés à la poussière.
- **La familiarité acquise par une utilisation fréquente des outils ne doit pas vous faire devenir plus complaisant et ignorer les principes de sécurité des outils.** Une action négligente peut provoquer des blessures graves en une fraction de seconde.
- **Avertissement !** Les outils électriques peuvent produire un champ électromagnétique pendant le fonctionnement. Ce champ peut, dans certaines circonstances, interférer avec des implants médicaux actifs ou passifs. Pour réduire le risque de blessures graves ou mortelles, nous recommandons aux personnes ayant des implants médicaux de consulter leur médecin et le fabricant de l'implant médical avant d'utiliser l'outil électrique.

Utilisation et entretien de l'outil électrique

- L'utilisation de l'outil électrique par des personnes ayant des aptitudes psychophysiques ou mentales faibles et des enfants ne doit pas s'effectuer sans supervision ou formation relative à l'utilisation par une personne responsable de leur sécurité.
- **Ne pas forcer l'outil électrique. Utiliser l'outil électrique approprié à votre utilisation.** Un travail effectué avec un outil électrique approprié sera meilleur et plus sûr à la vitesse pour laquelle ce dernier a été conçu.
- **Ne pas utiliser l'outil électrique si le commutateur ne fonctionne pas.** Tout outil électrique qui ne peut pas être contrôlé avec le commutateur est dangereux et doit être réparé.
- **Débrancher la fiche de la source d'alimentation et / ou retirer la batterie de l'outil avant de procéder à des réglages, des changements d'accessoires ou ranger les outils électriques.** De telles mesures de sécurité préventives réduisent le risque de démarrage accidentel de l'outil électrique.
- **Mettre les outils électriques non utilisés hors de la portée des enfants et ne pas laisser pas les**

personnes ne connaissant pas l'outil électrique ou les instructions utiliser l'outil électrique. Les outils électriques sont dangereux pour des personnes non formées.

• **Entretien des outils électriques. Vérifier tout désalignement ou entrave des parties mobiles, rupture des pièces et toute autre condition pouvant affecter le fonctionnement de l'outil électrique. En cas d'endommagement, réparer l'outil électrique avant utilisation.** De nombreux accidents sont causés par des outils électriques mal entretenus.

• **Conserver les outils de coupe affûtés et propres.** Les outils de coupe correctement entretenus avec des bords affûtés sont moins susceptibles de se coincer et sont plus faciles à contrôler.

• **Utiliser l'outil électrique, les accessoires et les outils, etc. conformément aux présentes instructions, en tenant compte des conditions de travail et du travail à effectuer.** L'utilisation de l'outil électrique pour des opérations différentes de celles prévues peut aboutir à une situation dangereuse.

• **Garder les poignées et les surfaces de préhension au sec, propres et exemptes d'huile et de graisse.** Des poignées et des surfaces de préhension glissantes ne permettent pas une manipulation et un contrôle sécurisés de l'outil dans des situations inattendues.

• Il convient de noter que pour utiliser un outil électrique, il est nécessaire de maintenir la poignée auxiliaire correctement, pour un contrôle correct de l'outil électrique. Par conséquent, un bon maintien peut réduire le risque d'accidents ou de blessures.

Sécurité de la compatibilité électromagnétique

Lorsqu'un outil électrique est utilisé, il ne peut être tenu qu'en tenant la poignée isolée ou la surface de maintien isolée. Le contact avec le boîtier métallique peut entraîner un danger pour l'opérateur (le signal d'interférence électromagnétique sera transmis par des milieux conducteurs, ce qui peut entraîner un arrêt du stimulateur cardiaque, une arythmie, des vertiges, des maux de tête, une hypomnésie, une insomnie, une diminution de l'immunité et d'autres dangers ou blessures).

Entretien

• **L'entretien de votre outil électrique doit être effectué par un réparateur qualifié au moyen de pièces de remplacement identiques.** Cela garantira une sécurité de l'outil électrique en permanence.

• Suivre les instructions pour lubrifier et changer les accessoires.

Avertissements de sécurité spéciaux

• **Porter des protections auditives pour le forage par percussion.** L'exposition au bruit peut provoquer une perte de l'audition.

REMARQUE : L'avertissement ci-dessus s'applique uniquement aux perceuses à percussion.

• **Utiliser la / les poignée(s) auxiliaire(s) lorsqu'elle(s) est / sont fournie(s).** Une perte de contrôle peut provoquer des blessures corporelles.

• **Tenir l'outil électrique par des surfaces de préhension isolées, lors d'une opération où l'accessoire de coupe peut entrer en contact avec un câblage caché ou son propre cordon.** Un accessoire de coupe en contact avec un fil sous tension peut conduire à une mise sous tension des parties métalliques exposées et à une décharge électrique.

Précautions de sécurité pendant le fonctionnement de l'outil électrique

Attention : cet outil électrique est destiné uniquement au perçage à sec.

• N'utilisez pas un outil électrique avec un cordon endommagé. Si le cordon d'un outil électrique est endommagé pendant le fonctionnement, ne le touchez pas ; débranchez-le immédiatement. Un cordon endommagé augmente le risque de choc électrique.

• Lors de l'utilisation d'un outil électrique à l'extérieur, un disjoncteur différentiel à haute sensibilité (DDHS) doit être installé.

• Pour localiser les câblages cachés, utilisez un détecteur approprié ou obtenez les informations nécessaires auprès de votre société de services publics locale. Endommager des fils électriques provoquera un incendie et un choc électrique. Endommager une conduite de gaz provoquera une explosion. Endommager des conduites d'eau causera des dommages matériels.

• Fixez votre pièce à travailler avec un serre-joint. Des pièces non fixées peuvent causer des blessures graves et des dommages.

• L'amiante peut causer le cancer, les matériaux contenant de l'amiante ne doivent pas être usinés.

• Utilisez toujours la poignée supplémentaire antivibrations pendant le travail et maintenez fermement l'outil électrique avec les deux mains. Ceci est nécessaire pour garantir que l'embrayage de sécurité se déclenche correctement.

• Pendant le travail, faites attention à la position du cordon d'alimentation. Ne le laissez pas s'enrouler autour de vos jambes ou de vos bras.

• Ne travaillez pas depuis des échelles ou des escabeaux, car le couple de réaction généré pendant le travail peut provoquer une chute. Lorsque vous travaillez en hauteur, utilisez des échafaudages, des plateformes élévatrices, etc.

• Ne retirez jamais la poussière ou les débris pendant que l'outil électrique fonctionne.

• Faites attention à l'endroit où le carottier tombe à la fin du travail afin qu'il ne blesse personne.

• N'utilisez pas de carottiers diamantés émoussés ou endommagés.

• Il est strictement interdit de modifier la conception des carottiers diamantés ou d'utiliser des accessoires qui ne sont pas prévus pour cet outil électrique.

• Lors du travail, n'appuyez pas trop fort sur l'outil électrique et ne le penchez pas - cela peut faire coincer le carottier diamanté et surcharger le moteur.

• Évitez que le carottier diamanté ne se coince dans la pièce à travailler. Si cela se produit, n'essayez pas de le dégager en utilisant le moteur de l'outil électrique. Cela pourrait endommager l'outil électrique.

• N'essayez jamais de déloger des carottiers diamantés coincés dans la pièce à travailler à l'aide d'un marteau ou d'autres objets. Cela pourrait endommager le carottier, et des fragments de métal pourraient blesser l'opérateur et les personnes à proximité.

• Lorsque vous utilisez l'outil électrique pendant une longue durée, ne le laissez pas surchauffer.

• L'outil électrique ne peut être posé qu'après l'arrêt complet du carottier diamanté.

• Attention : le carottier diamanté devient très chaud après le perçage, ce qui peut causer des brûlures ou des dommages matériels.

Les symboles utilisés dans le manuel d'utilisation

Le manuel d'utilisation utilise les symboles ci-dessous. Pensez à lire attentivement leur signification. La bonne interprétation des symboles permet de bien utiliser l'instrument en toute sécurité.

Symbole	Légende
	Perceuse à diamant avec mode micro-percussion Les zones grisées représentent une applique molle (à la surface isolée).
CROWN PROFESSIONAL CT ... Ser.No.: XX XXXXXXX	**Etiquette avec le numéro d'usine:** CT ... - modèle; XX - date de fabrication; XXXXXXX - numéro d'usine.
	Lisez attentivement toutes les consignes de sécurité et les instructions.
	Portez les lunettes de protections.
	Portez le casque de protection.
	Portez le masque antipoussière.
	Avant les travaux de montage et de réglage, débranchez l'instrument du réseau électrique.
	Risque d'endommagement de la canalisation électrique cachée ou des conduites principales de distribution.
	Sens du mouvement.
	Sens de la rotation.
	Bloqué.
	Débloqué.
/ II	Double isolation / classe de protection.
	Attention. Information importante.
CE	Signe certifiant que l'article correspond aux directives CE et aux standards harmonisés de l'Union Européenne.
	Information utile.
	Portez les gants de protection.
	Régulation de vitesse sans gradation.
	Ne jetez pas l'outillage électrique avec les déchets ménagers.

Désignation de l'outil électrique

L'outil électrique est conçu pour le perçage ou le perçage avec micro-percussion de trous lisses et profonds à l'aide de carottiers diamantés.
Le perçage est possible dans divers matériaux de construction (béton cellulaire, brique, béton, béton armé, pierre, etc.). Cela permet de réaliser rapidement différents types de travaux : percer des trous pour les systèmes de climatisation, les conduites d'eau et les câbles électriques, percer des trous pour les prises électriques, etc.
Cet outil électrique peut être utilisé avec des supports spéciaux et des systèmes d'aspiration des poussières (non inclus dans l'ensemble de livraison).

Composants de l'outil électrique

1 Broche
2 Interrupteur "Perçage / Perçage avec micro-percussion"
3 Fentes de ventilation
4 Bouton de gyroscope marche / arrêt
5 Indicateur
6 Bouton de verrouillage en marche
7 Interrupteur marche / arrêt
8 Sélecteur de vitesse par paliers
9 Boulon de serrage *
10 Poignée supplémentaire antivibrations *

11 Adaptateur *
12 Bouchons d'oreille *
13 Clé Allen *
14 Clé à fourche *
15 Coffret de transport *
16 Col de réducteur
17 Carottier diamanté *

* Accessoires

Une partie des accessoires représentés et décrits ne figurent pas dans la livraison.

Installation et réglage des éléments de l'outil électrique

Avant de commencer à travailler avec l'outil électrique, s'assurer qu'il est débranché.

Ne pas trop serrer les fixations afin d'éviter tout endommagement du filetage.

Le montage / démontage / réglage de certains éléments est le même que pour tous les modèles d'outils électriques; dans ce cas, les modèles spécifiques ne sont pas indiqués sur l'illustration.

Poignée supplémentaire antivibrations (voir fig. 1)

Utilisez toujours la poignée supplémentaire antivibrations **10** pendant l'utilisation. La poignée supplémentaire antivibrations **10** peut être positionnée comme jugé confortable par l'utilisateur.

- Desserrer le boulon de serrage **9** à l'aide de la clé Allen **13** comme indiqué sur la figure 1.1.
- Installez la poignée supplémentaire antivibrations **10** sur le col de réducteur **16** (voir fig. 1.2).
- Tournez la poignée supplémentaire antivibrations **10** vers la position souhaitée (voir fig. 1.3).
- Serrez le boulon de serrage **9** (voir fig. 1.1).

Le col de réducteur 16 a un diamètre de 60 mm, ce qui permet d'utiliser l'outil électrique avec des supports spéciaux pour le carottage diamanté (non inclus dans l'ensemble de livraison).

Installation / remplacement de l'adaptateur (voir fig. 2)

- Vissez l'adaptateur **11** sur la broche **1** et serrez à l'aide des deux clés à fourche **14** (voir fig. 2). Maintenez la broche **1** avec une clé à fourche **14** et serrez l'adaptateur **11** avec l'autre.
- Les opérations de démontage se font en séquence inverse.

Installation / remplacement d'un carottier diamanté (voir fig. 3)

Lors d'une utilisation prolongée, le carottier diamanté 17 peut devenir très chaud. Ne le touchez pas à mains nues, portez des gants.

Installez / remplacez le carottier diamanté **17** comme indiqué sur la figure 3.

Première utilisation de l'outil électrique

Toujours utiliser la bonne tension d'alimentation: la tension d'alimentation doit correspondre à celle indiquée sur la plaque d'identification de l'outil électrique.

Mettre en marche / arrêter l'outil électrique

Marche / arrêt à court terme

Pour mettre en marche, presser et maintenir le sélecteur marche / arrêt **7**, pour arrêter - le relâcher.

Marche / arrêt à long terme

Activer:
Pousser le sélecteur marche / arrêt **7** et le bloquer en position à l'aide du bouton de blocage du sélecteur marche / arrêt **6**.
Désactiver:
Pousser et relâcher le sélecteur marche / arrêt **7**.

Caractéristiques de l'outil électrique

Interrupteur "Perçage / Perçage avec micro-percussion" (voir fig. 4-5)

L'interrupteur **2** est conçu pour activer les modes de fonctionnement suivants de l'outil électrique :

- **perçage** - utilisé au début du perçage, pour un positionnement plus précis du carottier diamanté **17**, ainsi que pour le perçage dans des matériaux plus tendres - brique, béton cellulaire, etc. Pour activer ce mode de fonctionnement, déplacez l'interrupteur **2** vers la droite jusqu'à la butée (voir fig. 4).
- **perçage avec micro-percussion** - pour un perçage rapide et précis dans divers matériaux. Une caractéristique distinctive de ce mode de fonctionnement est l'absence de charges d'impact importantes, qui peuvent affaiblir les structures et provoquer des fissures. Pour activer ce mode, déplacez l'interrupteur **2** complètement vers la gauche (voir fig. 5).

Ajustage de vitesse continue

La vitesse est réglable de 0 à maximum en appuyant sur l'interrupteur marche / arrêt **7**. Appuyez faiblement pour obtenir de révolutions basses, ce qui permet une mise en marche sans à-coup de l'outil électrique.

Sélecteur de vitesse par paliers (voir fig. 4-5)

Attention : changez la plage de vitesse uniquement après l'arrêt complet du moteur.

L'interrupteur **8** est conçu pour commuter la plage de vitesse de rotation et de fréquence de percussion.

- **première vitesse** - les valeurs de la plage de RPM et de percussion se trouvent dans le tableau des données techniques. La première vitesse est utilisée au début du perçage pour un positionnement plus précis du carottier diamanté **17**. Pour

engager la première vitesse, tournez l'interrupteur **8** vers la position indiquée sur la figure 4.
• **deuxième vitesse** - la plage de vitesse et de percussion se trouve dans le tableau des données techniques. La deuxième vitesse est utilisée pour le perçage rapide avec un carottier diamanté. Pour engager la deuxième vitesse, tournez l'interrupteur **8** vers la position indiquée sur la figure 5.

Embrayage de sécurité

L'embrayage de sécurité est conçu pour assurer la sécurité de l'opérateur et protéger l'outil électrique en cas de surcharges critiques :
• protection de l'opérateur contre les blessures - pendant le travail, en particulier dans le béton armé, un carottier diamanté **17** peut soudainement se coincer. Cela crée un fort couple de réaction (couple de recul) qui peut arracher l'outil électrique des mains du travailleur, risquant de causer des blessures. Lorsque cela se produit, l'embrayage de sécurité se déclenche, interrompant instantanément la transmission de la rotation à la broche, empêchant (ou réduisant considérablement) le couple de recul ;
• protection du moteur et du réducteur - si un carottier diamanté **17** se coince, le moteur continue de tourner, entraînant une augmentation brutale de la charge et une surchauffe. Lorsque cela se produit, l'embrayage de sécurité se déclenche, interrompant instantanément la transmission de la rotation à la broche, empêchant les dommages aux mécanismes internes de l'outil électrique.

Le déclenchement de l'embrayage de sécurité se manifeste par un ralentissement de la rotation du carottier diamanté **17**, voire un arrêt complet.

Attention : pour que l'embrayage de sécurité fonctionne correctement, vous devez maintenir fermement l'outil électrique avec les deux mains.

Gyroscope

[CT32072DHL]

Lors du travail, en particulier avec du béton armé, la couronne de forage diamantée **17** peut se coincer soudainement. Cela crée un fort moment réactif (recul) qui peut arracher l'outil électrique des mains de l'opérateur, risquant de causer des blessures. Le gyroscope surveille la position du corps de l'outil électrique pendant le fonctionnement et si celui-ci pivote soudainement de plus de 30° en 200 ms, l'outil électrique s'arrête immédiatement.

• Appuyez et relâchez le bouton **4** pour activer le gyroscope. Le témoin **5** s'allumera en vert.
• Appuyez et relâchez à nouveau le bouton **4** pour désactiver le gyroscope. Le témoin **5** s'éteindra.

Protection contre les surcharges

[CT32072DHL]

La protection contre les surcharges est conçue pour protéger l'outil électrique en cas de surcharge critique.

• En fonctionnement normal, le témoin **5** est vert allumé.
• À l'approche de la puissance maximale, le témoin **5** clignote en rouge, et l'outil électrique s'arrêtera automatiquement après 180 secondes.
• En cas de surcharge, le témoin **5** est rouge fixe, et l'outil électrique s'arrêtera automatiquement après 5 secondes.
• La fonction de protection contre les surcharges reste active que le gyroscope soit activé ou désactivé.

Recommandations pour utilisation de l'outil électrique

• Marquez les futurs trous.
• Lors du travail, il est recommandé d'utiliser un système d'évacuation des poussières connecté à un aspirateur spécial (non inclus dans l'ensemble de livraison).
• Pour améliorer la précision du perçage, il est recommandé d'utiliser des forets de centrage, des gabarits pour le perçage de trous pour prises, etc. (non inclus dans l'ensemble de livraison).
• Installez la poignée supplémentaire antivibrations **10** et le carottier diamanté **17** comme décrit ci-dessus.
• Mettez l'outil électrique en marche.
• Commencez le perçage à basse vitesse et sans percussion (voir fig. 4). Avancez l'outil électrique en douceur. Pour une insertion plus précise du carottier diamanté **17**, vous pouvez incliner légèrement l'outil électrique de sorte que le bord du carottier diamanté **17** engage en premier, puis redressez l'outil électrique. Augmentez progressivement la vitesse et poursuivez le perçage avec une pression uniforme, mais non excessive.
• Lorsque le carottier diamanté **17** pénètre la surface d'environ 5-10 mm, éteignez l'outil électrique. Attendez que le carottier diamanté **17** s'arrête complètement, puis passez en mode perçage avec micro-percussion et deuxième vitesse (voir fig. 5).
• Mettez l'outil électrique en marche et poursuivez le perçage.
• Lors du perçage, effectuez de petits mouvements de va-et-vient avec l'outil électrique ; cela aidera à éliminer plus efficacement la poussière de la zone de perçage (voir fig. 6.1).
• Pour réduire la charge sur le moteur et sur le carottier diamanté **17**, et pour augmenter la vitesse de perçage, effectuez de petits mouvements de rotation avec l'outil électrique avec un écart par rapport à l'axe de perçage (voir fig. 6.2).
• Réduisez la vitesse en fin de perçage. Une fois le trou percé, réduisez la vitesse et retirez lentement le carottier diamanté **17** du trou.
• Éteignez l'outil électrique. N'oubliez pas que le carottier diamanté **17** devient très chaud pendant le fonctionnement.
• Faites attention à l'endroit où le carottier (le noyau du matériau) tombe à la fin du perçage pour éviter de blesser qui que ce soit.
• Si le carottier reste dans le trou, retirez-le à l'aide d'un burin, qu'il faut enfoncer dans la fente, puis retirez le carottier cassé du trou.

Entretien de l'outil électrique / mesures préventives

Avant de commencer à travailler avec l'outil électrique, s'assurer qu'il est débranché.

Nettoyage de l'outil électrique

Un critère indispensable pour utiliser le l'outil électrique sur le long terme est de le nettoyer régulièrement.

Chasser régulièrement les poussières de l'outil électrique en utilisant de l'air comprimé dans chaque trou **3**.

Services après-vente et d'application

Notre service après-vente répond à vos questions concernant l'entretien et la réparation de votre appareil et de ses pièces de rechange. Des informations sur les centres d'entretien, les schémas des pièces de rechange et les pièces de rechange sont également disponibles à l'adresse suivante : **www.crowntools.com**.

Transport des outils électriques

- Éviter strictement tout impact mécanique sur l'emballage pendant le transport.
- Lors du déchargement / chargement, il est interdit d'utiliser tout type de technologie fonctionnant sur le principe de serrage de l'emballage.

Protection de l'environnement

Récupération des matières premières plutôt qu'élimination des déchets.

Séparer l'outil électrique, les accessoires et l'emballage pour un recyclage écologique.
Nos pièces plastiques ont ainsi été marquées en vue d'un recyclage sélectif des différents matériaux.
Ce manuel d'instructions a été fabriqué à partir d'un papier recyclé blanchi en l'absence de chlore.

Specifiche tecniche dell'utensile elettrico

Trapano a diamante con modalità micro-percussione		CT32072DH	CT32072DHL
Codice utensile elettrico	[220-230 V ~50/60 Hz]	vedi pagina 9	
Potenza nominale	[W]	1400	1400
Potenza erogata	[W]	780	780
Amperaggio del voltaggio	220-230 V [A]	4.9	4.9
Velocità a vuoto (prima velocità / seconda velocità)	[min^{-1}]	0-900 / 0-2200	0-900 / 0-2200
Percussioni al minuto (prima velocità / seconda velocità)	[min^{-1}]	0-14400 / 0-35200	0-14400 / 0-35200
Capacità di foratura:			
- mattone, calcestruzzo cellulare	[mm] [pollici]	132 5-13/64"	132 5-13/64"
- calcestruzzo leggero (fino a M250)	[mm] [pollici]	102 4-1/64"	102 4-1/64"
- calcestruzzo (oltre M250)	[mm] [pollici]	82 3-15/64"	82 3-15/64"
Collo del riduttore Ø	[mm] [pollici]	60 2-23/64"	60 2-23/64"
Filettatura dell'alberino		M18x2,5	M18x2,5
Peso	[kg] [lb]	3,5 7.71	3,5 7.71
Classe di sicurezza		⧈ / II	⧈ / II
Pressione sonora	[dB(A)]	93	93
Potenza acustica	[dB(A)]	103	103
Vibrazione ponderata	[m/s^2]	12,7	12,7

Rumore informazioni

Indossare sempre le cuffie di protezione se la pressione sonora supera gli 85 dB(A).

Dichiarazione di conformità

Dichiariamo sotto la nostra piena responsabilita che il prodotto descritto nella sezione "Specifiche tecniche dell'utensile elettrico" e conforme a tutte le disposizioni pertinenti delle Direttive 2006/42/EC, e alle relative modifiche, nonche alle seguenti Normative:
EN 62841-1:2015+A11,
EN 62841-2-1:2018+A11+A1+A12,
EN IEC 55014-1:2021,
EN IEC 55014-2:2021,
EN IEC 61000-3-2:2019+A1:2021+A2:2024,
EN 61000-3-3:2013+A1+A2.

Responsabile della certificazione — Wu Cunzhen

Merit Link International AG
Stabio, Svizzera, 15.01.2026

ATTENZIONE - Per ridurre il rischio di lesioni, l'operatore deve leggere il manuale di istruzioni!

Regole generali di sicurezza

ATTENZIONE! Leggere tutte le avvertenze di sicurezza, le istruzioni, le illustrazioni e le specifiche fornite con questo elettroutensile. La mancata osservanza delle avvertenze e delle istruzioni può causare scosse elettriche, incendi e / o lesioni gravi.

Conservare tutte le avvertenze e le istruzioni per riferimenti futuri.
Il termine "utensile elettrico" nelle avvertenze si riferisce all'utensile elettrico alimentato dalla rete (via cavo) o alimentato a batteria (senza cavo).

Sicurezza dell'area di lavoro

- **Mantenere l'area di lavoro pulita e ben illuminata.** Zone in disordine e buie favoriscono gli incidenti.
- **Non utilizzare utensili elettrici in zone con atmosfere esplosive, come ad esempio in presenza di liquidi infiammabili, gas o polveri.** Gli utensili creano scintille che possono incendiare la polvere od i fumi.
- **Tenere i bambini e gli astanti lontano dalla zona di lavoro durante l'uso di un utensile elettrico.** Le distrazioni possono far perdere il controllo.

Sicurezza elettrica

- **Le spine dell'utensile elettrico devono corrispondere alle prese. Non modificare mai la spina in nessun modo. Non usare adattatori spina con utensili elettrici con messa a terra (collegamento di massa).** Le spine non modificate e corrispondenti prese elettriche riducono il rischio di scosse elettriche.
- **Evitare il contatto del corpo con superfici collegate a terra o a massa, come tubi, radiatori, frigoriferi, ecc.** C'è un maggior rischio di scossa elettrica, se il vostro corpo viene in contatto con collegamenti a terra o a massa.
- **Non esporre gli utensili elettrici alla pioggia o all'umidità.** Se entra dell'acqua nell'utensile elettrico aumenta il rischio di scosse elettriche.
- **Non rovinare il filo elettrico. Non utilizzare mai il filo per trasportare, tirare o scollegare l'utensile elettrico. Tenere il filo lontano da calore, olio, spigoli vivi o parti in movimento.** Cavi danneggiati o aggrovigliati aumentano il rischio di scosse elettriche.
- **Quando un utensile elettrico è usato all'aperto, utilizzare una prolunga adatta all'uso esterno.** Se si usa un filo adatto per uso all'esterno si riduce il rischio di scosse elettriche.
- **Se non si può evitare di usare un utensile elettrico in un luogo umido, utilizzare un dispositivo di protezione a corrente residua (RCD).** L'uso di un dispositivo di protezione a corrente residua (RCD) riduce il rischio di scosse elettriche. NOTA! Il termine "dispositivo di protezione a corrente residua (RCD)" può essere sostituito dal termine "interruttore di circuito salvavita (GFCI)" o "interruttore differenziale (ELCB)".
- **Attenzione!** Non toccare mai le superfici metalliche esposte del riduttore, scudo, e così via poiché il contatto con superfici metalliche interferisce con l'onda elettromagnetica, provocando potenziali lesioni o incidenti.

Sicurezza personale

- **Stare all'erta, guardare quello che si sta facendo e usare il buon senso quando si usa un utensile elettrico. Non utilizzare un utensile elettrico quando si è stanchi o sotto l'influenza di droghe, alcol o medicinali.** Un momento di disattenzione durante l'uso di utensili elettrici può provocare gravi lesioni personali.
- **Usare i dispositivi di protezione individuali. Indossare sempre occhiali protettivi.** Equipaggiamenti protettivi, come mascherina antipolvere, scarpe di sicurezza antiscivolo, casco di sicurezza o protezione per l'udito utilizzati in condizioni appropriate, riducono il rischio di lesioni personali.
- **Prevenire gli avviamenti accidentali. Assicurarsi che l'interruttore sia in posizione off prima di collegare la fonte di alimentazione e / o il gruppo batterie, quando si prende in mano o si trasporta l'utensile.** Trasportare gli utensili elettrici tenendo le dita sull'interruttore oppure alimentare gli utensili con l'interruttore acceso favorisce il verificarsi di incidenti.
- **Rimuovere qualsiasi chiave di regolazione o chiave inglese prima di accendere l'utensile elettrico.** Una chiave inglese o una chiave rimasta attaccata ad un componente in rotazione dell'utensile elettrico può causare lesioni personali.
- **Mantenere una posizione stabile. Mantenere sempre una posizione dei piedi e un bilanciamento corretti.** Ciò consente di controllare meglio l'utensile elettrico in situazioni impreviste.
- **Vestirsi adeguatamente. Non indossare abiti larghi né gioielli. Tenere capelli, indumenti e guanti lontano dai componenti in movimento.** Vestiti larghi, gioielli o capelli lunghi possono impigliarsi nei componenti in movimento.
- **Se è possibile collegare dispositivi per l'aspirazione e la raccolta delle polveri; assicurarsi che questi siano collegati ed utilizzati correttamente.** L'utilizzo di un aspirapolvere può ridurre i rischi connessi alle polveri.
- **Non permettere che la familiarità acquisita con l'uso frequente di utensili diventi un rilassamento nell'ignorare principi di sicurezza dell'utensile.** Un'azione negligente può causare gravi lesioni in una frazione di secondo.
- **Attenzione!** Gli utensili elettrici possono produrre un campo elettromagnetico durante il funzionamento. Questo campo non può in alcune circostanze interferire con impianti medici attivi o passivi. Per ridurre il rischio di lesioni gravi o mortali, si raccomanda alle persone con impianti medici di consultare il proprio medico e il produttore dell'impianto medico prima di utilizzare questo utensile elettrico.

Uso e manutenzione di un utensile elettrico

- Le persone con attitudini psicofisiche o mentali ridotte così come anche i bambini non possono usare l'utensile elettrico, se non sotto la supervisione o istruiti da una persona responsabile della loro sicurezza circa l'uso dell'utensile elettrico.
- **Non forzare l'utensile elettrico. Utilizzare l'utensile elettrico adatto per l'uso che se ne vuol fare.** L'utensile elettrico corretto farà il lavoro meglio ed in modo più sicuro alla velocità per la quale è stato progettato.
- **Non usare l'utensile elettrico se l'interruttore non è in grado di accenderlo e spegnerlo.** Qualsiasi utensile elettrico che non possa essere controllato con l'interruttore è pericoloso e deve essere riparato.
- **Staccare la spina dalla presa di corrente e / o batteria dall'utensile elettrico prima di effettuare qualsiasi regolazione, cambiare accessori o riporre utensili elettrici.** Tali misure di sicurezza preventive riducono il rischio di avviare in modo accidentale l'utensile elettrico.
- **Conservare gli utensili elettrici inattivi fuori dalla portata dei bambini e non lasciare che utilizzino l'utensile persone che non hanno familiarità con l'utensile elettrico o con le presenti istruzioni.** Gli

utensili elettrici sono pericolosi nelle mani di persone non addestrate.

• **Manutenzione degli utensili elettrici. Controllare che tutte le varie parti siano ben allineate, che le parti mobili siano ben collegate, se ci sono componenti rotti e qualsiasi altra condizione che possa compromettere il funzionamento dell'utensile. Se danneggiato, far riparare l'utensile prima dell'uso.** Molti incidenti sono causati da utensili elettrici su cui non è stata effettuata una corretta manutenzione.

• **Mantenere affilati e puliti gli utensili da taglio.** Quando un utensile da taglio è sottoposto a regolare manutenzione ed ha i bordi da taglio ben affilati, è meno probabile che possa grippare ed è più facile da controllare.

• **Utilizzare l'utensile elettrico, gli accessori, attrezzi, ecc. in conformità alle presenti istruzioni, tenendo conto delle condizioni di lavoro e il lavoro da eseguire.** Usare l'utensile elettrico per operazioni diverse da quelle previste potrebbero provocare una situazione pericolosa.

• **Mantenere le maniglie e le superfici di presa asciutte, pulite e prive di olio e grasso.** Maniglie e impugnature sdrucciolevoli non consentono una manipolazione sicura e il controllo dell'utensile in situazioni impreviste.

• Si noti che quando si utilizza uno utensile elettrico, si prega di tenere l 'impugnatura supplementare correttamente, che è utile per mantenere il controllo dell'utensile elettrico. Pertanto, la corretta tenuta può ridurre il rischio di incidenti o infortuni.

Sicurezza in compatibilità elettromagnetica

Quando si utilizza un elettroutensile, è possibile tenerlo solo afferrandolo per l'impugnatura isolata o la superficie di supporto isolata. Il contatto con l'involucro metallico può causare pericolo per l'operatore (il segnale di interferenza elettromagnetica viene trasmesso attraverso mezzi conduttivi, che potrebbero portare all'arresto di un eventuale pacemaker cardiaco, aritmia, vertigini, mal di testa, ipomnesi, insonnia, riduzione dell'immunità e altri pericoli o lesioni).

Servizio

• **Far riparare l'utensile elettrico da una persona qualificata utilizzando solo parti di ricambio identiche.** Questo assicurerà che sia mantenuta la sicurezza dell'utensile.

• Seguire le istruzioni per la lubrificazione e la sostituzione degli accessori.

Avvertenze di sicurezza speciali

• **Indossare protezioni per le orecchie quando si procede a foratura con percussione.** L'esposizione al rumore può causare la perdita dell'udito.

NOTA: L'avviso di cui sopra si applica solo a trapani a percussione e può essere omessa per trapani diversi da trapani a percussione.

• **Utilizzare impugnatura / e ausiliaria / e, se fornito con l'utensile elettrico.** La perdita di controllo può causare lesioni personali.

• **Durante un operazione, usare l'utensile elettrico esclusivamente tramite le impugnature con isolante, poiché l'accessorio da taglio potrebbe venire a contatto con fili nascosti o col cavo dell'utensile.** Gli accessori da taglio che entrano in contatto con un filo elettrico potrebbero esporre le parti metalliche dell'utensile causando all'operatore una scossa elettrica.

Linee guida di sicurezza durante il funzionamento dell'utensile elettrico

Attenzione: questo utensile elettrico è destinato esclusivamente alla foratura a secco.

• Non utilizzare un utensile elettrico con il cavo danneggiato. Se il cavo di un utensile elettrico viene danneggiato durante l'uso, non toccarlo; scollegarlo immediatamente. Un cavo danneggiato aumenta il rischio di scossa elettrica.

• Quando si utilizza un utensile elettrico all'aperto, deve essere installato un interruttore differenziale (salvavita).

• Per individuare cavi elettrici nascosti, utilizzare un rilevatore adatto o ottenere le informazioni necessarie dalla vostra azienda di servizi locale. Il danneggiamento di cavi elettrici provocherà incendio e scossa elettrica. Il danneggiamento di una tubazione del gas causerà un'esplosione. Il danneggiamento di tubazioni dell'acqua causerà danni materiali.

• Bloccate il pezzo da lavorare con un morsetto. Pezzi non fissati possono causare gravi infortuni e danni.

• L'amianto può causare il cancro, i materiali contenenti amianto non devono essere lavorati.

• Utilizzare sempre il manico aggiuntivo antivibrante durante il lavoro e tenere saldamente l'utensile elettrico con entrambe le mani. Ciò è necessario per garantire che la frizione di sicurezza si innesti correttamente.

• Durante il lavoro, prestare attenzione alla posizione del cavo di alimentazione. Non lasciare che si avvolga intorno alle gambe o alle braccia.

• Non lavorare da scale a pioli o scale a libretto, poiché il rinculo generato durante il lavoro può causare una caduta. Quando si lavora in altezza, utilizzare ponteggi, piattaforme elevatrici, ecc.

• Non rimuovere mai polvere o detriti mentre l'utensile elettrico è in funzione.

• Fare attenzione a dove cade il nucleo forato al termine del lavoro, in modo che non ferisca nessuno.

• Non utilizzare corone diamantate opache o danneggiate.

• È severamente vietato modificare il progetto delle corone diamantate o utilizzare accessori non destinati a questo utensile elettrico.

• Durante il lavoro, non premere troppo forte sull'utensile elettrico o inclinarlo: ciò può causare il blocco della corona diamantata e il sovraccarico del motore.

• Evitare che la corona diamantata rimanga intrappolata nel pezzo da lavorare. Se ciò accade, non tentare di liberarla utilizzando il motore dell'utensile elettrico. Ciò potrebbe danneggiare l'utensile elettrico.

• Non tentare mai di rimuovere corone diamantate bloccate nel pezzo da lavorare utilizzando un martello o altri oggetti. Ciò potrebbe danneggiare la corona diamantata e frammenti di metallo potrebbero ferire l'operatore e le persone nelle vicinanze.

• Quando si utilizza l'utensile elettrico per un periodo prolungato, non lasciarlo surriscaldare.

• L'utensile elettrico può essere posato solo dopo che la corona diamantata si è completamente fermata.

• Attenzione: la corona diamantata diventa molto calda dopo la foratura, il che può causare ustioni o danni materiali.

Simboli usati nel manuale

I simboli qui di seguito sono usati nel manuale di istruzioni, si prega di ricordare il loro significato. Una corretta interpretazione dei simboli consentirà un uso corretto e sicuro dell'apparecchio.

Simbolo	Significato
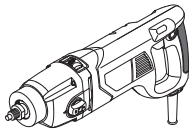	**Trapano a diamante con modalità micro-percussione** Sezioni marcate in grigio - impugnatura morbida (con superficie isolata).
CROWN PROFESSIONAL CT ... Ser.No.: XX XXXXXXX	**Adesivo numero di serie:** CT ... - modello; XX - data di fabbricazione; XXXXXXX - numero di serie.
	Leggi tutte le norme di sicurezza e le istruzioni.
	Indossare occhiali di sicurezza.
	Indossare protezioni per le orecchie.
	Indossare una mascherina antipolvere.
	Scollegare l'apparecchio dalla rete prima dell'installazione o regolazione.
	Rischio di danni alle linee di cablaggio o linee domestiche nascoste.
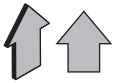	Senso del movimento.
	Senso di rotazione.
	Bloccato.

Simbolo	Significato
	Sbloccato.
⧈ / II	Doppia classe di isolamento / protezione.
	Attenzione. Importante.
CE	Un segno che certifica che il prodotto è conforme ai requisiti essenziali delle direttive UE e gli standard armonizzati a livello comunitario.
	Informazioni utili.
	Indossare guanti protettivi.
	Controllo velocità continua.
	Non smaltire l'apparecchio in un contenitore per rifiuti domestici.

Designazione utensile elettrico

L'utensile elettrico è progettato per la foratura o la foratura con micro-percussione di fori lisci e profondi utilizzando corone diamantate.
La foratura è possibile in vari materiali da costruzione (calcestruzzo cellulare, mattone, calcestruzzo, calcestruzzo armato, pietra, ecc.). Ciò consente di completare rapidamente vari tipi di lavoro: forare fori per sistemi di condizionamento dell'aria, tubi dell'acqua e cavi elettrici, forare fori per prese elettriche, ecc.
Questo utensile elettrico può essere utilizzato con supporti speciali e sistemi di aspirazione polvere (non inclusi nella confezione di fornitura).

Componenti dell'utensile elettrico

1 Mandrino
2 Interruttore "Foratura / Foratura con micro-percussione"
3 Feritoie di ventilazione

4 Pulsante di attivazione / disattivazione giroscopio
5 Indicatore
6 Pulsante di blocco
7 Interruttore on / off
8 Selettore a gradini della velocità
9 Bullone di serraggio *
10 Manico aggiuntivo antivibrante *
11 Adattatore *
12 Tappi per le orecchie *
13 Chiave esagonale *
14 Chiave *
15 Valigetta da trasporto *
16 Collo del riduttore
17 Corona diamantata *

* Optional

Non tutti gli accessori illustrati o descritti fanno parte della dotazione standard.

Installazione e regolazione elementi dell'utensile elettrico

Prima di eseguire qualsiasi operazione sull'utensile elettrico, scollegarlo dalla rete elettrica.

Non tirare troppo gli inserti per non danneggiare la filettatura.

Il montaggio / smontaggio / impostazione di alcuni elementi sono simili per tutti gli apparecchi elettrici, in questo caso I modelli specifici non sono indicati nell'illustrazione.

Manico aggiuntivo antivibrante (vedi fig. 1)

Utilizzare sempre il manico aggiuntivo antivibrante **10** durante l'uso. Il manico aggiuntivo antivibrante **10** può essere posizionato come ritenuto più comodo dall'utente.

- Allentare il bullone di serraggio **9** utilizzando la chiave esagonale **13** come mostrato nella figura 1.1.
- Installare il manico aggiuntivo antivibrante **10** sul collo del riduttore **16** (vedi fig. 1.2).
- Ruotare il manico aggiuntivo antivibrante **10** nella posizione desiderata (vedi fig. 1.3).
- Serrare il bullone di serraggio **9** (vedi fig. 1.1).

Il collo del riduttore 16 ha un diametro di 60 mm, il che consente l'uso dell'utensile elettrico con supporti speciali per la foratura diamantata (non inclusi nella confezione di fornitura).

Installazione / sostituzione dell'adattatore (vedi fig. 2)

- Avvitare l'adattatore **11** sul mandrino **1** e serrarlo utilizzando due chiavi **14** (vedi fig. 2). Tenere il mandrino **1** con una chiave **14** e serrare l'adattatore **11** con l'altra.
- Le operazioni di smontaggio vanno eseguite in sequenza inversa.

Installazione / sostituzione di una corona diamantata (vedi fig. 3)

Se utilizzata a lungo, la corona diamantata 17 può diventare molto calda. Non toccarla a mani nude, indossare guanti.

Installare / sostituire la corona diamantata **17** come mostrato in figura 3.

Funzionamento iniziale dell'utensile elettrico

Utilizzare sempre il corretto voltaggio: il voltaggio elettrico usato deve sempre corrispondere a quello riportato sull'etichetta informativa presente sull'apparecchio elettrico.

Accensione / spegnimento dell'utensile elettrico

Accensione per un breve periodo

Per accendere, premere e tenere premuto l'interruttore on / off **7**. Per spegnere, rilasciarlo.

Accensione per un lungo periodo

Accensione:
Premere l'interruttore on / off **7** e bloccarlo in questa posizione con il tasto di bloccaggio dell'interruttore on / off **6**.
Spegnimento:
Premere e rilasciare l'interruttore on / off **7**.

Caratteristiche dell'utensile elettrico

Interruttore "Foratura / Foratura con micro-percussione" (vedi fig. 4-5)

L'interruttore **2** è progettato per abilitare le seguenti modalità operative dell'utensile elettrico:

- **foratura** - utilizzata all'inizio della foratura, per un posizionamento più preciso della corona diamantata **17**, nonché per la foratura in materiali più morbidi - mattone, calcestruzzo cellulare, ecc. Per attivare questa modalità operativa, spostare l'interruttore **2** completamente verso destra (vedi fig. 4).
- **foratura con micro-percussione** - per una foratura rapida e precisa in vari materiali. Una caratteristica distintiva di questa modalità operativa è l'assenza di carichi d'urto significativi, che potrebbero indebolire le strutture e causare crepe. Per attivare questa modalità, spostare l'interruttore **2** completamente verso sinistra (vedi fig. 5).

Regolazione della velocità

La velocità si controlla partendo dallo 0 fino al suo massimo valore esercitando pressione sull'interruttore on / off **7**. Una pressione leggera sull'interruttore provocherà velocità dei giri bassa, permettendo quindi un accensione graduale dell'apparecchio elettrico.

Selettore a gradini della velocità (vedi fig. 4-5)

Attenzione: cambiare la gamma di velocità solo dopo che il motore si è completamente fermato.

L'interruttore **8** è progettato per commutare la gamma di velocità di rotazione e frequenza di percussione.

- **prima velocità** - i valori della gamma di RPM e percussione si trovano nella tabella dei dati tecnici. La prima velocità viene utilizzata all'inizio della foratura per un posizionamento più preciso della corona diamantata **17**. Per innestare la prima velocità, ruotare l'interruttore **8** nella posizione mostrata in figura 4.
- **seconda velocità** - la gamma di velocità e percussione si trova nella tabella dei dati tecnici. La seconda velocità viene utilizzata per la foratura rapida con corona diamantata. Per innestare la seconda velocità, ruotare l'interruttore **8** nella posizione mostrata in figura 5.

Frizione di sicurezza

La frizione di sicurezza è progettata per garantire la sicurezza dell'operatore e proteggere l'utensile elettrico in caso di sovraccarichi critici:

- protezione dell'operatore da lesioni - durante il lavoro, specialmente nel calcestruzzo armato, una corona diamantata **17** può improvvisamente bloccarsi. Ciò crea una forte coppia reattiva (rinculo) che può strappare l'utensile dalle mani dell'operatore, potenzialmente causando infortuni. Quando ciò si verifica, la frizione di sicurezza si innesta, interrompendo istantaneamente la trasmissione della rotazione al mandrino, prevenendo (o riducendo significativamente) il rinculo;
- protezione del motore e del riduttore - se una corona diamantata **17** si blocca, il motore continua a funzionare, comportando un forte aumento del carico e surriscaldamento. Quando ciò si verifica, la frizione di sicurezza si innesta, interrompendo istantaneamente la trasmissione della rotazione al mandrino, prevenendo danni ai meccanismi interni dell'utensile elettrico.

L'attivazione della frizione di sicurezza si manifesta come un rallentamento della rotazione della corona diamantata **17**, e persino un arresto completo.

Attenzione: Affinché la frizione di sicurezza funzioni correttamente, è necessario tenere saldamente l'utensile elettrico con entrambe le mani.

Giroscopio

[CT32072DHL]

Durante il lavoro, specialmente con il calcestruzzo armato, la punta diamantata **17** potrebbe bloccarsi improvvisamente. Ciò genera un forte momento reattivo (rinculo) che può strappare l'elettroutensile dalle mani dell'operatore, con rischio di lesioni. Il giroscopio monitora la posizione del corpo dell'elettroutensile durante il funzionamento e, se ruota improvvisamente di oltre 30° in 200 ms, l'elettroutensile si spegne immediatamente.

- Premere e rilasciare il pulsante **4** per attivare il giroscopio. L'indicatore **5** inizierà a illuminarsi di verde.
- Premere e rilasciare nuovamente il pulsante **4** per disattivare il giroscopio. L'indicatore **5** si spegnerà.

Protezione da sovraccarico

[CT32072DHL]

La protezione da sovraccarico è progettata per proteggere l'elettroutensile in caso di sovraccarichi critici.

- Durante il funzionamento normale, l'indicatore **5** è illuminato di verde.
- Quando ci si avvicina alla potenza massima, l'indicatore **5** inizia a lampeggiare rosso e l'elettroutensile si spegne automaticamente dopo 180 secondi.
- In caso di sovraccarico, l'indicatore **5** è illuminato rosso fisso e l'elettroutensile si spegne automaticamente dopo 5 secondi.
- La funzione di protezione da sovraccarico rimane attiva indipendentemente dal fatto che il giroscopio sia acceso o spento.

Raccomandazioni sull'uso dell'utensile elettrico

- Marcare i fori futuri.
- Durante il lavoro, si consiglia di utilizzare un sistema di rimozione polvere collegato a un aspirapolvere speciale (non incluso nella confezione di fornitura).
- Per migliorare la precisione di foratura, si consiglia di utilizzare punte centratrici, modelli per la foratura di fori per prese, ecc. (non inclusi nella confezione di fornitura).
- Installare il manico aggiuntivo antivibrante **10** e la corona diamantata **17** come descritto sopra.
- Accendere l'utensile elettrico.
- Iniziare la foratura a bassa velocità e senza percussione (vedi fig. 4). Muovere l'utensile elettrico in avanti in modo fluido. Per un inserimento più preciso della corona diamantata **17**, è possibile inclinare leggermente l'utensile elettrico in modo che sia il bordo della corona diamantata **17** a impegnarsi per primo, quindi raddrizzare l'utensile. Aumentare gradualmente la velocità e continuare la foratura con una pressione uniforme, ma non eccessiva.
- Quando la corona diamantata **17** penetra nella superficie di circa 5-10 mm, spegnere l'utensile elettrico. Attendere che la corona diamantata **17** si fermi completamente e poi passare alla modalità di foratura con micro-percussione e alla seconda velocità (vedi fig. 5).
- Accendere l'utensile elettrico e continuare la foratura.
- Durante la foratura, eseguire piccoli movimenti avanti e indietro con l'utensile elettrico; ciò aiuterà a rimuovere la polvere dall'area di foratura in modo più efficace (vedi fig. 6.1).
- Per ridurre il carico sul motore e sulla corona diamantata **17** e aumentare la velocità di foratura, eseguire piccoli movimenti rotatori con l'utensile elettrico con una deviazione dall'asse di foratura (vedi fig. 6.2).
- Ridurre la velocità mentre si termina la foratura. Una volta praticato il foro, ridurre la velocità e rimuovere lentamente la corona diamantata **17** dal foro.
- Spegnere l'utensile elettrico. Ricordare che la corona diamantata **17** diventa molto calda durante il funzionamento.
- Fare attenzione a dove cade il nucleo (l'anima del materiale) alla fine della foratura per evitare che ferisca qualcuno.
- Se il nucleo rimane nel foro, rimuoverlo utilizzando uno scalpello, che deve essere inserito nella fessura, e poi rimuovere il nucleo rotto dal foro.

Manutenzione dell'utensile elettrico / misure preventive

Prima di eseguire qualsiasi operazione sull'utensile elettrico, scollegarlo dalla rete elettrica.

Pulitura dell'utensile elettrico

Una condizione indispensabile per un uso sicuro e a lungo termine dell'utensile elettrico è quella di tenerlo pulito. Passare dunque con regolarità sull'utensile elettrico dell'aria compressa attraverso i fori dell'aria **3**.

Servizio post-vendita e application service

Il nostro servizio post-vendita risponde alle vostre domande riguardanti la manutenzione e la riparazione del prodotto, così come parti di ricambio. Informazioni su centri di servizio, schemi delle parti e informazioni su parti di ricambio possono essere trovate a: **www.crowntools.com**.

Trasporto degli apparecchi elettrici

- Categoricamente non far cadere alcun oggetto sulla confezione durante il trasporto.
- Durante lo scarico / carico, non si possono utilizzare qualsiasi tipo di tecnologia che funziona sul principio bloccaggio imballaggi.

Protezione dell'ambiente

Riciclare la materia prima invece di buttarla.

L'utensile elettrico, accessori e imballaggio devono essere selezionati per essere riciclati nel rispetto dell'ambiente.
Le parti in plastica sono contrassegnate per la raccolta differenziata.
Queste istruzioni sono stampate su carta riciclata prodotta senza cloro.

Il produttore si riserva il diritto di apportare modifiche.

Especificaciones de la herramienta eléctrica

Taladro de diamante con modo de micropercusión		CT32072DH	CT32072DHL
Código de la herramienta eléctrica	**[220-230 V ~50/60 Hz]**	**consulte las página 9**	
Potencia absorbida	**[W]**	1400	1400
Potencia de salida	**[W]**	780	780
Amperaje en el voltaje	**220-230 V [A]**	4.9	4.9
Velocidad de giro en vacío (primera velocidad / segunda velocidad)	**[min^{-1}]**	0-900 / 0-2200	0-900 / 0-2200
Número de impactos (primera velocidad / segunda velocidad)	**[min^{-1}]**	0-14400 / 0-35200	0-14400 / 0-35200
Rendimiento de taladro:			
- ladrillo, hormigón celular	**[mm] [pulgadas]**	132 5-13/64"	132 5-13/64"
- hormigón ligero (hasta M250)	**[mm] [pulgadas]**	102 4-1/64"	102 4-1/64"
- hormigón (por encima de M250)	**[mm] [pulgadas]**	82 3-15/64"	82 3-15/64"
Cuello del reductor Ø	**[mm] [pulgadas]**	60 2-23/64"	60 2-23/64"
Rosca del husillo		M18x2,5	M18x2,5
Peso	**[kg] [lb]**	3,5 7.71	3,5 7.71
Clases de protección		⧈ / II	⧈ / II
Presión acústica	**[dB(A)]**	93	93
Potencia acústica	**[dB(A)]**	103	103
Vibración ponderada	**[m/s^2]**	12,7	12,7

Información sobre ruidos

Tome medidas adecuadas para proteger sus oídos cuando la presión acústica exceda el valor de 85 dB(A).

CE Declaración de conformidad

Declaramos bajo nuestra exclusiva responsabilidad, que el producto descrito en los "Especificaciones de la herramienta eléctrica" cumple con todas las disposiciones correspondientes de las directivas 2006/42/EC, inclusive sus modificaciones y esta en conformidad con las siguientes normas:
EN 62841-1:2015+A11,
EN 62841-2-1:2018+A11+A1+A12,
EN IEC 55014-1:2021,
EN IEC 55014-2:2021,
EN IEC 61000-3-2:2019+A1:2021+A2:2024,
EN 61000-3-3:2013+A1+A2.

Gerente de certificación — Wu Cunzhen

Merit Link International AG
Stabio, Suiza, 15.01.2026

ADVERTENCIA - ¡Para reducir el riesgo de lesiones, el usuario debe leer el manual de instrucciones!

Reglas de seguridad generales

¡ADVERTENCIA! Lea todas las advertencias de seguridad, las instrucciones y especificaciones suministrados con esta herramienta eléctrica. El incumplimiento de las advertencias e instrucciones puede provocar una descarga eléctrica, incendio y / o lesiones graves.

Conserve todas las advertencias e instrucciones para referencia en el futuro.
El término "herramienta eléctrica" en las advertencias se refiere a su herramienta eléctrica accionada por la red eléctrica (con cable) o a una herramienta eléctrica accionada por batería (inalámbrica).

Seguridad en el área de trabajo

- **Mantenga el área de trabajo limpia y bien iluminada.** Las áreas desordenadas u oscuras dan lugar a accidentes.
- **No utilice herramientas eléctricas en atmósferas explosivas, como en presencia de líquidos inflamables, gases o polvo.** Las herramientas eléctricas crean chispas que pueden encender el polvo o los vapores.
- **Mantenga alejados a los niños y espectadores mientras maneja una herramienta eléctrica.** Las distracciones pueden hacer que pierda el control.

Seguridad frente a la electricidad

- **El enchufe macho de conexión, debe ser conectado solamente a un enchufe hembra de las características técnicas del enchufe macho en materia. Nunca modifique el enchufe de ninguna manera. No utilice enchufes adaptadores con herramientas eléctricas conectadas a tierra.** Los enchufes no modificados y los tomacorrientes correspondientes reducirán el riesgo de descarga eléctrica.
- **Evite el contacto del cuerpo con superficies conectadas a tierra, tales como tuberías, radiadores, estufas y refrigeradores.** Existe un mayor riesgo de descarga eléctrica si su cuerpo tiene descarga a tierra.
- **No exponga las herramientas eléctricas a la lluvia o a condiciones húmedas.** Si entra agua a una herramienta eléctrica aumentará el riesgo de descarga eléctrica.
- **No abuse del cable. Nunca use el cable para transportar, tirar o desenchufar la herramienta eléctrica. Mantenga el cable alejado de calor, aceite, bordes afilados o partes móviles.** Los cables dañados o enredados aumentan el riesgo de descarga eléctrica.
- **Si el cable de alimentación está dañado, debe ser sustituido por el fabricante, por su servicio posventa o por personal cualificado similar con el fin de evitar un peligro.**
- **Cuando utilice una herramienta eléctrica al aire libre, utilice un alargue adecuado para uso en exteriores.** El uso de un cable adecuado para uso en exteriores reduce el riesgo de descarga eléctrica.
- **Si el uso de una herramienta eléctrica en una ubicación húmeda es inevitable, utilice un suministro protegido de dispositivo de corriente residual (RCD).** El uso de un RCD reduce el riesgo de descarga eléctrica. ¡NOTA! El término "dispositivo de corriente residual (RCD)" puede sustituirse por el término "interruptor de circuito de falla a tierra (GFCI)" o "disyuntor de fuga a tierra (ELCB)".
- **¡Advertencia!** Nunca toque las superficies metálicas expuestas en la caja de velocidades, el protector, etc., porque si se tocan las superficies metálicas se verán afectadas por la onda electromagnética y se causarán lesiones o accidentes potenciales.

Seguridad personal

- **Manténgase alerta, observe lo que está haciendo y use el sentido común cuando opere una herramienta eléctrica. No use una herramienta eléctrica si está cansado o bajo la influencia de drogas, alcohol o medicamentos.** Un momento de inatención al operar herramientas eléctricas puede producir lesiones personales graves.
- **Use equipo de protección personal. Siempre lleve protección ocular.** Equipos de protección como máscaras antipolvo, zapatos de seguridad antideslizantes, cascos o protección auditiva usados para condiciones apropiadas reducirán las lesiones personales.
- **Evite el arranque involuntario. Asegúrese de que el interruptor esté en la posición de apagado antes de conectar la fuente de alimentación y / o el bloque de baterías, recoger o transportar la herramienta.** Llevar las herramientas eléctricas con el dedo en el interruptor o conectar las herramientas eléctricas con el interruptor en encendido da lugar a accidentes.
- **Saque cualquier llave de ajuste o llave de tuerca antes de encender la herramienta eléctrica.** Si se deja una llave de ajuste o llave de tuercas unida a una parte giratoria de la herramienta eléctrica se pueden producir lesiones personales.
- **No adopte una postura forzada. Mantenga la postura y el equilibrio en todo momento.** Esto permite un mejor control de la herramienta eléctrica en situaciones inesperadas.
- **Use ropa adecuada. No use prendas sueltas o joyas. Mantenga el cabello, la ropa y los guantes alejados de las partes móviles.** La ropa suelta, las joyas o el pelo largo pueden quedar atrapados en las partes móviles.
- **Si se proporcionan dispositivos para la conexión de las instalaciones de extracción y recolección de polvo, asegúrese de que se conecten y utilicen correctamente.** El uso del dispositivo para la recolección de polvo puede reducir los peligros relacionados con el polvo.
- **No deje que la familiaridad obtenida con el uso frecuente de herramientas le permita ser complaciente e ignorar los principios de seguridad de las herramientas.** Una acción descuidada puede causar lesiones graves en una fracción de segundo.
- **¡Advertencia!** Las herramientas eléctricas pueden producir un campo electromagnético durante el funcionamiento. Este campo puede interferir en algunas circunstancias con los implantes médicos activos o pasivos. Para reducir el riesgo de lesiones graves o mortales, recomendamos a las personas con implantes médicos consultar a su médico y al fabricante de implantes médicos antes de operar esta herramienta eléctrica.

Uso y cuidado de la herramienta eléctrica

- Las personas con aptitudes psicofísicas o mentales disminuidas, así como los niños no pueden operar la herramienta eléctrica, si no son supervisados o instruidos sobre el uso de la herramienta eléctrica por una persona responsable de su seguridad.
- **No fuerce la herramienta eléctrica. Utilice la herramienta eléctrica adecuada para su aplicación.** La herramienta eléctrica correcta hará el trabajo mejor y más seguro a la velocidad para la que fue diseñada.
- **No utilice la herramienta eléctrica si el interruptor no la enciende y apaga.** Cualquier herramienta eléctrica que no pueda ser controlada con el interruptor es peligrosa y debe ser reparada.
- **Desconecte el enchufe de la fuente de alimentación y / o la batería de la herramienta eléctrica antes de realizar cualquier ajuste, cambiar accesorios o guardarla.** Estas medidas preventivas de se-

guridad reducen el riesgo de arrancar la herramienta accidentalmente.
• **Guarde las herramientas eléctricas inactivas fuera del alcance de los niños y no permita que las personas que no estén familiarizadas con la herramienta eléctrica o estas instrucciones la utilicen.** Las herramientas eléctricas son peligrosas en manos de usuarios inexpertos.
• **Mantenimiento de las herramientas eléctricas Compruebe si la herramienta está desalineada, si las piezas móviles están atascadas, si hay piezas rotas o cualquier otra condición que pueda afectar el funcionamiento de la herramienta eléctrica. Si está dañada, haga reparar la herramienta eléctrica antes de usarla.** Muchos accidentes son causados por el mantenimiento deficiente de las herramientas eléctricas.
• **Mantenga las herramientas de corte, afiladas y limpias.** Las herramientas de corte adecuadamente mantenidas con bordes afilados son menos propensas a empastarse y más fáciles de controlar.
• **Utilice la herramienta eléctrica, los accesorios y las brocas de las herramientas, etc. de acuerdo con estas instrucciones, teniendo en cuenta las condiciones de trabajo y el trabajo a realizar.** El uso de la herramienta eléctrica para operaciones diferentes de las previstas podría producir una situación peligrosa.
• **Mantenga las manijas y las superficies de agarre secas, limpias y libres de aceite y grasa.** Las manijas y las superficies de agarre resbaladizas no permiten un manejo y un control seguros de la herramienta en situaciones inesperadas.
• Tenga en cuenta que cuando utilice una herramienta eléctrica debe sostener la manija auxiliar correctamente, esto es útil para controlar la herramienta eléctrica. Por lo tanto, sostenerla de manera adecuada puede reducir el riesgo de accidentes o lesiones.

Seguridad de compatibilidad electromagnética

Cuando se usa una herramienta eléctrica, la herramienta puede sostenerse solo por la manija aislada o la superficie de soporte aislada. El contacto con la cubierta de metal puede ser peligrosa para el operador (se transmitirá la señal de interferencia electromagnética por medios de conducción, lo que puede provocar paro del marcapasos cardíaco, arritmia, mareos, dolor de cabeza, hipomnesis, insomnio, disminución de la inmunidad y otros peligros o lesiones).

Servicio

• **Haga reparar su herramienta eléctrica por personal de reparación calificado que use solamente piezas de repuesto idénticas.** Esto asegurará que se mantenga la seguridad de la herramienta eléctrica.
• Siga las instrucciones para lubricar y cambiar los accesorios.

Advertencias especiales de seguridad

• **Use protectores auditivos cuando realice perforaciones de impacto.** La exposición al ruido puede provocar pérdida de la audición.
NOTA: la advertencia anterior se aplica sólo a las perforaciones de impacto y puede omitirse para las perforaciones que no sean las perforaciones de impacto.
• **Use el / los mango(s) auxiliar, si se suministra con la herramienta.** La pérdida de control puede provocar lesiones personales.
• **Sostenga la herramienta por medio de superficies de agarre aisladas, cuando realice una operación donde el accesorio de corte puede ponerse en contacto con cables ocultos o con su propio cordón.** El accesorio de corte que está en contacto con un cable "vivo" puede hacer que las partes de metal expuestas de la herramienta eléctrica estén "vivas" y podría provocarle al operador un choque eléctrico.

Guías de seguridad durante el uncionamiento de la herramienta eléctrica

Precaución: esta herramienta eléctrica está destinada únicamente a perforación en seco.

• No utilice una herramienta eléctrica con el cable dañado. Si el cable de una herramienta eléctrica se daña durante el funcionamiento, no lo toque; desenchúfelo inmediatamente. Un cable dañado aumenta el riesgo de descarga eléctrica.
• Al utilizar una herramienta eléctrica al aire libre, se debe instalar un interruptor diferencial (ID).
• Para localizar el cableado oculto, utilice un detector adecuado u obtenga la información necesaria de su compañía de servicios local. Dañar cables eléctricos provocará incendios y descargas eléctricas. Dañar una tubería de gas causará una explosión. Dañar tuberías de agua causará daños materiales.
• Asegure su pieza de trabajo con una abrazadera. Las piezas de trabajo no aseguradas pueden causar lesiones graves y daños.
• El asbesto puede causar cáncer, no se deben procesar materiales que contengan asbesto.
• Utilice siempre el mango adicional antivibraciones mientras trabaja y sostenga la herramienta eléctrica firmemente con ambas manos. Esto es necesario para garantizar que el embrague de seguridad se active correctamente.
• Mientras trabaja, preste atención a la posición del cable de alimentación. No permita que se enrede alrededor de sus piernas o brazos.
• No trabaje desde escaleras o escaleras de mano, ya que el retroceso generado durante el trabajo puede causar una caída. Al trabajar en altura, utilice andamios, elevadores, etc.
• Nunca retire polvo o escombros mientras la herramienta eléctrica esté en funcionamiento.
• Tenga cuidado de dónde cae el núcleo perforado al final del trabajo para que no lastime a nadie.
• No utilice brocas de diamante desafiladas o dañadas.
• Está estrictamente prohibido modificar el diseño de las brocas de diamante o utilizar accesorios que no estén destinados a esta herramienta eléctrica.
• Al trabajar, no presione demasiado fuerte sobre la herramienta eléctrica ni la incline; esto puede hacer que la broca de diamante se atasque y sobrecargue el motor.
• Evite que la broca de diamante se atasque en la pieza de trabajo. Si esto sucede, no intente liberarla utilizando el motor de la herramienta eléctrica. Esto podría dañar la herramienta eléctrica.
• Nunca intente desalojar brocas de diamante atascadas en la pieza de trabajo utilizando un martillo u otros

objetos. Esto podría dañar la broca de diamante, y los fragmentos de metal podrían lesionar al operador y a los espectadores.
• Al utilizar la herramienta eléctrica durante mucho tiempo, no permita que se sobrecaliente.
• La herramienta eléctrica solo puede dejarse sobre la superficie después de que la broca de diamante se haya detenido por completo.
• Atención: la broca de diamante se calienta mucho después de perforar, lo que puede causar quemaduras o daños materiales.

Símbolos usados en el manual

Los siguientes símbolos se utilizan en el manual de instrucciones, recuerde sus significados. La interpretación correcta de los símbolos le permitirá el uso correcto y seguro de la herramienta eléctrica.

Símbolo	Significado
	Taladro de diamante con modo de micropercusión Secciones marcadas con gris - agarre suave (con superficie aislada).
CROWN PROFESSIONAL CT ... Ser.No.: XX XXXXXXX	**Etiqueta con número de serie:** CT ... - modelo; XX - fecha de fabricación; XXXXXXX - número de serie.
	Lea todas las reglas e instrucciones de seguridad.
	Use gafas de seguridad.
	Use protectores para los oídos.
	Use una máscara antipolvo.
	Desconecte la herramienta eléctrica de la red antes de instalarla o ajustarla.
	Riesgo de daños en las líneas de cableado o del servicio doméstico.

Símbolo	Significado
	Dirección del movimiento.
	Dirección de la rotación.
	Bloqueado.
	Desbloqueado.
/ II	Doble aislamiento / clase de protección.
	Atención. Importante.
CE	Un signo que certifica que el producto cumple con los requisitos esenciales de las directivas de la UE y las normas armonizadas de la UE.
	Información útil.
	Use guantes de protección.
	Control de la velocidad continua.
	No deseche la herramienta eléctrica en un recipiente de basura doméstica.

Designación de la herramienta eléctrica

La herramienta eléctrica está diseñada para perforación o perforación con micropercusión de agujeros lisos y profundos utilizando brocas de diamante.
La perforación es posible en varios materiales de construcción (hormigón celular, ladrillo, hormigón, hormigón armado, piedra, etc.). Esto permite completar rápidamente varios tipos de trabajo: perforar agujeros para sistemas de aire acondicionado, tuberías de agua y cables eléctricos, perforar agujeros para tomas de corriente eléctrica, etc.
Esta herramienta eléctrica se puede utilizar con soportes especiales y sistemas de extracción de polvo (no incluidos en el conjunto de entrega).

Componentes de la herramienta eléctrica

1 Husillo
2 Interruptor "Perforación / Perforación con micropercusión"
3 Rejillas de ventilación
4 Botón de activación / desactivación del giroscopio
5 Indicador
6 Botón de bloqueo
7 Interruptor de encendido / apagado
8 Selector de velocidad por etapas
9 Perno de sujección *
10 Mango adicional antivibraciones *
11 Adaptador *
12 Tapones para los oídos *
13 Llave Allen *
14 Llave *
15 Maletín de transporte *
16 Cuello del reductor
17 Broca de diamante *

* Accesorios

No todos los accesorios fotografiados o descritos están incluidos en el envío estándar.

Instalación y regulación de los elementos de la herramienta eléctrica

Antes de llevar a cabo cualquier trabajo sobre la herramienta eléctrica, debe desconectarse de la fuente de energía.

No apriete demasiado los elementos de ajuste para evitar dañar el hilo.

El montaje / desmontaje / configuración de algunos de los elementos es el mismo para todos los modelos de la herramienta eléctrica, en este caso los modelos específicos no están indicados en la ilustración.

Mango adicional antivibraciones (ver fig. 1)

Utilice siempre el mango adicional antivibraciones **10** durante el funcionamiento. El mango adicional antivibraciones **10** puede colocarse como le resulte cómodo al usuario.

- Afloje el perno de sujección **9** utilizando la llave Allen **13** como se muestra en la figura 1.1.
- Instale el mango adicional antivibraciones **10** en el cuello del reductor **16** (ver fig. 1.2).
- Gire el mango adicional antivibraciones **10** a la posición deseada (ver fig. 1.3).
- Apriete el perno de sujección **9** (ver fig. 1.1).

El cuello del reductor 16 tiene un diámetro de 60 mm, lo que permite el uso de la herramienta eléctrica con soportes especiales para perforación con diamante (no incluidos en el conjunto de entrega).

Instalación / sustitución del adaptador (ver fig. 2)

- Enrosque el adaptador **11** en el husillo **1** y apriételo utilizando dos llaves **14** (ver fig. 2). Sujete el husillo **1** con una llave **14** y apriete el adaptador **11** con la otra.
- Las operaciones de desmontaje se realizan en secuencia inversa.

Instalación / sustitución de una broca de diamante (ver fig. 3)

Cuando se usa durante mucho tiempo, la broca de diamante 17 puede calentarse mucho. No la toque con las manos desnudas, use guantes.

Instale / sustituya la broca de diamante **17** como se muestra en la figura 3.

Funcionamiento inicial de la herramienta eléctrica

Utilice siempre la tensión adecuada de la red: la tensión de la red debe coincidir con la información citada en la placa de identificación de la herramienta eléctrica.

Encendido / apagado de la herramienta eléctrica

Encendido / apagado a corto plazo

Para encender, presione y mantenga presionado el interruptor de encendido / apagado **7**, para apagar, suéltelo.

Encendido / apagado a largo plazo

Encender:
Empuje el interruptor de encendido / apagado **7** y bloquéalo en su posición con el botón de seguridad para el interruptor de encendido / apagado **6**.
Apagar:
Empuje y suelte el interruptor de encendido / apagado **7**.

Características de diseño de la herramienta eléctrica

Interruptor "Perforación / Perforación con micropercusión" (ver fig. 4-5)

El interruptor **2** está diseñado para activar los siguientes modos de funcionamiento de la herramienta eléctrica:

- **perforación** - se utiliza al comienzo de la perforación, para un posicionamiento más preciso de la broca de diamante **17**, así como para perforar en materiales más blandos - ladrillo, hormigón celular, etc. Para activar este modo de funcionamiento, mueva el interruptor **2** hacia la derecha hasta que se detenga (ver fig. 4).

• **perforación con micropercusión** - para perforación rápida y precisa en varios materiales. Una característica distintiva de este modo de funcionamiento es la ausencia de cargas de impacto significativas, que pueden debilitar estructuras y causar grietas. Para activar este modo, mueva el interruptor **2** completamente hacia la izquierda (ver fig. 5).

Ajuste de velocidad gradual

La velocidad se controla desde 0 a máximo, presionando con fuerza el interruptor de encendido / apagado **7**. Si no se presiona con fuerza, el resultado serán revoluciones muy bajas, lo cual hace posible un encendido suave de la herramienta eléctrica.

Selector de velocidad por etapas (ver fig. 4-5)

Precaución: cambie el rango de velocidad solo después de que el motor se haya detenido por completo.

El interruptor **8** está diseñado para cambiar el rango de velocidad de rotación y frecuencia de impacto.

• **primera velocidad** - los valores del rango de RPM e impacto se pueden encontrar en la tabla de datos técnicos. La primera velocidad se utiliza al comienzo de la perforación para un posicionamiento más preciso de la broca de diamante **17**. Para activar la primera velocidad, gire el interruptor **8** a la posición que se muestra en la figura 4.

• **segunda velocidad** - la velocidad y el rango de impacto se pueden encontrar en la tabla de datos técnicos. La segunda velocidad se utiliza para perforación rápida con una broca de diamante. Para activar la segunda velocidad, gire el interruptor **8** a la posición que se muestra en la figura 5.

Embrague de seguridad

El embrague de seguridad está diseñado para garantizar la seguridad del operador y proteger la herramienta eléctrica en caso de sobrecargas críticas:

• protección del operador de lesiones - al trabajar, especialmente en hormigón armado, una broca de diamante **17** puede atascarse repentinamente. Esto crea un fuerte par de reacción (retroceso) que puede arrancar la herramienta eléctrica de las manos del trabajador, pudiendo causar lesiones. Cuando esto ocurre, el embrague de seguridad se activa, interrumpiendo instantáneamente la transmisión de rotación al husillo, evitando (o reduciendo significativamente) el retroceso;

• protección del motor y del reductor - si una broca de diamante **17** se atasca, el motor continúa funcionando, lo que resulta en un aumento brusco de la carga y sobrecalentamiento. Cuando esto ocurre, el embrague de seguridad se activa, interrumpiendo instantáneamente la transmisión de rotación al husillo, evitando daños a los mecanismos internos de la herramienta eléctrica.

La activación del embrague de seguridad se manifiesta como una desaceleración en la rotación de la broca de diamante **17**, e incluso una parada completa.

Precaución: para que el embrague de seguridad funcione correctamente, debe sostener la herramienta eléctrica firmemente con ambas manos.

Giroscopio

[CT32072DHL]

Durante el trabajo, especialmente con hormigón armado, la broca de diamante **17** puede atascarse repentinamente. Esto genera un fuerte momento reactivo (retroceso) que puede arrancar la herramienta eléctrica de las manos del operario, pudiendo causar lesiones. El giroscopio monitorea la posición del cuerpo de la herramienta eléctrica durante la operación y, si esta gira repentinamente más de 30° en 200 ms, la herramienta eléctrica se apaga inmediatamente.

• Presione y suelte el botón **4** para activar el giroscopio. El indicador **5** comenzará a brillar en verde.
• Presione y suelte nuevamente el botón **4** para desactivar el giroscopio. El indicador **5** se apagará.

Protección contra sobrecarga

[CT32072DHL]

La protección contra sobrecarga está diseñada para proteger la herramienta eléctrica en caso de sobrecargas críticas.

• Durante el funcionamiento normal, el indicador **5** brilla en verde.
• Cuando se aproxima a la potencia máxima, el indicador **5** comienza a parpadear en rojo, y la herramienta eléctrica se apagará automáticamente después de 180 segundos.
• Cuando está sobrecargada, el indicador **5** brilla en rojo fijo, y la herramienta eléctrica se apagará automáticamente después de 5 segundos.
• La función de protección contra sobrecarga permanece activa independientemente de si el giroscopio está activado o desactivado.

Recomendaciones sobre el funcionamiento

• Marcado de los futuros agujeros
• Al trabajar, se recomienda utilizar un sistema de extracción de polvo conectado a una aspiradora especial (no incluida en el conjunto de entrega).
• Para mejorar la precisión de perforación, se recomienda el uso de brocas de centrado, plantillas para perforar agujeros para enchufes, etc. (no incluidos en el conjunto de entrega).
• Instale el mango adicional antivibraciones **10** y la broca de diamante **17** como se describió anteriormente.
• Encienda la herramienta eléctrica.
• Comience a perforar a baja velocidad y sin impacto (ver fig. 4). Mueva la herramienta eléctrica suavemente hacia adelante. Para una inserción más precisa de la broca de diamante **17**, puede inclinar ligeramente la herramienta eléctrica para que el borde de la broca de diamante **17** se engrane primero, luego nivele la herramienta eléctrica. Aumente gradualmente la velocidad y continúe perforando con una presión uniforme, pero no excesiva.
• Cuando la broca de diamante **17** penetre en la superficie aproximadamente 5-10 mm, apague la herramienta eléctrica. Espere hasta que la broca de diamante **17** se detenga por completo y luego cambie al

modo de perforación con micropercusión y segunda velocidad (ver fig. 5).
• Encienda la herramienta eléctrica y continúe perforando.
• Al perforar, realice pequeños movimientos de vaivén con la herramienta eléctrica; esto ayudará a eliminar el polvo del área de perforación de manera más efectiva (ver fig. 6.1).
• Para reducir la carga en el motor y en la broca de diamante **17**, y para aumentar la velocidad de perforación, realice pequeños movimientos rotacionales con la herramienta eléctrica con una desviación del eje de perforación (ver fig. 6.2).
• Reduzca la velocidad al terminar la perforación. Una vez perforado el agujero, reduzca la velocidad y retire lentamente la broca de diamante **17** del agujero.
• Apague la herramienta eléctrica. Recuerde, la broca de diamante **17** se calienta mucho durante el funcionamiento.
• Tenga cuidado de dónde cae el núcleo (el centro del material) al final de la perforación para evitar lesionar a alguien.
• Si el núcleo permanece en el agujero, retírelo usando un cincel, que debe introducirse en la ranura, y luego retire el núcleo roto del agujero.

Mantenimiento de la herramienta eléctrica / medidas preventivas

Antes de llevar a cabo cualquier trabajo sobre la herramienta eléctrica, debe desconectarse de la fuente de energía.

Limpieza de la herramienta eléctrica

Una condición indispensable para un uso seguro a largo plazo de la herramienta eléctrica es mantenerla limpia. Con frecuencia limpie la herramienta con aire comprimido a través de las ranuras de ventilación **3**.

Servicio de post-venta y servicio de aplicaciones

Nuestro serivicio de post-venta responde a sus preguntas sobre el mantenimiento y la reparación de su producto, así como también sobre los repuestos. La información sobre los centros de servicio, los diagramas de las piezas y sobre los repuestos también se puede encontrar en: **www.crowntools.com**.

Cómo transportar las herramientas eléctricas

• Está terminantemente prohibido dejarlas caer para que no se produzca ningún impacto mecánico en el embalaje durante el transporte.
• Cuando se descarguen / carguen, no se permite usar ningún tipo de tecnología que funcione bajo el principio de sujeción de embalajes.

Protección del medio ambiente

Recicle las materias primas en lugar de eliminarlas como basura.

Las herramientas, los accesorios y el embalaje deberían seleccionarse para un reciclado cuidadoso del medio ambiente.
Las piezas de material plástico están marcadas para un reciclado selectivo.
Estas instrucciones están impresas sobre papel reciclado sin la utilización de cloro.

El fabricante se reserva la posibilidad de incluir cambios.

Especificações da ferramenta eléctrica

Broca de diamante com modo de micro-percussão		CT32072DH	CT32072DHL
Código da ferramenta eléctrica	[220-230 V ~50/60 Hz]	consulte a página 9	
Potência nominal absorvida	[W]	1400	1400
Potência de saída	[W]	780	780
Amperagem na voltagem	220-230 V [A]	4.9	4.9
Rotações sem carga (primeira velocidade / segunda velocidade)	[min^{-1}]	0-900 / 0-2200	0-900 / 0-2200
Taxa de impacto (primeira velocidade / segunda velocidade)	[min^{-1}]	0-14400 / 0-35200	0-14400 / 0-35200
Capacidade de perfuração:			
- tijolo, concreto celular	[mm] [polegadas]	132 5-13/64"	132 5-13/64"
- concreto leve (até M250)	[mm] [polegadas]	102 4-1/64"	102 4-1/64"
- concreto (acima de M250)	[mm] [polegadas]	82 3-15/64"	82 3-15/64"
Pescoço da caixa de engrenagens Ø	[mm] [polegadas]	60 2-23/64"	60 2-23/64"
Rosca do eixo		M18x2,5	M18x2,5
Peso	[kg] [lb]	3,5 7.71	3,5 7.71
Classe de protecção		⧈ / II	⧈ / II
Pressão sonora	[dB(A)]	93	93
Potência sonora	[dB(A)]	103	103
Vibrações	[m/s^2]	12,7	12,7

Informações sobre ruído

Use protectores auditivos quando a potência sonora ultrapassar 85 dB(A).

CE Declaração de conformidade

Declaramos sob nossa inteira responsabilidade que o produto descrito nos "Especificações da ferramenta eléctrica" esta em conformidade com todas as disposicoes pertinentes das Directivas 2006/42/EC incluindo suas alteracoes, e em conformidade com as seguintes normas:
EN 62841-1:2015+A11,
EN 62841-2-1:2018+A11+A1+A12,
EN IEC 55014-1:2021,
EN IEC 55014-2:2021,
EN IEC 61000-3-2:2019+A1:2021+A2:2024,
EN 61000-3-3:2013+A1+A2.

Gestor de certificação — Wu Cunzhen

Merit Link International AG
Stabio, Suíça, 15.01.2026

AVISO - Para reduzir o risco de lesões, o utilizador tem de ler o manual de instruções!

Regras gerais de segurança

AVISO! Leia todos os avisos de segurança, instruções, ilustrações e especificações fornecidas com esta ferramenta elétrica. O incumprimento das instruções e avisos de segurança pode ter como consequência a existência de perigo de incên-

dio, de choques elétricos e / ou de lesões graves.
Guarde todos os avisos e instruções para futuras referências.
O termo "ferramenta elétrica" nos avisos diz respeito à sua ferramenta alimentada pela rede (com fio) ou com bateria (sem fio).

Segurança na área de trabalho

• **Mantenha a área de trabalho limpa e bem iluminada.** Áreas desarrumadas ou escuras são propícias a acidentes.
• **Não ligue ferramentas elétricas em atmosferas explosivas, tal como na presença de líquidos inflamáveis, gases ou pó.** As ferramentas elétricas geram faíscas que podem provocar a ignição dos fumos ou pó.
• **Mantenha as crianças e pessoas que passem afastadas enquanto trabalhar com uma ferramenta elétrica.** As distrações podem fazer com que perca o controlo.

Segurança elétrica

• **As fichas da ferramenta elétrica têm de corresponder à tomada. Nunca modifique a ficha de algum modo. Não utilize qualquer adaptador com ferramentas elétricas com ligação à terra.** Fichas não modificadas e tomadas correspondentes reduzirão o risco de choque elétrico.
• **Evite o contacto do corpo com superfícies ligadas à terra, tais como tubos, radiadores, bases e frigoríficos.** Existe um risco acrescido de choque elétrico se o seu corpo estiver ligado à terra.
• **Não exponha as ferramentas elétricas à chuva ou a condições húmidas.** A entrada da água na ferramenta elétrica aumentará o risco de choque elétrico.
• **Não force o fio da alimentação. Nunca utilize o fio para transportar, puxar ou desligar a ferramenta elétrica. Mantenha o fio afastado do calor, óleo, arestas afiadas ou peças móveis.** Fios danificados ou presos aumentam o risco de choque elétrico.
• **Quando estiver a trabalhar com uma ferramenta elétrica ao ar livre, utilize uma extensão adequada para a utilização no exterior.** A utilização de um fio adequado ao exterior reduz o risco de choque elétrico.
• **Se for inevitável trabalhar com uma ferramenta elétrica num local húmido, use uma alimentação protegida por um dispositivo de corrente residual (DCR).** A utilização de um DCR reduz o risco de choque elétrico. NOTA! O termo "dispositivo de corrente residual (DCR)" pode ser substituído pelo termo "interruptor de circuito de falha de ligação à terra (ICFLT)" ou "disjuntor de circuito de fuga de terra (DCFT)".
• **Aviso!** Nunca toque nas superfícies de metal expostas na caixa de velocidades, proteção, etc., pois tocar nas superfícies de metal interfere com as ondas eletromagnéticas, podendo assim causar lesões ou acidentes.

Segurança pessoal

• **Mantenha-se alerta, observe o que está a fazer e use senso comum quando estiver a trabalhar com uma ferramenta elétrica. Não utilize uma ferramenta elétrica enquanto estiver cansado ou sobre o efeito de drogas, álcool ou medicação.** Um momento de falta de atenção enquanto trabalha com ferramentas elétricas pode resultar em lesões sérias.
• **Use equipamento pessoal de proteção. Utilize sempre proteção ocular.** O equipamento de segurança, tal como máscara de pó, calçado de segurança antiderrapante, capacete de segurança, ou proteção para os ouvidos, utilizado nas condições adequadas reduzirá a hipótese de lesões.
• **Evite ligações sem intenção. Certifique-se de que o interruptor se encontra na posição de desligado antes de ligar a fonte de energia e / ou à bateria ao agarrar ou transportar a ferramenta.** Transportar ferramentas elétricas com o seu dedo no interruptor ou fornecer energia a ferramentas elétricas que tenham o interruptor na posição de ligado convida a acidentes.
• **Retire qualquer chave de ajuste ou chave de fendas antes de ligar a ferramenta elétrica.** Uma chave de fendas ou uma chave deixada ligada a uma peça rotativa da ferramenta elétrica pode resultar em lesão.
• **Não se estique. Mantenha sempre a base e o equilíbrio adequados.** Isso proporciona um melhor controlo da ferramenta elétrica em situações inesperadas.
• **Vista-se adequadamente. Não use roupas largas ou joalharia. Mantenha o cabelo, roupa e luvas afastados das partes móveis.** Roupas largas, jóias ou cabelo comprido podem ser apanhados pelas peças em movimento.
• **Se forem fornecidos dispositivos para a ligação de extração de pó e facilidades de recolha, certifique-se de que estas estão ligadas e de que são devidamente utilizadas.** A utilização da recolha do pó pode reduzir os perigos relacionados com o pó.
• **Não permita que a familiaridade ganha com a utilização de ferramentas o torne mais complacente e ignore os princípios de segurança da ferramenta.** Uma ação descuidada pode causar lesões severas numa fração de segundo.
• **Aviso!** As ferramentas elétricas podem criar um campo eletromagnético durante o funcionamento. Este campo pode, sob determinadas circunstâncias, interferir com implantes médicos ativos ou passivos. Para reduzir o risco de lesões sérias ou fatais, recomendamos que pessoas com implantes médicos consultem o seu médico e / ou fabricante do implante médico antes de utilizar esta ferramenta elétrica.

Utilização e cuidados da ferramenta elétrica

• As pessoas com fracas aptidões físicas ou mentais, bem como as crianças, não podem utilizar a ferramenta elétrica, caso não sejam supervisionadas ou ensinadas a usar a ferramenta elétrica por uma pessoa responsável pela sua segurança.
• **Não force a ferramenta elétrica. Use a ferramenta elétrica adequada para a tarefa pretendida.** O uso de uma ferramenta elétrica correta e à velocidade para a qual foi concebida permite executar o trabalho com maior eficácia e segurança.
• **Não utilize a ferramenta elétrica se o interruptor não a ligar ou desligar.** Qualquer ferramenta que não possa ser controlada com o interruptor é perigosa e deve ser reparada.
• **Desligue a ficha da fonte de alimentação e / ou a bateria da ferramenta elétrica antes de fazer quaisquer ajustes, mudar de acessórios, ou guardar as ferramentas elétricas.** Tais medidas de segurança preventiva ajudam a reduzir os riscos de ligar inadvertidamente a ferramenta elétrica.
• **Guarde ferramentas elétricas sem carga fora do alcance de crianças e não permita que pessoas estranhas às ferramentas elétricas ou a estas instruções trabalhem com a ferramenta elétrica.** As ferramentas elétricas são perigosas nas mãos de utilizadores sem formação.

• **Proceda à manutenção das ferramentas elétricas. Verifique se existem desalinhamentos ou bloqueios das peças móveis, peças partidas e quaisquer outras condições que possam afetar o funcionamento da ferramenta elétrica. Se estiver danificada, leve a ferramenta elétrica para ser reparada antes da utilização.** Muitos acidentes são provocados pela fraca manutenção das ferramentas elétricas.
• **Mantenha as ferramentas de corte afiadas e limpas.** Ferramentas devidamente mantidas com arestas de corte afiadas são menos fáceis de prender e mais fáceis de controlar.
• **Use a ferramenta elétrica, acessórios e brocas, etc., de acordo com estas instruções, tendo em conta as condições de trabalho e o trabalho a ser efetuado.** A utilização da ferramenta elétrica para operações diferentes das pretendidas pode resultar numa situação perigosa.
• **Mantenha as pegas e superfícies de segurar secas, limpas e sem óleo ou gordura.** Pegas e superfícies de segurar escorregadias não permitem o manuseamento seguro nem o controlo da ferramenta em situações inesperadas.
• Tenha em conta que, quando utilizar uma ferramenta elétrica, segure corretamente a pega auxiliar, o que é útil quando controlar a ferramenta elétrica. Assim, um manuseamento adequado pode reduzir o risco de acidentes ou lesões.

Segurança da compatibilidade eletromagnética

Quando usar uma ferramenta elétrica, esta só pode ser segurada pela pega isolada ou pela superfície de preensão isolada. O contacto com a estrutura de metal pode constituir um perigo para o operador (o sinal de interferência eletromagnética será transmitido através dos meios condutores, o que pode dar origem a uma paragem do pacemaker, arritmia, tonturas, dores de cabeça, perda de consciência, insónias, diminuição da imunidade e outros perigos ou ferimentos).

Reparação

• **A manutenção da sua ferramenta elétrica deverá ser sempre efetuada por pessoas qualificadas, utilizando apenas peças sobresselentes idênticas.** Tal irá assegurar que a segurança da ferramenta elétrica é mantida.
• Siga as instruções quanto a lubrificação e mudança de acessórios.

Avisos especiais de segurança

• **Use proteção auditiva quando perfurar com impacto.** A exposição ao ruído pode causar a perda de audição.
NOTA: Os avisos anteriores aplicam-se apenas a berbequins de impacto e podem ser omitidos noutros berbequins que não sejam de impacto.
• **Use pegas auxiliares, se fornecidas com a ferramenta.** A perda de controlo pode causar lesões pessoais.
• **Segure a ferramenta através das superfícies isoladas quando efetuar uma operação onde a ferramenta de corte possa entrar em contacto com cabos elétricos escondidos ou com o seu próprio fio.** O contacto do acessório de corte com um cabo "vivo" fará com que as peças de metal expostas da ferramenta elétrica dêem um choque ao operador.

Orientações de segurança durante o funcionamento da ferramenta elétrica

Atenção: esta ferramenta elétrica destina-se apenas à perfuração a seco.

• Não utilize uma ferramenta elétrica com cabo danificado. Se o cabo de uma ferramenta elétrica for danificado durante a operação, não o toque; desligue-a imediatamente da tomada. Um cabo danificado aumenta o risco de choque elétrico.
• Ao usar uma ferramenta elétrica ao ar livre, um disjuntor diferencial-residual (DR) deve ser instalado.
• Para localizar fiação elétrica embutida, utilize um detector adequado ou obtenha as informações necessárias junto à empresa de serviços públicos local. Danos aos fios elétricos resultarão em incêndio e choque elétrico. Danos a um tubo de gás causarão explosão. Danos a tubulações de água causarão danos materiais.
• Fixe sua peça de trabalho com uma grampo. Peças de trabalho não fixadas podem causar ferimentos graves e danos.
• O amianto pode causar câncer, materiais contendo amianto não devem ser processados.
• Utilize sempre o auxiliar de empunhadura com amortecimento de vibração durante o trabalho e segure a ferramenta elétrica firmemente com ambas as mãos. Isto é necessário para garantir que a embreagem de segurança engate corretamente.
• Durante o trabalho, preste atenção à posição do cabo de alimentação. Não permita que ele se enrole em suas pernas ou braços.
• Não trabalhe de escadas ou escadotes, pois o recuo gerado durante o trabalho pode causar uma queda. Ao trabalhar em altura, use andaimes, plataformas elevatórias, etc.
• Nunca remova poeira ou detritos enquanto a ferramenta elétrica estiver em funcionamento.
• Tenha cuidado para onde o núcleo perfurado cai no final do trabalho, para que não machuque ninguém.
• Não utilize brocas de núcleo de diamante cegas ou danificadas.
• É estritamente proibido modificar o projeto das brocas de núcleo de diamante ou usar acessórios que não sejam destinados a esta ferramenta elétrica.
• Ao trabalhar, não pressione com muita força na ferramenta elétrica ou a incline - isso pode fazer com que a broca de núcleo de diamante emperre e sobrecarregue o motor.
• Evite que a broca de núcleo de diamante fique presa na peça de trabalho. Se isso acontecer, não tente soltá-la usando o motor da ferramenta elétrica. Isso poderia danificar a ferramenta elétrica.
• Nunca tente desalojar brocas de núcleo de diamante que estão presas na peça de trabalho usando um martelo ou outros objetos. Isso poderia danificar a broca de núcleo, e fragmentos de metal poderiam ferir o operador e pessoas próximas.
• Ao usar a ferramenta elétrica por um longo período, não permita que ela superaqueça.
• A ferramenta elétrica só pode ser colocada no chão depois que a broca de núcleo de diamante parar completamente.
• Atenção: a broca de núcleo de diamante fica muito quente após a perfuração, o que pode causar queimaduras ou danos materiais.

Símbolos usados no manual

Os símbolos apresentados a seguir são usados no manual de utilização. Lembre-se do seu significado. A interpretação correta dos símbolos permite uma utilização correta e segura da ferramenta elétrica.

Símbolo	Significado
	Broca de diamante com modo de micro-percussão Secções assinaladas a cinzento - pega suave (com superfície isolada).
CROWN PROFESSIONAL CT ... Ser.No.: XX XXXXXXX	**Autocolante do número de série:** CT ... - modelo; XX - data de fabrico; XXXXXXX - número de série.
	Leia todos os avisos de segurança e todas as instruções.
	Use óculos de segurança.
	Use proteções auditivas.
	Use máscara respiratória.
	Desligue a ferramenta elétrica da alimentação antes da instalação ou ajuste.
	Risco de danos em cablagem oculta ou linhas de serviço domésticas.
	Direção do movimento.
	Direção de rotação.
	Bloqueado.
	Desbloqueado.
/ II	Isolamento duplo / classe de proteção.
	Atenção. Importante.
CE	Um sinal a certificar que o produto se encontra em conformidade com os requerimentos essenciais das diretivas da UE e normas harmonizadas da UE.
	Informação útil.
	Utilize luvas de proteção.
	Controlo da velocidade sem passos.
	Não elimine a ferramenta elétrica juntamente com o lixo doméstico comum.

Designação da ferramenta eléctrica

A ferramenta elétrica foi projetada para perfuração ou perfuração com micro-percussão de furos lisos e profundos usando brocas de núcleo de diamante.
A perfuração é possível em vários materiais de construção (concreto celular, tijolo, concreto, concreto armado, pedra, etc.). Isso permite a rápida conclusão de vários tipos de trabalho: perfuração de furos para sistemas de ar condicionado, tubulações de água e cabos elétricos, perfuração de furos para tomadas elétricas, etc.
Esta ferramenta elétrica pode ser usada com suportes especiais e sistemas de extração de poeira (não incluídos no conjunto de entrega).

Componentes da ferramenta eléctrica

1 Eixo
2 Chave "Perfuração / Perfuração com micro-percussão"
3 Grades de ventilação
4 Botão de ativação / desativação do giroscópio
5 Indicador

6 Botão de bloqueio contínuo
7 Chave liga / desliga
8 Seletor de velocidade por estágio
9 Parafuso de fixação *
10 Auxiliar de empunhadura com amortecimento de vibração *
11 Adaptador *
12 Protetores auriculares *
13 Chave Allen *
14 Chave de boca *
15 Caixa de transporte *
16 Pescoço da caixa de engrenagens
17 Broca de núcleo de diamante *

* Acessórios

Nem todos os acessórios apresentados nas ilustrações ou descritos no texto fazem parte das peças fornecidas.

Instalação e afinação dos elementos da ferramenta eléctrica

Antes de proceder à limpeza ou reparação da ferramenta eléctrica, deve desligá-la da electricidade.

Não aperte demasiado os elementos de aperto, para evitar danificar a rosca.

A montagem / desmontagem / preparação de alguns elementos é a mesma para todos os modelos de ferramentas eléctricas. Neste caso, os modelos específicos não são indicados na ilustração.

Auxiliar de empunhadura com amortecimento de vibração (ver fig. 1)

Utilize sempre o auxiliar de empunhadura com amortecimento de vibração **10** durante a operação. O auxiliar de empunhadura com amortecimento de vibração **10** pode ser posicionado conforme considerado confortável pelo usuário.

- Afrouxe o parafuso de fixação **9** usando a chave Allen **13**, conforme mostrado na figura 1.1.
- Instale o auxiliar de empunhadura com amortecimento de vibração **10** no pescoço da caixa de engrenagens **16** (ver fig. 1.2).
- Gire o auxiliar de empunhadura com amortecimento de vibração **10** para a posição desejada (ver fig. 1.3).
- Aperte o parafuso de fixação **9** (ver fig. 1.1).

O pescoço da caixa de engrenagens 16 tem um diâmetro de 60 mm, o que permite o uso da ferramenta elétrica com suportes especiais para perfuração diamantada (não incluídos no conjunto de entrega).

Instalação / substituição do adaptador (ver fig. 2)

- Rosqueie o adaptador **11** no eixo **1** e aperte usando as duas chaves de boca **14** (ver fig. 2). Segure o eixo **1** com uma chave de boca **14** e aperte o adaptador **11** com a outra.
- As operações de desmontagem devem ser feitas na sequência inversa.

Instalação / substituição de uma broca de núcleo de diamante (ver fig. 3)

Quando usada por muito tempo, a broca de núcleo de diamante 17 pode ficar muito quente. Não toque nela com as mãos desprotegidas, use luvas.

Instale / substitua a broca de núcleo de diamante **17** conforme mostrado na figura 3.

Operação inicial da ferramenta eléctrica

Use sempre a voltagem de alimentação correcta: A voltagem da alimentação tem de ser sempre equivalente à informação apresentada na placa de identificação da ferramenta eléctrica.

Ligar / desligar a ferramenta eléctrica

Ligar / desligar a curto prazo

Para ligar, prima e mantenha premido o interruptor de ligar e desligar **7**, para desligar, deixe de premi-lo.

Ligar / desligar a longo prazo

Ligar:
Prima o interruptor de ligar e desligar **7** e fixe-o na posição de ligado com o botão de bloqueio do interruptor de ligar e desligar **6**.
Desligar:
Prima e liberte o interruptor de ligar e desligar **7**.

Características de design da ferramenta eléctrica

Chave "Perfuração / Perfuração com micro-percussão" (ver fig. 4-5)

A chave **2** é projetada para ativar os seguintes modos de operação da ferramenta elétrica:

- **perfuração** - usada no início da perfuração, para um posicionamento mais preciso da broca de núcleo de diamante **17**, bem como para perfuração em materiais mais macios - tijolo, concreto celular, etc. Para ligar este modo de operação, mova a chave **2** para a direita até o fim (ver fig. 4).
- **perfuração com micro-percussão** - para perfuração rápida e precisa em vários materiais. Uma característica distintiva deste modo de operação é a ausência de cargas de impacto significativas, que podem enfraquecer estruturas e causar rachaduras. Para ativar este modo, mova a chave **2** completamente para a esquerda (ver fig. 5).

Ajuste da velocidade contínua

A velocidade é controlada do 0 ao máximo, premindo a interruptor de ligar / desligar **7**. Se premir com pouca força, as rotações serão baixas, permitindo um inicio suave da ferramenta elétrica.

Seletor de velocidade por estágio (ver fig. 4-5)

Atenção: altere a faixa de velocidade somente após o motor ter parado completamente.

A chave **8** é projetada para alternar a faixa de velocidade de rotação e taxa de impacto.

- **primeira velocidade** - os valores da faixa de RPM e impacto podem ser encontrados na tabela de dados técnicos. A primeira velocidade é usada no início da perfuração para um posicionamento mais preciso da broca de núcleo de diamante **17**. Para engatar a primeira velocidade, gire a chave **8** para a posição mostrada na figura 4.
- **segunda velocidade** - a velocidade e faixa de impacto podem ser encontradas na tabela de dados técnicos. A segunda velocidade é usada para perfuração rápida com uma broca de núcleo de diamante. Para engatar a segunda velocidade, gire a chave **8** para a posição mostrada na figura 5.

Embreagem de segurança

A embreagem de segurança é projetada para garantir a segurança do operador e proteger a ferramenta elétrica em caso de sobrecargas críticas:

- proteção do operador contra lesões - ao trabalhar, especialmente em concreto armado, uma broca de núcleo de diamante **17** pode travar subitamente. Isso cria um forte torque reativo (recuo) que pode arrancar a ferramenta elétrica das mãos do trabalhador, potencialmente causando lesões. Quando isso ocorre, a embreagem de segurança é acionada, interrompendo instantaneamente a transmissão de rotação para o eixo, evitando (ou reduzindo significativamente) o recuo;
- proteção do motor e da caixa de engrenagens - se uma broca de núcleo de diamante **17** travar, o motor continua a funcionar, resultando em um aumento acentuado da carga e superaquecimento. Quando isso ocorre, a embreagem de segurança é acionada, interrompendo instantaneamente a transmissão de rotação para o eixo, evitando danos aos mecanismos internos da ferramenta elétrica.

A ativação da embreagem de segurança se manifesta como uma desaceleração na rotação da broca de núcleo de diamante **17**, e até mesmo uma parada completa.

Atenção: para que a embreagem de segurança funcione corretamente, você deve segurar a ferramenta elétrica firmemente com ambas as mãos.

Giroscópio

[CT32072DHL]

Durante o trabalho, especialmente com concreto armado, a broca diamantada **17** pode travar repentinamente. Isso cria um forte momento reativo (recuo) que pode arrancar a ferramenta elétrica das mãos do operador, potencialmente causando lesões. O giroscópio monitora a posição do corpo da ferramenta elétrica durante a operação e, se ela girar repentinamente mais de 30° em 200 ms, a ferramenta elétrica desliga imediatamente.

- Pressione e solte o botão **4** para ligar o giroscópio. O indicador **5** começará a brilhar em verde.
- Pressione e solte o botão **4** novamente para desligar o giroscópio. O indicador **5** se apagará.

Proteção contra sobrecarga

[CT32072DHL]

A proteção contra sobrecarga foi projetada para proteger a ferramenta elétrica em caso de sobrecargas críticas.

- Durante a operação normal, o indicador **5** brilha em verde.
- Ao se aproximar da potência máxima, o indicador **5** começa a piscar em vermelho, e a ferramenta elétrica desligará automaticamente após 180 segundos.
- Em caso de sobrecarga, o indicador **5** brilha em vermelho, e a ferramenta elétrica desligará automaticamente após 5 segundos.
- A função de proteção contra sobrecarga permanece ativa, independentemente de o giroscópio estar ligado ou desligado.

Recomendações acerca do funcionamento

- Marque os furos futuros.
- Ao trabalhar, recomenda-se o uso de um sistema de remoção de poeira conectado a um aspirador de pó especial (não incluído no conjunto de entrega).
- Para melhorar a precisão da perfuração, recomenda-se o uso de brocas de centragem, gabaritos para perfuração de furos para tomadas, etc. (não incluídos no conjunto de entrega).
- Instale o auxiliar de empunhadura com amortecimento de vibração **10** e a broca de núcleo de diamante **17** conforme descrito acima.
- Ligue a ferramenta elétrica.
- Comece a perfurar em baixa velocidade e sem impacto (ver fig. 4). Mova a ferramenta elétrica suavemente para frente. Para uma inserção mais precisa da broca de núcleo de diamante **17**, você pode inclinar levemente a ferramenta elétrica para que a borda da broca de núcleo de diamante **17** engate primeiro, depois nivele a ferramenta elétrica. Aumente gradualmente a velocidade e continue perfurando com pressão uniforme, mas não excessiva.
- Quando a broca de núcleo de diamante **17** penetrar na superfície aproximadamente 5-10 mm, desligue a ferramenta elétrica. Aguarde até que a broca de núcleo de diamante **17** pare completamente e então mude para o modo de perfuração com micro-percussão e segunda velocidade (ver fig. 5).
- Ligue a ferramenta elétrica e continue perfurando.
- Ao perfurar, faça pequenos movimentos de vai e vem com a ferramenta elétrica; isso ajudará a remover a poeira da área de perfuração de forma mais eficaz (ver fig. 6.1).
- Para reduzir a carga no motor e na broca de núcleo de diamante **17**, e para aumentar a velocidade de perfuração, faça pequenos movimentos rotacionais com a ferramenta elétrica com um desvio do eixo de perfuração (ver fig. 6.2).
- Reduza a velocidade ao terminar a perfuração. Assim que o furo estiver perfurado, reduza a velocidade e retire lentamente a broca de núcleo de diamante **17** do furo.
- Desligue a ferramenta elétrica. Lembre-se, a broca de núcleo de diamante **17** fica muito quente durante a operação.
- Tenha cuidado para onde o núcleo (o cerne do material) cai no final da perfuração para evitar ferir alguém.

• Se o núcleo permanecer no furo, remova-o usando um formão, que deve ser introduzido no corte, e então remova o núcleo quebrado do furo.

Manutenção da ferramenta eléctrica / medidas preventivas

Antes de proceder à limpeza ou reparação da ferramenta eléctrica, deve desligá-la da electricidade.

Limpeza da ferramenta eléctrica

Uma condição indispensável para uma utilização segura a longo prazo da ferramenta eléctrica é mantê-la limpa. Passe regularmente a ferramenta eléctrica com ar comprimido através dos orifícios do ar **3**.

Serviço pós-venda e serviço de aplicação

O nosso serviço pós-venda responde às suas perguntas relativas à manutenção e reparação do seu produto, bem como peças sobresselentes. A informação acerca dos centros de reparação, diagramas das peças e informação sobre peças sobresselentes também pode ser encontrada em: **www.crowntools.com**.

Transporte das ferramentas elétricas

• Nunca permita que a caixa sofra qualquer impacto mecânico durante o transporte.
• Quando carregar / descarregar, não use qualquer tipo de tecnologia que funcione com o princípio de fixação da caixa com pinças.

Protecção ambiental

Reciclagem de matérias primas em vez de eliminação de lixo.

A ferramenta eléctrica, acessórios e caixa deverão ser separados, para uma reciclagem amiga do ambiente.
Para efeitos de uma reciclagem específíca, as peças de plástico dispõem de uma respectiva marcação.
Estas instruções foram riadas com papel reciclável isento de cloro.

O fabricante reserva o direito de fazer alterações.

Elektrikli alet özelliği

Mikro-darbeli modlu elmas matkap		CT32072DH	CT32072DHL
Elektrikli alet kodu	**[220-230 V ~50/60 Hz]**	**bkz. sayfa 9**	
Giriş gücü	**[W]**	1400	1400
Güç	**[W]**	780	780
Gerilimdeki akım	**220-230 V [A]**	4.9	4.9
Boştaki devir (birinci vites / İkinci vites)	**[dk^{-1}]**	0-900 / 0-2200	0-900 / 0-2200
Darbe oranı (birinci vites / İkinci vites)	**[dk^{-1}]**	0-14400 / 0-35200	0-14400 / 0-35200
Delme performansı:			
- tuğla, gazbeton	**[mm]** **[inç]**	132 5-13/64"	132 5-13/64"
- hafif beton (M250'ye kadar)	**[mm]** **[inç]**	102 4-1/64"	102 4-1/64"
- beton (M250'nin üzerinde)	**[mm]** **[inç]**	82 3-15/64"	82 3-15/64"
Şanzıman boynu Ø	**[mm]** **[inç]**	60 2-23/64"	60 2-23/64"
Zımpara mili dişi		M18x2,5	M18x2,5
Ağırlık	**[kg]** **[pound]**	3,5 7.71	3,5 7.71
Emniyet sınıfı		⧈ / II	⧈ / II
Ses basıncı	**[dB(A)]**	93	93
Akustik güç	**[dB(A)]**	103	103
Ağırlıklı titreşim	**[m/s^2]**	12,7	12,7

Gürültü bilgisi

Eğer ses basıncı 85 dB(A) değerini aşarsa her zaman kulak koruyucu takınız.

CE Uyumluluk beyanatı

Tek sorumlu olarak "Elektrikli alet özelliği" bölümünde tanımlanan ürünün, değişiklikleri de dahil olmak üzere 2006/42/EC yönergelerinin geçerli bütün hükümlerini karşıladığını ve aşağıdaki standartlarla uyumlu olduğunu beyan ederiz:
EN 62841-1:2015+A11,
EN 62841-2-1:2018+A11+A1+A12,
EN IEC 55014-1:2021,
EN IEC 55014-2:2021,
EN IEC 61000-3-2:2019+A1:2021+A2:2024,
EN 61000-3-3:2013+A1+A2.

Onay müdürü Wu Cunzhen

Merit Link International AG
Stabio, İsviçre, 15.01.2026

UYARI - Kullanıcı, yaralanma riskini azaltmak için kullanım talimatları el kitabını okumalıdır!

Genel güvenlik kuralları

UYARI! Bu elektrikli aletle birlikte verilen tüm güvenlik uyarılarını, talimatları ve teknik özellikleri okuyun. Uyarıların ve talimatların herhangi birine uyulmaması elektrik çarpmasına, yangın çıkmasına ve / veya ciddi yaralanmalara yol açabilir.
İleride başvurmak üzere tüm uyarıları ve talimatları kaydedin.

Uyarılarda geçen "elektrikli alet" elektrik şebekesinden beslenen (kablolu) elektrikli alet veya pille çalışan (kablosuz) elektrikli alettir.

Çalışma alanı güvenliği

• **Çalışma alanını temiz tutun ve iyice aydınlatın.** Dağınık veya karanlık alanlarda kaza olma ihtimali yüksektir.
• **Elektrikli aletleri patlayıcı ortamlarda (ör. yanıcı sıvıların, gazların veya tozların bulunduğu yerlerde) çalıştırmayın.** Elektrikli aletler tozları veya buharları tutuşturabilecek kıvılcımlar oluşturur.
• **Elektrikli aleti çalıştırırken çocukları ve çevredeki kişileri çalışma noktasından uzak tutun.** Dikkat dağınıklığı kontrolü kaybetmenize neden olabilir.

Elektrik güvenliği

• **Elektrikli aletlerin fişleri prize uygun olmalıdır. Fiş üzerinde asla değişiklik yapmayın. Topraklanmış elektrikli aletlerle beraber adaptör fişlerini asla kullanmayın.** Değiştirilmemiş fişler ve bunlara uygun prizler elektrik çarpması riskini azaltacaktır.
• **Borular, radyatörler, fırınlar ve buzdolapları gibi topraklanmış yüzeylere temas etmekten kaçının.** Vücudunuz topraklanmış ise elektrik çarpma riski artar.
• **Elektrikli aletleri yağmura veya ıslak ortamlara maruz bırakmayın.** Elektrikli alete su girmesi elektrik çarpma riskini artıracaktır.
• **Kabloyu başka amaçlar için kullanmayın. Kabloyu asla elektrikli aleti taşımak veya çekmek için kullanmayın ve prizle olan bağlantısını keserken asla kablodan çekmeyin. Kabloyu ısıdan, yağdan, keskin uçlardan veya hareketli parçalardan uzak tutun.** Hasarlı veya birbirine dolaşmış kablolar elektrik çarpma riskini artırır.
• **Elektrikli aleti dış mekanda çalıştırırken dış mekan kullanımına uygun bir uzatma kablosu kullanın.** Dış mekan kullanımına uygun bir kablo kullanılması elektrik çarpma riskini azaltır.
• **Elektrikli aletin rutubetli bir yerde kullanılması kaçınılmaz ise elektrik akımı korumalı bir artık akım cihazı (AAC) kullanın.** AAC kullanımı elektrik çarpma riskini azaltır. NOT! "Artık akım cihazı (AAC)" teriminin yerine "topraklama arızası devre şalteri (TADŞ)" veya "toprak kaçağı devre kesicisi (TKDK)" kullanılabilir.
• **Uyarı!** Dişli kutusu, kalkan vb. üzerinde bulunan açık metal yüzeylere asla dokunmayın, çünkü metal yüzeylere dokunulması elektromanyetik dalgaları bozarak potansiyel yaralanmalara veya kazalara yol açabilir.

Kişisel güvenlik

• **Elektrikli aleti çalıştırırken tetikte olun, ne yaptığınıza dikkat edin ve sağduyunuzu kullanın. Yorgunken veya uyuşturucu, alkol veya ilaç etkisi altındayken elektrikli aleti kullanmayın.** Elektrikli aletleri çalıştırma esnasında bir anlık dikkatsizlik ciddi bireysel yaralanmaya yol açabilir.
• **Kişisel koruyucu donanım kullanın. Daima koruyucu bir gözlük takın.** Uygun koşullarda toz maskesi, kaymayan güvenlik ayakkabıları, baret veya kulak tıkacı kullanmak kişisel yaralanmaları azaltacaktır.
• **Elektrikli aletin istem dışı başlatılmasını önleyin. Aleti güç kaynağına ve / veya pil takımına bağlamadan, kaldırmadan veya taşımadan önce düğmenin kapalı konumda olduğundan emin olun.** Elektrikli aleti, parmağınız düğme üzerindeyken taşımanız veya düğmesi açık elektrikli aletlere güç vermeniz kaza ihtimalini oldukça artırır.
• **Elektrikli aleti açmadan önce ayar anahtarını veya somun anahtarını sökün.** Elektrikli aletin dönen bir kısmına bir somun anahtarını veya anahtarı takılı bırakmak bireysel yaralanmaya neden olabilir.
• **Elektrikli alete uzanmayın. Dayanağı ve dengeyi daima uygun konumda tutun.** Böylece beklenmeyen durumlarda elektrikli alet daha iyi kontrol edilebilir.
• **Uygun kıyafetler giyin. Bol kıyafetler giymeyin veya takı takmayın. Saçlarınızı, kıyafetlerinizi ve eldivenlerinizi hareketli parçalardan uzak tutun.** Bol kıyafetler, takılar veya uzun saç hareketli parçalara sıkışabilir.
• **Cihazlar toz giderme ve toplama ünitelerinin bağlantısı için temin ediliyor ise bu cihazların bağlı olduğundan ve doğru kullanıldığından emin olun.** Toz toplama işlemi, tozla ilgili tehlikeleri azaltabilir.
• **Aletleri sık kullanmanızdan kaynaklanan alışkanlığın sizi kayıtsızlaştırmasına izin vermeyin ve aletin güvenlik ilkelerini göz ardı etmeyin.** Dikkatsiz bir hareket bir anda ciddi yaralanmaya yol açabilir.
• **Uyarı!** Elektrikli aletler çalışma sırasında elektromanyetik bir alan oluşturabilir. Bu alan bazı koşullarda aktif veya pasif tıbbi implantların işlevini engelleyebilir. Ciddi veya ölümcül yaralanma riskini azaltmak için tıbbi implantları olan kişilerin bu elektrikli aleti çalıştırmadan önce doktorlarına ve tıbbi implant üreticisine danışmalarını tavsiye ederiz.

Elektrikli aletin kullanımı ve bakımı

• Çocukların yanı sıra ruhsal-fiziksel veya zihinsel yetenekleri yetersiz olan kişiler güvenliklerinden sorumlu bir kişi tarafından gözetime tabi tutulmadan veya elektrikli aletin kullanımı hakkında sorumlu kişiden talimat almadan aleti çalıştıramaz.
• **Elektrikli aleti kapasitesi dışına zorlamayın. Uygulamanız için doğru elektrikli aleti kullanın.** Doğru elektrikli alet, işlemi daha iyi ve daha güvenli bir biçimde ve tasarlandığı hızda gerçekleştirecektir.
• **Açma kapama düğmesi çalışmayan elektrikli aleti kullanmayın.** Düğmeyle kontrol edilemeyen bir elektrikli alet tehlikeli olabilir ve onarılması gerekir.
• **El aletinde ayarlama yapmadan, aksesuarlarını değiştirmeden veya aleti saklamadan önce fişin güç kaynağıyla olan bağlantısını ve / veya pil takımının elektrikli aletle olan bağlantısını kesin.** Bu gibi önleyici güvenlik tedbirleri elektrikli aleti yanlışlıkla başlatma riskini azaltır.
• **Kullanılmayan elektrikli aletleri çocukların erişemeyeceği yerlerde saklayın ve elektrikli aleti veya bu talimatları iyi bilmeyen kişilerin elektrikli aleti çalıştırmasına izin vermeyin.** Eğitim almamış kişilerin elektrikli aletleri kullanması tehlike arz eder.
• **Elektrikli aletlere bakım yapın. Hareketli parçaların hizasızlığını veya takılmasını, parçaların kırılma durumunu ve elektrikli aletlerin çalışmasını etkileyebilecek diğer koşulları kontrol edin. Elektrikli alet hasar görmüşse kullanmadan önce onarımını sağlayın.** Yeterli bakımı yapılmayan elektrikli aletler birçok kazaya neden olabilir.
• **Kesme takımlarının keskinliğini ve temizliğini koruyun.** Doğru bakım yapılan ve kesme uçları keskin olan kesme takımlarının sıkışma ihtimali daha düşüktür ve daha kolay kontrol edilebilir.
• **Elektrikli aleti, aksesuarları ve takım uçlarını vb. bu talimatlara uygun olarak ve çalışma koşullarını**

ve yapılacak işi dikkate alarak kullanın. Kullanım amacı farklı elektrikli aletlerin başka bir amaç için kullanılması tehlikeli durumlara neden olabilir.
• **Tutma yerlerini ve kavrama yüzeylerini kuru, temiz ve yağdan ve gresden arındırılmış olarak muhafaza edin.** Kaygan tutma yerleri ve kavrama yüzeyleri güvenli kullanımı ve aletin beklenmeyen durumlarda kontrolünü engeller.
• Bir elektrikli alet kullanırken lütfen yardımcı tutamağı doğru tutmaya dikkat edin. Böylece elektrikli aleti daha kolay kontrol edebilirsiniz. Sonuç olarak aleti doğru tutmak kaza veya yaralanma riskini azaltabilir.

Elektromanyetik uyumluluk güvenliği

Bir güç aleti kullanıldığında, güç aleti sadece yalıtımlı sap veya yalıtımlı tutma yüzeyinden tutulabilir. Metal gövde ile temas edilmesi, kullanıcı için tehlike oluşturabilir (elektromanyetik karışma sinyali iletken ortam üzerinden iletilebilir, bu da kalp pilinin durması, aritmi, baş dönmesi, baş ağrısı, hafıza kaybı, uykusuzluk, bağışıklığın azalması ve diğer tehlikeler veya yaralanmalara neden olabilir).

Servis

• **Elektrikli aletinizin onarımını, yalnızca aynı değişim parçalarını kullanan vasıflı bir onarım elemanına yaptırın.** Böylece elektrikli aletin güvenliği korunacaktır.
• Aksesuarları yağlama ve değiştirme talimatlarına uyun.

Özel güvenlik uyarıları

• **Darbeli delme işlemi sırasında kulak koruyucusu kullanın.** Gürültüye maruz kalmak işitme kaybına neden olabilir.
NOT: Yukarıdaki uyarı yalnızca darbeli delme işlemleri için geçerlidir ve darbeli delme dışındaki delme işlemlerinde dikkate alınmayabilir.
• **Aletle beraber verilmiş ise yardımcı kolu / kolları kullanın.** Kontrol kaybı bireysel yaralanmaya neden olabilir.
• **Kesme aksesuarının gizli kablolamaya veya kendi kablosuna temas edebileceği bir işlem gerçekleştirirken elektrikli aleti yalıtımlı kavrama yüzeylerinden tutun.** "Akımlı" tele temas eden kesme aksesuarı, elektrikli aletin metal parçalarının "akıma" maruz kalmasına ve kullanıcıyı elektrik çarpmasına neden olabilir.

Elektrikli aleti çalıştırırken uygulanacak güvenlik esasları

Dikkat: bu elektrikli alet sadece kuru delme için tasarlanmıştır.

• Elektrik kablosu hasar görmüş bir elektrikli aleti kullanmayın. Çalışma sırasında elektrikli aletin kablosu hasar görürse, ona dokunmayın; hemen fişten çekin. Hasarlı bir kablo elektrik çarpma riskini artırır.
• Elektrikli aleti açık havada kullanırken, bir kaçak akım koruma şalteri (KKD) devreye alınmalıdır.
• Gizli tesisat hatlarının yerini tespit etmek için uygun bir dedektör kullanın veya yerel kamu hizmeti şirketinizden gerekli bilgileri edinin. Elektrik kablolarına verilecek hasar yangına ve elektrik çarpmasına yol açacaktır. Bir gaz borusuna verilecek hasar patlamaya neden olacaktır. Su borularına verilecek hasar maddi hasara neden olacaktır.
• İş parçanızı bir mengene ile sabitleyin. Sabitlenmemiş iş parçaları ciddi yaralanmalara ve hasara neden olabilir.
• Asbest kansere neden olabilir, asbest içeren malzemeler işlenmemelidir.
• Çalışırken her zaman titreşim emici ek sapı kullanın ve elektrikli aleti her iki elinizle sıkıca tutun. Bu, güvenlik kavramasının doğru şekilde devreye girmesini sağlamak için gereklidir.
• Çalışırken, elektrik kablosunun konumuna dikkat edin. Kablonun bacaklarınıza veya kollarınıza dolanmasına izin vermeyin.
• İş sırasında oluşan geri tepme düşmeye neden olabileceğinden, merdiven veya portatif merdivenler üzerinden çalışmayın. Yüksekte çalışırken, iskele, asansör vb. kullanın.
• Elektrikli alet çalışırken asla toz veya kalıntıları temizlemeye çalışmayın.
• İşin sonunda delinen çekirdeğin (malzeme parçası) nereye düştüğüne dikkat edin, kimseye zarar vermesin.
• Kör veya hasarlı elmas korona matkap uçlarını kullanmayın.
• Elmas korona matkap uçlarının tasarımını değiştirmek veya bu elektrikli alet için tasarlanmamış aksesuarları kullanmak kesinlikle yasaktır.
• Çalışırken elektrikli alete çok fazla baskı uygulamayın veya eğmeyin - bu, elmas korona matkabın sıkışmasına ve motorun aşırı yüklenmesine neden olabilir.
• Elmas korona matkap ucunun iş parçası içinde sıkışmasına izin vermekten kaçının. Bu olursa, elektrikli aletin motorunu kullanarak serbest bırakmaya çalışmayın. Bu, elektrikli alete zarar verebilir.
• İş parçasında sıkışmış elmas korona matkap uçlarını asla bir çekiç veya başka nesneler kullanarak çıkarmaya çalışmayın. Bu, korona matkap ucuna zarar verebilir ve metal parçaları operatöre ve çevredekilere zarar verebilir.
• Elektrikli aleti uzun süre kullanırken, aşırı ısınmasına izin vermeyin.
• Elmas korona matkap tamamen durduktan sonra elektrikli alet bırakılabilir.
• Dikkat: elmas korona matkap ucu delme işleminden sonra çok ısınır, bu da yanıklara veya maddi hasara neden olabilir.

Kılavuzda kullanılan semboller

Kullanım kılavuzunda aşağıdaki semboller kullanılmaktadır. Lütfen anlamlarını unutmayın. Sembollerin doğru yorumlanması, güç aletinin doğru ve güvenli kullanımına imkan verecektir.

Sembol	Anlamı
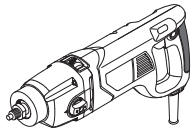	**Mikro-darbeli modlu elmas matkap** Gri renkle işaretli yerler - yumuşak tutamak (yalıtımlı yüzey).

Sembol	Anlamı
CROWN PROFESSIONAL CT ... Ser.No.: XX XXXXXXX	**Seri numarası etiketi:** CT ... - model; XX - üretim tarihi; XXXXXXX - seri numarası.
	Tüm güvenlik yönetmeliklerini ve talimatlarını okuyun.
	Koruyucu gözlükler takın.
	Kulak koruyucuları takın.
	Toz maskesi takın.
	Kurulum veya ayar öncesinde güç aletinin bağlantısını şebekeden kesin.
	Gizli kablo tesisatına veya ev servis hatlarına zarar gelme riski.
	Hareket yönü.
	Dönüş yönü.
	Kilitli.
	Kilidi açık.
⧈ / II	Çift yalıtım / koruma sınıfı.
	Dikkat. Önemli.
CE	Ürünün AB yönetmeliklerinin ve uyumlu hale getirilmiş AB standartlarının temel gereksinimleriyle uyumlu olduğunu doğrulayan bir işaret.

Sembol	Anlamı
	Faydalı bilgiler.
	Koruyucu eldivenler giyin.
	Kademesiz hız kontrolü.
	Güç aletini ev tipi çöp kutularına atmayın.

Elektrikli aletin kullanım amacı

Elektrikli alet, elmas korona matkap uçları kullanılarak düzgün ve derin deliklerin delinmesi veya mikro-darbeli delinmesi için tasarlanmıştır.
Çeşitli yapı malzemelerinde (gazbeton, tuğla, beton, betonarme, taş vb.) delme işlemi mümkündür. Bu, çeşitli iş türlerinin hızlı tamamlanmasını sağlar: klima sistemleri, su boruları ve elektrik kabloları için delikler delme, elektrik prizleri için delikler delme vb.
Bu elektrikli alet, özel sehpalar ve toz emme sistemleri ile birlikte kullanılabilir (teslimat setine dahil değildir).

Motorlu aletin parçaları

1 Mil
2 Delme / mikro-darbeli delme anahtarı
3 Hava menfezleri
4 Jiroskop açma / kapama düğmesi
5 Gösterge
6 Sürekli çalışma düğmesi
7 Açma / kapama şalteri
8 Kademeli devir seçici anahtarı
9 Sıkma cıvatası *
10 Titreşim emici ek sap *
11 Adaptör *
12 Kulak tıkacı *
13 Allen anahtarı *
14 İngiliz anahtarı *
15 Taşıma çantası *
16 Şanzıman boynu
17 Elmas korona matkap ucu *

* Aksesuar

Tanımlanan ve şekilleri gösterilen aksesuar kismen teslimat kapsamına dahil değildir.

Elektrikli alet elemanlarını takma ve ayarlama

Motorlu aletin üzerinde herhangi bir işlem yapılmadan önce, ana şebeke ile bağlantısı kesilmelidir.

Dişliye zarar vermekten kaçınmak için sabitleme öğelerini çok sıkı hazırlamayın.

Bazı parçaların montajı / sökümü / ayarlaması tüm elektrikli alet modelleri için aynıdır, böyle durumlarda özel modeller resimlerde belirtilmez.

Titreşim emici ek sap (bkz. şekil 1)

Çalıştırırken her zaman titreşim emici ek sap **10** kullanın. Titreşim emici ek sap **10**, kullanıcının rahat bulduğu şekilde konumlandırılabilir.

- Allen anahtarı **13** kullanarak şekil 1.1'de gösterildiği gibi sıkma cıvatası **9** gevşetin.
- Titreşim emici ek sap **10** şanzıman boynu **16** takın (bkz. şekil 1.2).
- Titreşim emici ek sap **10** istenilen konuma getirin (bkz. şekil 1.3).
- Sıkma cıvatası **9** sıkın (bkz. şekil 1.1).

Şanzıman boynu 16, 60 mm çapındadır, bu da elektrikli aletin elmas delme için özel sehpalarla kullanılmasına olanak tanır (teslimat setine dahil değildir).

Adaptörün takılması / değiştirilmesi (bkz. şekil 2)

- Adaptör **11** mil **1**'e vidalandırın ve iki adet İngiliz anahtarı **14** kullanarak sıkın (bkz. şekil 2). Mil **1**'i bir İngiliz anahtarı **14** ile tutun ve adaptör **11** diğeri ile sıkın.
- Sökme işlemlerini ters sırayla yapın.

Elmas korona matkap ucunun takılması / değiştirilmesi (bkz. şekil 3)

Uzun süre kullanıldığında, elmas korona matkap ucu 17 çok ısınabilir. Çıplak elle dokunmayın, eldiven giyin.

Elmas korona matkap ucunu **17**, şekil 3'te gösterildiği gibi takın / değiştirin.

Elektrikli aleti ilk kez çalıştırma

Her zaman doğru besleme voltajıyla kullanın: elektrikli aletin voltajı, elektrikli aletin tanıtım levhasında belirtilen bilgiyle uyuşmalıdır.

Elektrikli aleti açma / kapama

Kısa süreli açma / kapatma anahtarlaması

Açmak için, açma / kapatma anahtarına **7** basınız ve tutunuz, kapatmak için - serbest bırakınız.

Uzun süreli açma / kapatma anahtarlaması

Açma:
Açma / kapatma anahtarına **7** basınız ve açma / kapatma anahtarı **6** için kilitleme düğmesi ile onu konumunda kilitleyiniz.
Kapama:
Açma / kapatma anahtarına **7** basınız ve serbest bırakınız.

Motorlu aletin tasarım özellikleri

"Delme / Mikro-darbeli delme" anahtarı (bkz. şekil 4-5)

Anahtar **2**, elektrikli aletin aşağıdaki çalışma modlarını etkinleştirmek için tasarlanmıştır:

- delme - delme işleminin başlangıcında, elmas korona matkap **17** daha hassas konumlandırılması için ve ayrıca tuğla, gazbeton vb. daha yumuşak malzemelerde delme için kullanılır. Bu çalışma modunu açmak için, anahtar **2**'yi sağa, sonuna kadar kaydırın (bkz. şekil 4).
- mikro-darbeli delme - çeşitli malzemelerde hızlı ve hassas delme için. Bu çalışma modunun ayırt edici özelliği, yapıları zayıflatabilecek ve çatlaklara neden olabilecek önemli darbe yüklerinin olmamasıdır. Bu modu etkinleştirmek için, anahtar **2**'yi sola, sonuna kadar kaydırın (bkz. şekil 5).

Adımsız hız ayarlaması

Hız, 0 ile maksimum arasında aç / kapat tuşu **7** basınç kuvvetı ile kontrol edilir. Düşük basınç alçak devirlere neden olur ve bu da sakin bir elektrikli alet başlatımı sağlar.

Kademeli devir seçici anahtarı (bkz. şekil 4-5)

Dikkat: devir aralığını sadece motor tamamen durduktan sonra değiştirin.

Anahtar **8**, dönüş hızı ve darbe hızı aralığını değiştirmek için tasarlanmıştır.

- **birinci hız** - RPM ve darbe aralığı değerleri teknik veri tablosunda bulunabilir. Birinci hız, delme işleminin başlangıcında, elmas korona matkap ucunun **17** daha hassas konumlandırılması için kullanılır. Birinci hızı devreye almak için, anahtar **8** şekil 4'te gösterilen konuma getirin.
- **ikinci hız** - hız ve darbe aralığı teknik veri tablosunda bulunabilir. İkinci hız, bir elmas korona matkap ile hızlı delme için kullanılır. İkinci hızı devreye almak için, anahtar **8** şekil 5'te gösterilen konuma getirin.

Güvenlik kavraması

Güvenlik kavraması, kritik aşırı yüklenmeler durumunda operatör güvenliğini sağlamak ve elektrikli aleti korumak için tasarlanmıştır:

- operatörü yaralanmalardan koruma - özellikle betonarme içinde çalışırken, bir elmas korona matkap ucu **17** aniden sıkışabilir. Bu, elektrikli aletin çalışanın elinden fırlamasına ve potansiyel yaralanmalara neden olabilecek güçlü bir reaktif tork (geri tepme) oluşturur. Bu olduğunda, güvenlik kavraması devreye girerek, dönüşün mile iletilmesini anında keser ve geri tepmeyi önler (veya önemli ölçüde azaltır);
- motor ve şanzıman koruması - bir elmas korona matkap ucu **17** sıkışırsa, motor çalışmaya devam eder, bu da yükün keskin bir şekilde artmasına ve aşırı ısınmaya neden olur. Bu olduğunda, güvenlik kavraması devreye girerek, dönüşün mile iletilmesini anında keser ve elektrikli aletin iç mekanizmalarının zarar görmesini önler.

Güvenlik kavramasının devreye girmesi, elmas korona matkap ucunun **17** dönüş hızının yavaşlaması ve hatta tamamen durması şeklinde görülür.

Dikkat: güvenlik kavramasının doğru çalışması için, elektrikli aleti her iki elinizle sıkıca tutmalısınız.

Jiroskop

[CT32072DHL]

Özellikle betonarme ile çalışırken, elmas karot ucu **17** aniden sıkışabilir. Bu, güçlü bir tepkisel moment (geri tepme) oluşturur ve elektrikli el aletinin çalışanın elinden fırlamasına yol açarak yaralanmalara neden olabilir. Jiroskop, çalışma sırasında elektrikli el aletinin gövde konumunu izler ve 200 ms içinde aniden 30°'den fazla dönmesi halinde, elektrikli el aleti hemen kapanır.

• Jiroskopu açmak için düğme **4**'e basın ve bırakın. Gösterge ışığı **5** yeşil yanmaya başlayacaktır.
• Jiroskopu kapatmak için düğme **4**'e tekrar basın ve bırakın. Gösterge ışığı **5** sönecektir.

Aşırı yük koruması

[CT32072DHL]

Aşırı yük koruması, elektrikli el aletini kritik aşırı yüklenmeler karşısında korumak için tasarlanmıştır.

• Normal çalışma sırasında, gösterge ışığı **5** yeşil yanar.
• Maksimum güce yaklaşıldığında, gösterge ışığı **5** kırmızı yanıp sönmeye başlar ve elektrikli el aleti 180 saniye sonra otomatik olarak kapanır.
• Aşırı yüklendiğinde, gösterge ışığı **5** sürekli kırmızı yanar ve elektrikli el aleti 5 saniye sonra otomatik olarak kapanır.
• Aşırı yük koruma fonksiyonu, jiroskopun açık veya kapalı olmasına bakılmaksızın aktif kalır.

Elektrikli alet kullanımıyla ilgili öneriler

• Gelecekteki delikleri işaretleyin.
• Çalışırken, özel bir elektrikli süpürgeye bağlı bir toz giderme sistemi kullanılması önerilir (teslimat setine dahil değildir).
• Delme hassasiyetini artırmak için, merkezleme matkapları, prizler için delik delme şablonları vb. kullanılması önerilir (teslimat setine dahil değildir).
• Yukarıda açıklandığı gibi titreşim emici ek sap **10** ve elmas korona matkap **17** takın.
• Elektrikli aleti açın.
• Düşük hızda ve darbe olmadan delmeye başlayın (bkz. şekil 4). Elektrikli aleti yavaşça ileri doğru hareket ettirin. Elmas korona matkap ucunun **17** daha hassas yerleştirilmesi için, elektrikli aleti hafifçe eğebilirsiniz, böylece elmas korona matkap ucunun **17** kenarı önce temas eder, ardından elektrikli aleti düzleştirin. Hızı kademeli olarak artırın ve eşit, ancak aşırı olmayan baskı ile delmeye devam edin.
• Elmas korona matkap ucu **17** yüzeyi yaklaşık 5-10 mm deldiğinde, elektrikli aleti kapatın. Elmas korona matkap ucunun **17** tamamen durmasını bekleyin ve ardından mikro-darbeli delme moduna ve ikinci hıza geçin (bkz. şekil 5).
• Elektrikli aleti açın ve delmeye devam edin.
• Delme sırasında, elektrikli aleti küçük ileri-geri hareketlerle oynatın; bu, tozun delme alanından daha etkili bir şekilde çıkarılmasına yardımcı olacaktır (bkz. şekil 6.1).
• Motor ve elmas korona matkap ucundaki **17** yükü azaltmak ve delme hızını artırmak için, elektrikli aleti delme ekseninden bir sapma ile küçük dairesel hareketlerle oynatın (bkz. şekil 6.2).
• Delme işlemini bitirirken hızı azaltın. Delik delindikten sonra, hızı azaltın ve elmas korona matkap ucunu **17** yavaşça delikten çıkarın.
• Elektrikli aleti kapatın. Unutmayın, elmas korona matkap ucu **17** çalışma sırasında çok ısınır.
• Delme işleminin sonunda çekirdeğin (malzemenin ortası) nereye düştüğüne dikkat edin, kimsenin yaralanmaması için.
• Eğer çekirdek delik içinde kalırsa, bir keski kullanarak çıkarın. Keskisi yarığa yerleştirilmeli ve ardından kırık çekirdek delikten çıkarılmalıdır.

Elektrikli aletin bakımı / koruyucu önlemler

Motorlu aletin üzerinde herhangi bir işlem yapılmadan önce, ana şebeke ile bağlantısı kesilmelidir.

Motorlu aletin temizlenmesi

Motorlu aletin emniyetli biçimde uzun süreli kullanımı için kaçınılmaz koşul, onu temiz tutmaktır. Motorlu aleti, hava deliklerinden **3** çıkan sıkıştırılmış havayla düzenli olarak yıkayın.

Satış sonrası ve uygulama hizmetleri

Satış sonrası hizmetlerimiz ürününüzün bakım ve tamirinin yanı sıra yedek parçalar konusunda da sorularınıza yanıt vermektedir. Servis merkezleri, parça diyagramları ve yedek parçalar hakkındaki bilgiler de **www.crowntools.com** adresinde mevcuttur.

Güç aletlerinin nakliyesi

• Nakliye sırasında ambalaj üzerine kesinlikle herhangi bir mekanik darbe gelmemelidir.
• Boşaltma / yükleme sırasında, ambalajı sıkıştırma prensibiyle çalışan herhangi bir türde teknolojinin kullanılmasına izin verilmez.

Çevresel koruma

Çöp tasfiyesi yerine hammadde kazanımı.

Çevre ile dost geri dönüşüm işlemi için motorlu alet, aksesuarları ve paketleme malzemeleri ayrılmalıdır.
Değişik malzemenin tam olarak ayrılıp, yeniden değerlendirme işlemine sokulabilmesi için, plastik parçalar işaretlenmiştir.
Bu kullanım talimatı da, klor kullanılmadan ağartılmış, yeniden dönüşümlü kâğıda basılmıştır.

İmalatçı, ürün üzerinde değişiklik yapma hakkını saklı tutar.

Dane techniczne elektronarzędzia

Wiertarka diamentowa z trybem mikroudarowym		CT32072DH	CT32072DHL
Kod elektronarzędzia	**[220-230 V ~50/60 Hz]**	**patrz strona 9**	
Moc nominalna	**[W]**	1400	1400
Moc na wyjściu	**[W]**	780	780
Natężenie prądu przy napięciu	**220-230 V [A]**	4.9	4.9
Prędkość obrotowa bez obciążenia (pierwszy bieg / drugi bieg)	**[min^{-1}]**	0-900 / 0-2200	0-900 / 0-2200
Częstotliwość udaru (pierwszy bieg / drugi bieg)	**[min^{-1}]**	0-14400 / 0-35200	0-14400 / 0-35200
Wydajność wiercenia:			
- cegła, beton komórkowy	**[mm] [cale]**	132 5-13/64"	132 5-13/64"
- beton lekki (do M250)	**[mm] [cale]**	102 4-1/64"	102 4-1/64"
- beton (powyżej M250)	**[mm] [cale]**	82 3-15/64"	82 3-15/64"
Szyjka skrzyni przekładniowej Ø	**[mm] [cale]**	60 2-23/64"	60 2-23/64"
Gwint wrzeciona		M18x2,5	M18x2,5
Waga	**[kg] [funty]**	3,5 7.71	3,5 7.71
Klasa bezpieczeństwa		⧈ / II	⧈ / II
Ciśnienie akustyczne	**[dB(A)]**	93	93
Moc akustyczna	**[dB(A)]**	103	103
Obciążenie wibracjami	**[m/s^2]**	12,7	12,7

Informacja dot. hałasu

Zawsze używaj ochronnika słuchu, jeżeli ciśnienie akustyczne przewyższa 85 dB(A).

CE Deklaracja zgodności

Oświadczamy z pełną odpowiedzialnością, że produkt przedstawiony w rozdziale "Dane techniczne elektronarzędzia" odpowiada wymaganiom następujących dyrektyw: 2006/42/EC wraz ze zmianami oraz następujących norm:
EN 62841-1:2015+A11,
EN 62841-2-1:2018+A11+A1+A12,
EN IEC 55014-1:2021,
EN IEC 55014-2:2021,
EN IEC 61000-3-2:2019+A1:2021+A2:2024,
EN 61000-3-3:2013+A1+A2.

Menedżer certyfikacji — Wu Cunzhen

Merit Link International AG
Stabio, Szwajcaria, 15.01.2026

OSTRZEŻENIE - Aby zmniejszyć ryzyko zranienia, użytkownik musi przeczytać instrukcję obsługi!

Ogólne zasady bezpieczeństwa

OSTRZEŻENIE! Użytkownik powinien zapoznać się z ostrzeżeniami dotyczącymi bezpieczeństwa, instrukcjami, ilustracjami oraz danymi technicznymi dostarczonymi razem z elektronarzędziem. Nieprzestrzeganie instrukcji i ostrzeżeń może skutkować porażeniem prądem elektrycznym, pożarem i / lub poważnymi obrażeniami.

Wszystkie ostrzeżenia i instrukcje zachować do użytku w przyszłości.
Określenie "elektronarzędzie" w ostrzeżeniach dotyczy Twojego narzędzia (przewodowego) zasilanego z sieci elektrycznej lub narzędzia (bezprzewodowego) zasilanego z akumulatora.

Bezpieczeństwo w miejscu pracy

• **Zapewnić czystość i dobre oświetlenie w miejscu pracy.** Zagracone lub nieoświetlone miejsca są przyczyną wypadków.
• **Nie używać elektronarzędzi w atmosferze wybuchowej, jak obecność palnych cieczy, gazów lub pyłów.** Elektronarzędzie wytwarza iskry, które mogą spowodować zapłon pyłów lub oparów.
• **Podczas pracy elektronarzędziem utrzymywać z dala dzieci i postronnych obserwatorów.** Odwrócenie uwagi może spowodować utratę kontroli nad narzędziem.

Bezpieczeństwo elektryczne

• **Wtyczka przewodu zasilania elektronarzędzia musi pasować do gniazda. Nigdy nie przerabiać w żaden sposób wtyczki. Nie używać wtyczek przejściowych do uziemianych elektronarzędzi.** Nieprzerabiane wtyczki pasujące do gniazda zmniejszają ryzyko porażenia prądem elektrycznym.
• **Unikać kontaktu ciała z uziemionymi powierzchniami, jak rury, grzejniki, kuchenki i lodówki.** Uziemione ciało zwiększa ryzyko porażenia prądem elektrycznym.
• **Nie narażać elektronarzędzia na działanie deszczu lub wilgoci.** Woda w elektronarzędziu zwiększa ryzyko porażenia prądem elektrycznym.
• **Nie uszkodzić przewodu zasilania. Nigdy nie używać przewodu zasilania do zawieszania, ciągnięcia lub wyłączania elektronarzędzia. Trzymać przewód z dala od źródeł ciepła, olejem, ostrych krawędzi lub wirujących części.** Uszkodzony lub poplątany przewód zwiększa ryzyko porażenia prądem elektrycznym.
• **Podczas używania elektronarzędzia na zewnątrz domu stosować przedłużacze przystosowane do użytku na zewnątrz.** Używanie przewodów przystosowanych do pracy na zewnątrz zmniejsza ryzyko porażenia prądem elektrycznym.
• **W przypadku, gdy używanie elektronarzędzia w środowisku wilgotnym jest nieuniknione, jako ochronę przed napięciem zasilania należy stosować urządzenie różnicowo prąd owe (RCD).** Zastosowanie RCD zmniejsza ryzyko porażania prądem elektrycznym. UWAGA! Termin "urządzenie różnicowoprądowe (RCD)" można zastąpić terminem "wyłącznik prądu ziemnozwarciowego (GFCI)" lub "wyłącznik prądu upływowego (ELCB)".
• **Ostrzeżenie!** Nigdy nie dotykać metalowych powierzchni na przekładni, osłonie, obudowie, ponieważ w przypadku awarii części te mogą znaleźć się pod napięciem i spowodować porażenie prądem elektrycznym.

Bezpieczeństwo użytkownika

• **Zawsze zachowywać czujność, patrzeć, co się robi i kierować się zdrowym rozsądkiem podczas używania elektronarzędzia. Nie używać elektronarzędzia, jeśli użytkownik jest zmęczony, pod wpływem narkotyków, alkoholu lub leków.** Moment nieuwagi podczas pracy elektronarzędziem może spowodować poważne obrażenia użytkownika.
• **Stosować środki ochrony indywidualnej. Zawsze nosić okulary ochronne.** Środki ochrony indywidualnej takie, jak maski przeciwpyłowe, bezpoślizgowe obuwie ochronne, kask lub nauszniki przeciwhałasowe stosowane odpowiednio do sytuacji zmniejszają ryzyko obrażenia użytkownika.
• **Zapobiegać przypadkowemu uruchomieniu elektronarzędzia. Przed podłączeniem do gniazda zasilania i / lub akumulatora, podnoszeniem lub przenoszeniem elektronarzędzia upewnić się, że wyłącznik znajduje się w położeniu wyłączonym "OFF".** Przenoszenie elektronarzędzia z palcem na wyłączniku lub zasilanie elektronarzędzia z wyłącznikiem w położeniu włączonym "ON" może być przyczyną poważnego wypadku.
• **Przed uruchomieniem elektronarzędzia usunąć klucze służące do regulacji narzędzia.** Klucz założony na wirującą część elektronarzędzia może spowodować poważne obrażenia osób.
• **Podczas pracy nie przechylać się nadmiernie. Zawsze zachowywać prawidłowe ustawienie stóp i równowagę.** Zapewni to lepsze panowanie nad elektronarzędziem w niespodziewanych sytuacjach.
• **Ubierać się odpowiednio. Nie nosić luźnych ubrań lub biżuterii. Utrzymywać włosy, odzież i rękawice z dala od wirujących części.** Luźna odzież, biżuteria lub długie włosy mogą zostać wciągnięte przez poruszające się części narzędzia.
• **Jeżeli narzędzia są dostosowane do podłączenia urządzeń wyciągających i zbierających pyły, zapewnić, aby zostały podłączone i prawidłowo używane.** Używanie urządzeń do zbierania pyłów może zmniejszyć zagrożenia związane z obecnością pyłów.
• **Nie pozwól, aby doświadczenie zdobyte w wyniku częstego używania narzędzi wprowadziło Cię w stan samozadowolenia i lekceważenia zasad bezpieczeństwa.** Nieostrożne działanie może spowodować poważne obrażenia w ciągu ułamka sekundy.
• **Ostrzeżenie!** Elektronarzędzia wytwarzają podczas pracy pole elektromagnetyczne. Pole to może w pewnych warunkach zakłócać działanie pasywnych lub aktywnych implantów medycznych. Aby zredukować ryzyko poważnych lub śmiertelnych obrażeń, radzimy osobom z implantami medycznymi skonsultować się z lekarzem lub producentem implantu przed użyciem tego elektronarzędzia.

Używanie i konserwowanie elektronarzędzia

• Osoby o obniżonych zdolnościach psychofizycznych lub mentalnych oraz dzieci nie mogą używać elektronarzędzia, jeśli nie są nadzorowane lub poinstruowane o obsłudze elektronarzędzia przez osoby odpowiedzialne za ich bezpieczeństwo.
• **Nie przeciążać elektronarzędzia. Używać elektronarzędzia prawidłowego do danego zastosowania.** Prawidłowo dobrane elektronarzędzie wykona pracę lepiej, bezpieczniej i z szybkością, do jakiej zostało zaprojektowane.
• **Nie używać elektronarzędzia, jeśli jego wyłącznik nie działa prawidłowo.** Każde elektronarzędzie, którego nie można kontrolować wyłącznikiem, jest niebezpieczne i musi być naprawione.

• **Przed rozpoczęciem wykonywania jakichkolwiek regulacji, wymiany wyposażenia lub przed odstawieniem elektronarzędzia odłączyć przewód zasilania i / lub akumulator od elektronarzędzia.** Takie zapobiegawcze środki bezpieczeństwa zmniejszają ryzyko przypadkowego uruchomienia elektronarzędzia.
• **Przechowywać elektronarzędzie w miejscu niedostępnym dla dzieci i nie pozwolić, aby osoby niezaznajomione z elektronarzędziem lub instrukcją obsługi używały go.** Elektronarzędzia w rękach nieprzeszkolonych użytkowników są niebezpiecznymi urządzeniami.
• **Konserwować elektronarzędzia. Sprawdzać, czy części ruchome nie są zakleszczone lub przesunięte względem osi, czy nie ma pęknięć lub innych objawów, które mogą zakłócać prawidłowe działanie elektronarzędzia.** Niekonserwowane elektronarzędzia są przyczyną wielu wypadków.
• **Zapewnić, aby narzędzia tnące były ostre i czyste.** Prawidłowo konserwowane narzędzia tnące z ostrymi krawędziami tnącymi rzadziej zakleszczają się i łatwiej jest nimi operować.
• **Używać elektronarzędzia, wyposażenia, wierteł itd. zgodnie z niniejszymi instrukcjami, z uwzględnieniem warunków i typu wykonywanej pracy.** Używanie elektronarzędzia do prac innych niż te, do jakich zostało zaprojektowane, może doprowadzić do powstania niebezpiecznych sytuacji.
• **Uchwyty i powierzchnie trzymania elektronarzędzia utrzymywać suche, czyste i pozbawione oleju lub smaru.** Śliskie uchwyty i powierzchnie trzymania uniemożliwią bezpieczne operowanie i panowanie nad narzędziem w niespodziewanych sytuacjach.
• Należy pamiętać, aby podczas używania elektronarzędzia prawidłowo trzymać dodatkowy uchwyt, który bardzo pomaga w operowaniu elektronarzędziem. Prawidłowe trzymanie elektronarzędzia zmniejsza ryzyko wypadków lub obrażeń.

Bezpieczeństwo i kompatybilność elektromagnetyczna

Podczas używania elektronarzędzia można je trzymać wyłącznie za izolowany uchwyt lub izolowaną powierzchnię do przytrzymywania. Kontakt z metalową obudową może być niebezpieczny dla operatora (sygnał zakłóceń elektromagnetycznych będzie przesyłany przez media przewodzące, co może prowadzić do zatrzymania rozrusznika serca, arytmii, zawrotów głowy, bólu głowy, hipomnezji, bezsenności, obniżonej odporności i innych zagrożeń lub obrażeń).

Serwis

• **Elektronarzędzie musi być serwisowane przez osobę wykwalifikowaną i z użyciem tylko identycznych części zamiennych.** Zapewni to zachowanie bezpieczeństwa działania elektronarzędzia.
• Przestrzegać instrukcji dotyczących smarowania i wymiany wyposażenia.

Specjalne ostrzeżenia dotyczące bezpieczeństwa

• **Podczas wiercenia z udarem nosić ochraniacze słuchu.** Narażanie się na działanie hałasu może spowodować ubytek słuchu.

UWAGA: Powyższe ostrzeżenie dotyczy tylko wiercenia z udarem i może być pominięte podczas wiercenia normalnego, bez udaru.
• **Używać pomocniczych uchwytów, jeśli są dostarczone razem z narzędziem.** Utrata kontroli nad narzędziem może spowodować zranienie użytkownika.
• **Trzymać elektronarzędzie za izolowane powierzchnie przeznaczone do uchwytu, jeśli istnieje możliwość, że wyposażenie tnące zetknie się z ukrytymi przewodami elektrycznymi lub z przewodem zasilającym elektronarzędzie.** Zetknięcie się wyposażenia tnącego z przewodem pod napięciem może spowodować, że metalowe części elektronarzędzia będą pod napięciem, a w rezultacie porażenie użytkownika prądem elektrycznym.

Zalecenia bezpieczeństwa podczas pracy elektronarzędziem

Uwaga: to narzędzie elektryczne przeznaczone jest wyłącznie do wiercenia na sucho.

• Nie używaj narzędzia elektrycznego z uszkodzonym kablem zasilającym. Jeśli kabel narzędzia elektrycznego ulegnie uszkodzeniu podczas pracy, nie dotykaj go; natychmiast odłącz wtyczkę z gniazdka. Uszkodzony kabel zwiększa ryzyko porażenia prądem.
• Podczas używania narzędzia elektrycznego na zewnątrz musi być zainstalowany wyłącznik ochronny różnicowoprądowy (RCD).
• Aby zlokalizować ukryte okablowanie, użyj odpowiedniego detektora lub uzyskaj niezbędne informacje od lokalnego zakładu energetycznego. Uszkodzenie przewodów elektrycznych spowoduje pożar i porażenie prądem. Uszkodzenie rury gazowej spowoduje wybuch. Uszkodzenie rur wodociągowych spowoduje szkody materialne.
• Zabezpiecz obrabiany przedmiot za pomocą imadła lub zacisku. Niezabezpieczone przedmioty mogą spowodować poważne obrażenia i uszkodzenia.
• Azbest może powodować raka, materiałów zawierających azbest nie należy obrabiać.
• Zawsze używaj podczas pracy dodatkowej tłumiącej drgania rękojeści i trzymaj narzędzie elektryczne mocno obiema rękami. Jest to konieczne, aby zapewnić prawidłowe zadziałanie sprzęgła bezpieczeństwa.
• Podczas pracy zwracaj uwagę na położenie przewodu zasilającego. Nie pozwól, aby owinął się wokół Twoich nóg lub rąk.
• Nie pracuj z drabin ani podestów kroczkowych, ponieważ odrzut generowany podczas pracy może spowodować upadek. Podczas pracy na wysokości używaj rusztowań, podnośników itp.
• Nigdy nie usuwaj pyłu ani gruzu, gdy narzędzie elektryczne jest włączone.
• Uważaj, gdzie na końcu pracy upadnie wywiercony rdzeń, aby nikogo nie zranił.
• Nie używaj tępego lub uszkodzonego koronowego wiertła diamentowego.
• Surowo zabrania się modyfikowania konstrukcji koronowych wierteł diamentowych lub używania akcesoriów nieprzeznaczonych do tego narzędzia elektrycznego.
• Podczas pracy nie naciskaj zbyt mocno na narzędzie elektryczne ani go nie przechylaj - może to spo-

wodować zakleszczenie korony diamentowej i przeciążenie silnika.
• Unikaj zakleszczenia koronowego wiertła diamentowego w obrabianym przedmiocie. Jeśli tak się stanie, nie próbuj go uwolnić za pomocą silnika narzędzia elektrycznego. Może to uszkodzić narzędzie elektryczne.
• Nigdy nie próbuj wybijać zakleszczonych koronowych wierteł diamentowych w przedmiocie obrabianym za pomocą młotka lub innych przedmiotów. Może to uszkodzić wiertło koronowe, a odłamki metalu mogą zranić operatora i osoby postronne.
• Podczas długotrwałego używania narzędzia elektrycznego nie dopuszczaj do jego przegrzania.
• Narzędzie elektryczne można odłożyć dopiero po całkowitym zatrzymaniu koronowego wiertła diamentowego.
• Uwaga: koronowe wiertło diamentowe po wierceniu staje się bardzo gorące, co może spowodować oparzenia lub szkody materialne.

Symbole stosowane w instrukcji

Należy zapamiętać znaczenie następujących symboli stosowanych w instrukcji obsługi. Poprawna interpretacja symboli pozwoli na właściwe i bezpieczne użycie elektronarzędzia.

Symbol	Znaczenie
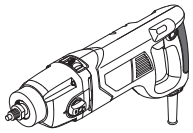	**Wiertarka diamentowa z trybem mikroudarowym** Sekcje szare - miękki uchwyt (z izolowaną powierzchnią).
	Naklejka z numerem seryjnym: CT ... - model; XX - data produkcji; XXXXXXX - numer seryjny.
	Należy przeczytać wszystkie instrukcje dotyczące bezpieczeństwa.
	Nosić gogle ochronne.
	Nosić ochronę słuchu.
	Nosić maskę przeciwpyłową.

Symbol	Znaczenie
	Przed montażem lub regulacją odłączyć elektronarzędzie od zasilania.
	Ryzyko uszkodzenia ukrytego okablowania lub domowych przewodów serwisowych.
	Kierunek ruchu.
	Kierunek obrotów.
	Zablokowany.
	Odblokowany.
⧈ / II	Podwójna izolacja / klasa ochrony.
	Uwaga. Ważne.
CE	Znak oznaczający, że produkt jest zgodny z podstawowymi wymogami dyrektyw UE i zharmonizowanych norm UE.
	Pomocne informacje.
	Nosić rękawice ochronne.
	Bezstopniowy regulator prędkości.
	Nie wyrzucać elektronarzędzia do śmieci domowych.

Przeznaczenie elektronarzędzia

Narzędzie elektryczne przeznaczone jest do wiercenia lub wiercenia z mikroudarami gładkich i głębokich otworów przy użyciu koronowych wierteł diamentowych.

Wiercenie jest możliwe w różnych materiałach budowlanych (beton komórkowy, cegła, beton, żelbet, kamień itp.). Pozwala to na szybkie wykonanie różnych rodzajów prac: wiercenie otworów na systemy klimatyzacyjne, rury wodociągowe i kable elektryczne, wiercenie otworów na gniazda elektryczne itp.
To narzędzie elektryczne może być używane ze specjalnymi stojakami i systemami odpylania (nie wchodzą w skład dostawy).

Części składowe elektronarzędzia

1 Wrzeciono
2 Przełącznik "Wiercenie / Wiercenie z mikroudarem"
3 Szczeliny wentylacyjne
4 Przycisk włączania / wyłączania żyroskopu
5 Wskaźnik
6 Przycisk blokady ciągłej pracy
7 Przełącznik włączania / wyłączania
8 Przełącznik wyboru prędkości stopniowej
9 Śruba zaciskowa *
10 Dodatkowa tłumiąca drgania rękojeść *
11 Adapter *
12 Zatyczki do uszu *
13 Klucz imbusowy *
14 Klucz *
15 Walizka transportowa *
16 Szyjka skrzyni przekładniowej
17 Koronowe wiertło diamentowe *

* Opcjonalnie

Nie wszystkie akcesoria zilustrowane lub opisane są włączone do standardowej opcji.

Montaż i regulacja elementów elektronarzędzia

Przed przystąpieniem do wykonywania wszystkich procedur elektronarzędzie należy koniecznie odłączyć od sieci elektrycznej.

Nie dokręcać elementów złącznych zbyt mocno, aby uniknąć zniszczenia gwintu.

Montaż / demontaż / ustawianie niektórych elementów wykonuje się tak samo dla wszystkich modeli elektronarzędzia, w takim przypadku na ilustracjach nie są podane typy modeli.

Dodatkowa tłumiąca drgania rękojeść (patrz rys. 1)

Zawsze używaj dodatkowej tłumiącej drgania rękojeści **10** podczas pracy. Dodatkowa tłumiąca drgania rękojeść **10** może być ustawiona w pozycji uznanej przez użytkownika za wygodną.

- Poluzuj śrubę zaciskową **9** za pomocą klucza imbusowego **13**, jak pokazano na rysunku 1.1.
- Zamontuj dodatkową tłumiącą drgania rękojeść **10** na szyjce skrzyni przekładniowej **16** (patrz rys. 1.2).
- Obróć dodatkową tłumiącą drgania rękojeść **10** do żądanej pozycji (patrz rys. 1.3).
- Dokręć śrubę zaciskową **9** (patrz rys. 1.1).

Szyjka skrzyni przekładniowej 16 ma średnicę 60 mm, co umożliwia użycie narzędzia elektrycznego ze specjalnymi stojakami do wiercenia diamentowego (nie wchodzą w skład dostawy).

Montaż / wymiana adaptera (patrz rys. 2)

- Wkręć adapter **11** na wrzeciono **1** i dokręć za pomocą dwóch kluczy **14** (patrz rys. 2). Przytrzymaj wrzeciono **1** jednym kluczem **14** i dokręć adapter **11** drugim.
- Operacje demontażu wykonaj w odwrotnej kolejności.

Montaż / wymiana koronowego wiertła diamentowego (patrz rys. 3)

Podczas długotrwałego użytkowania koronowe wiertło diamentowe 17 może stać się bardzo gorące. Nie dotykaj go gołymi rękami, noś rękawice.

Zamontuj / wymień koronowe wiertło diamentowe **17**, jak pokazano na rysunku 3.

Przygotowanie elektronarzędzia do pracy

Zawsze używać właściwego napięcia zasilania: napięcie źródła zasilania musi być zgodne z danymi znajdującymi się na tabliczce identyfikacyjnej.

Włączanie / wyłączanie elektronarzędzia

Włączenie chwilowe

Aby włączyć elektronarzędzie, nacisnąć i trzymać wciśnięty wyłącznik **7**, aby wyłączyć - zwolnić wyłącznik.

Włączenie na stałe

Włączanie:
Wcisnąć wyłącznik **7** i zablokować go w tym położeniu przyciskiem blokady **6**.
Wyłączanie:
Nacisnąć i zwolnić wyłącznik **7**.

Cechy konstrukcyjne narzędzia elektrycznego

Przełącznik "Wiercenie / Wiercenie z mikroudarem" (patrz rys. 4-5)

Przełącznik **2** służy do włączania następujących trybów pracy narzędzia elektrycznego:
- **wiercenie** - stosowane na początku wiercenia, dla dokładniejszego pozycjonowania koronowego wiertła diamentowego **17**, a także do wiercenia w materiałach miękkich - cegła, beton komórkowy itp. Aby włączyć ten tryb pracy, przesuń przełącznik **2** w prawo aż do oporu (patrz rys. 4).

- **wiercenie z mikroudarem** - do szybkiego i dokładnego wiercenia w różnych materiałach. Cechą charakterystyczną tego trybu pracy jest brak znacznych obciążeń udarowych, które mogą osłabiać konstrukcje i powodować pęknięcia. Aby aktywować ten tryb, przesuń przełącznik **2** maksymalnie w lewo (patrz rys. 5).

Bezstopniowe regulowanie prędkości

Prędkość regulowana jest w zakresie od 0 do maksimum przez nacisk na przełącznik włączania / wyłączania **7**. Słaby nacisk odpowiada małej liczbie obrotów, co pozwala na płynne włączenie elektronarzędzia.

Przełącznik wyboru prędkości stopniowej (patrz rys. 4-5)

Uwaga: zmieniaj zakres prędkości tylko po całkowitym zatrzymaniu silnika.

Przełącznik **8** służy do przełączania zakresu prędkości obrotowej i częstotliwości udarów.

- **pierwsza prędkość** - wartości zakresu obr./min i uderzeń można znaleźć w tabeli danych technicznych. Pierwsza prędkość jest używana na początku wiercenia dla dokładniejszego pozycjonowania koronowego wiertła diamentowego **17**. Aby włączyć pierwszą prędkość, obróć przełącznik **8** do pozycji pokazanej na rysunku 4.
- **druga prędkość** - wartości prędkości i zakresu uderzeń można znaleźć w tabeli danych technicznych. Druga prędkość jest używana do szybkiego wiercenia koronowym wiertłem diamentowym. Aby włączyć drugą prędkość, obróć przełącznik **8** do pozycji pokazanej na rysunku 5.

Sprzęgło bezpieczeństwa

Sprzęgło bezpieczeństwa zaprojektowano w celu zapewnienia bezpieczeństwa operatora i ochrony narzędzia elektrycznego w przypadku krytycznych przeciążeń:

- ochrona operatora przed urazami - podczas pracy, szczególnie w żelbecie, koronowe wiertło diamentowe **17** może nagle się zakleszczyć. Tworzy to silny moment reakcyjny (odrzut), który może wyrwać narzędzie elektryczne z rąk pracownika, potencjalnie powodując obrażenia. Kiedy to nastąpi, sprzęgło bezpieczeństwa zadziała, natychmiast przerywając przeniesienie obrotu na wrzeciono, zapobiegając (lub znacznie redukując) odrzutowi;
- ochrona silnika i skrzyni przekładniowej - jeśli koronowe wiertło diamentowe **17** zakleszczy się, silnik nadal pracuje, co skutkuje gwałtownym wzrostem obciążenia i przegrzaniem. Kiedy to nastąpi, sprzęgło bezpieczeństwa zadziała, natychmiast przerywając przeniesienie obrotu na wrzeciono, zapobiegając uszkodzeniu wewnętrznych mechanizmów narzędzia elektrycznego.

Zadziałanie sprzęgła bezpieczeństwa objawia się jako spowolnienie obrotów koronowego wiertła diamentowego **17**, a nawet całkowite zatrzymanie.

Uwaga: aby sprzęgło bezpieczeństwa funkcjonowało prawidłowo, musisz trzymać narzędzie elektryczne mocno obiema rękami.

Żyroskop

[CT32072DHL]

Podczas pracy, szczególnie z żelbetem, wiertło diamentowe **17** może niespodziewanie zablokować się. Powoduje to powstanie silnego momentu reakcyjnego (odrzutu), który może wyrwać elektronarzędzie z rąk operatora i potencjalnie doprowadzić do urazu. Żyroskop monitoruje pozycję korpusu elektronarzędzia podczas pracy i jeśli nastąpi jego gwałtowny obrót o więcej niż 30° w ciągu 200 ms, elektronarzędzie natychmiast się wyłącza.

- Naciśnij i zwolnij przycisk **4**, aby włączyć żyroskop. Wskaźnik **5** zacznie świecić na zielono.
- Ponownie naciśnij i zwolnij przycisk **4**, aby wyłączyć żyroskop. Wskaźnik **5** zgaśnie.

Zabezpieczenie przed przeciążeniem

[CT32072DHL]

Zabezpieczenie przed przeciążeniem ma na celu ochronę elektronarzędzia w przypadku wystąpienia krytycznych przeciążeń.

- Podczas normalnej pracy wskaźnik **5** świeci na zielono.
- Gdy moc zbliża się do maksymalnej, wskaźnik **5** zaczyna migać na czerwono, a elektronarzędzie wyłączy się automatycznie po 180 sekundach.
- W przypadku przeciążenia wskaźnik **5** świeci ciągłym czerwonym światłem, a elektronarzędzie wyłączy się automatycznie po 5 sekundach.
- Funkcja zabezpieczenia przed przeciążeniem pozostaje aktywna niezależnie od tego, czy żyroskop jest włączony, czy wyłączony.

Zalecenia dotyczące posługiwania się elektronarzędziem

- Zaznacz przyszłe otwory.
- Podczas pracy zaleca się używanie systemu odpylania podłączonego do specjalnego odkurzacza (nie wchodzi w skład dostawy).
- Aby poprawić dokładność wiercenia, zaleca się stosowanie wierteł centrujących, szablonów do wiercenia otworów na gniazda itp. (nie wchodzą w skład dostawy).
- Zamontuj dodatkową tłumiącą drgania rękojeść **10** i koronowe wiertło diamentowe **17**, jak opisano powyżej.
- Włącz narzędzie elektryczne.
- Rozpocznij wiercenie przy małej prędkości i bez udaru (patrz rys. 4). Prowadź narzędzie elektryczne płynnie do przodu. Dla dokładniejszego wprowadzenia koronowego wiertła diamentowego **17** możesz lekko przechylić narzędzie elektryczne, tak aby najpierw weszła krawędź koronowego wiertła diamentowego **17**, a następnie wypoziomuj narzędzie elektryczne. Stopniowo zwiększaj prędkość i kontynuuj wiercenie równym, ale nie nadmiernym naciskiem.
- Gdy koronowe wiertło diamentowe **17** wniknie w powierzchnię na około 5-10 mm, wyłącz narzędzie elektryczne. Poczekaj, aż koronowe wiertło diamentowe **17** całkowicie się zatrzyma, a następnie przełącz w tryb wiercenia z mikroudarem i drugą prędkość (patrz rys. 5).
- Włącz narzędzie elektryczne i kontynuuj wiercenie.

• Podczas wiercenia wykonuj niewielkie ruchy posuwisto-zwrotne narzędziem elektrycznym; pomoże to skuteczniej usuwać pył z obszaru wiercenia (patrz rys. 6.1).
• Aby zmniejszyć obciążenie silnika i koronowego wiertła diamentowego **17** oraz zwiększyć prędkość wiercenia, wykonuj niewielkie ruchy obrotowe narzędziem elektrycznym z odchyleniem od osi wiercenia (patrz rys. 6.2).
• Zmniejsz prędkość pod koniec wiercenia. Po wywierceniu otworu zmniejsz prędkość i powoli wyjmij koronowe wiertło diamentowe **17** z otworu.
• Wyłącz narzędzie elektryczne. Pamiętaj, że koronowe wiertło diamentowe **17** podczas pracy bardzo się nagrzewa.
• Uważaj, gdzie na końcu wiercenia wypadnie rdzeń (trzon materiału), aby uniknąć zranienia kogokolwiek.
• Jeśli rdzeń pozostanie w otworze, usuń go za pomocą przecinaka, który należy wbić w szczelinę, a następnie wyjąć złamany rdzeń z otworu.

Konserwacja elektronarzędzia / profilaktyka

Przed przystąpieniem do wykonywania wszystkich procedur elektronarzędzie należy koniecznie odłączyć od sieci elektrycznej.

Czyszczenie narzędzia elektrycznego

Nieodzownym warunkiem bezpiecznej i długotrwałej eksploatacji narzędzia elektrycznego jest zachowanie go w czystości. Regularnie czyścić narzędzie elektryczne strumieniem sprężonego powietrza, kierując go na otwory powietrza **3**.

Usługi posprzedażne

Nasz serwis posprzedażny odpowie na Państwa pytania dotyczące konserwacji i naprawy produktu oraz części zamiennych. Informacje dotyczące centrów serwisowych, schematów i części zamiennych można znaleźć na stronie: **www.crowntools.com**.

Transport elektronarzędzi

• W żadnym wypadku nie dopuścić do uderzeń mechanicznych podczas transportu.
• Do załadunku lub rozładunku nie stosować urządzeń zaciskających.

Ochrona środowiska

Przetwarzaj surowce zamiast je wyrzucać.

Elektronarzędzie, akcesoria i opakowanie muszą być rozdzielone w celu przyjaznego dla środowiska przetworzenia ich.
Elementy plastykowe są oznakowane wg kategorii recyklingu.
Te instrukcje są wydrukowane na wtórnie przetworzonym papierze, wyprodukowanym bez użycia chloru.

Specifikace elektronářadí

Diamantová vrtačka s mikrootřesovým režimem		CT32072DH	CT32072DHL
Číslo elektronářadí	**[220-230 V ~50/60 Hz]**	**viz strana 9**	
Jmenovitý výkon	**[W]**	1400	1400
Výkon	**[W]**	780	780
Proud při napětí	**220-230 V [A]**	4.9	4.9
Volnoběžné otáčky (první rychlost / druhá rychlost)	**[min^{-1}]**	0-900 / 0-2200	0-900 / 0-2200
Počet úderů (první rychlost / druhá rychlost)	**[min^{-1}]**	0-14400 / 0-35200	0-14400 / 0-35200
Vrtací výkon:			
- cihla, pěnový beton	**[mm]** **[palce]**	132 5-13/64"	132 5-13/64"
- lehký beton (do M250)	**[mm]** **[palce]**	102 4-1/64"	102 4-1/64"
- beton (nad M250)	**[mm]** **[palce]**	82 3-15/64"	82 3-15/64"
Krk převodovky Ø	**[mm]** **[palce]**	60 2-23/64"	60 2-23/64"
Závit vřetena		M18x2,5	M18x2,5
Hmotnost	**[kg]** **[lb]**	3,5 7.71	3,5 7.71
Třída bezpečnosti		⧈ / II	⧈ / II
Akustický tlak	**[dB(A)]**	93	93
Výkon zvuku	**[dB(A)]**	103	103
Váhové vibrace	**[m/s^2]**	12,7	12,7

Informace o hluku

Překračuje-li akustický tlak hodnotu 85 dB(A), používejte vždy ochranu sluchu.

CE Prohlášení o shodě

Prohlašujeme na výhradní zodpovědnost, že výrobek popsaný v části "Specifikace elektronářadí" splňuje všechna příslušná ustanovení směrnic 2006/42/EC včetně jejich změn a je v souladu s následujícími normami:
EN 62841-1:2015+A11,
EN 62841-2-1:2018+A11+A1+A12,
EN IEC 55014-1:2021,
EN IEC 55014-2:2021,
EN IEC 61000-3-2:2019+A1:2021+A2:2024,
EN 61000-3-3:2013+A1+A2.

Manažer certifikace — Wu Cunzhen

Merit Link International AG
Stabio, Švýcarsko, 15.01.2026

UPOZORNĚNÍ - Z důvodu snížení rizika je uživatel povinen přečíst si tento návod k použití!

Obecná bezpečnostní pravidla

UPOZORNĚNÍ! Přečtěte si všechna bezpečnostní upozornění, pokyny, ilustrace a specifikace dodávané spolu s elektronářadím. Nedodržení těchto upozornění a pokynů může vést k úrazu elektrickým proudem, požáru nebo vážnému úrazu.

Veškerá upozornění a pokyny uschovejte pro budoucí použití.
Pojem "elektronářadí" užívaný v upozorněních odkazuje na vaše elektronářadí napájené ze sítě (s kabelem) nebo akumulátorem (bez kabelu).

Bezpečnost v pracovním prostoru

• **Pracovní prostor udržujte v čistotě a dobře osvětlený.** V neuklizených nebo neosvětlených prostorách dochází často k úrazům.
• **Nepoužívejte elektronářadí ve výbušném prostředí, jako například v blízkosti hořlavých kapalin, plynů nebo prachu.** Elektronářadí je zdrojem jiskření, které může způsobit vznícení prachu nebo výparů.
• **Při práci s elektronářadím udržujte děti a okolostojící v dostatečné vzdálenosti.** Rozptýlení může být příčinou ztráty kontroly.

Elektrická bezpečnost

• **Zástrčka elektronářadí se musí shodovat se zásuvkou. Zástrčku nikdy neupravujte. S uzemněným (ukostřeným) elektronářadím nepoužívejte rozbočovací zásuvky.** Neupravené zástrčky a shodné zásuvky sníží riziko úrazu elektrickým proudem.
• **Dbejte, aby nedošlo ke kontaktu těla s uzemněnými nebo ukostřenými povrchy, jako například potrubí, radiátory, sporáky a chladničky.** Pokud je vaše tělo uzemněno, hrozí zvýšené riziko úrazu elektrickým proudem.
• **Elektronářadí nevystavujte dešti ani vlhkému prostředí.** Voda v elektronářadí zvyšuje riziko úrazu elektrickým proudem.
• **Kabel slouží výhradně k určenému použití. Kabel nikdy nepoužívejte k přenášení, tahání nebo odpojování elektronářadí. Kabel chraňte před teplem, olejem, ostrými hranami a pohyblivými částmi.** Poškozené nebo zapletené kabely zvyšují riziko úrazu elektrickým proudem.
• **Při práci s elektronářadím venku používejte prodlužovací kabel vhodný pro venkovní použití.** Použití kabelu vhodného pro venkovní použití snižuje riziko úrazu elektrickým proudem.
• **Pokud s elektronářadím pracujete ve vlhkém prostředí, použijte napájení s proudovým chráničem (RCD).** Použití RCD snižuje riziko úrazu elektrickým proudem. POZNÁMKA! Pojem "proudový chránič (RCD)" může být nahrazen pojmem "přerušovač zemního obvodu (GFCI)" nebo "jistič zemního svodového proudu (ELCB)".
• **Upozornění!** Nikdy se nedotýkejte obnažených kovových povrchů na převodovce, stínění apod., jelikož dotek kovových povrchů způsobí rušení elektromagnetických vln a mohlo by dojít ke zranění nebo nehodám.

Osobní bezpečnost

• **Při práci s elektronářadím buďte pozorní, sledujte, co děláte, a řiďte se zdravým rozumem. Elektronářadí nepoužívejte, pokud jste unavení, pod vlivem návykových látek, alkoholu nebo léků.** Chvíle nepozornosti při práci s elektronářadím může vést k vážnému úrazu.
• **Používejte osobní ochranné prostředky. Vždy používejte ochranu očí.** Ochranné prostředky, jako například respirátor, protiskluzová bezpečnostní obuv, přilba nebo chrániče sluchu použité v závislosti na podmínkách mohou snížit riziko úrazu.
• **Dbejte, aby nedošlo k náhodnému spuštění. Před připojením k síti nebo akumulátoru, zvednutím nebo přenášením elektronářadí zkontrolujte, zda je vypínač v poloze vypnuto.** Přenášení elektronářadí s prstem na vypínači nebo zapojování elektronářadí se zapnutým vypínačem může způsobit úraz.
• **Před zapnutím elektronářadí odstraňte všechny seřizovací klíče.** Klíč nasazený na rotující části elektronářadí může způsobit úraz.
• **Nepřeceňujte své síly. Vždy udržujte stabilní postoj a rovnováhu.** Získáte tak lepší kontrolu nad elektronářadím v nečekaných situacích.
• **Vhodně se oblékejte. Nenoste volný oděv nebo šperky. Udržujte vlasy, oděv a rukavice mimo dosah pohyblivých částí.** Volný oděv, šperky nebo dlouhé vlasy mohou být zachyceny pohyblivými částmi.
• **Pokud jsou zařízení určena k připojení odsávání prachu a sběrného zařízení, dbejte, aby byla správně připojena a řádně používána.** Použití odsávání prachu snižuje nebezpečí způsobená prachem.
• **S přibývajícími zkušenostmi z častého používání nářadí nepřestávejte ignorovat zásady bezpečnosti práce s nářadím.** Nepozornost může ve zlomku vteřiny způsobit vážný úraz.
• **Upozornění!** Elektronářadí může při provozu vytvářet elektromagnetické pole. Toto pole může za určitých okolností narušovat funkci aktivních či pasivních lékařských implantátů. Aby se snížilo riziko vážného nebo smrtelného úrazu, doporučujeme osobám s lékařskými implantáty, aby se poradily před prací s tímto nářadím s lékařem a výrobcem lékařského implantátu.

Použití a péče o elektronářadí

• Osoby se sníženými psychofyzickými nebo duševními schopnostmi, např. děti, nesmí elektronářadí obsluhovat, pokud nejsou pod dohledem nebo poučeni o správném používání elektronářadí osobou odpovědnou za jejich bezpečnost.
• **Elektronářadí nepřetěžujte. Pro práci používejte správné elektronářadí.** Správné elektronářadí bude pracovat lépe a bezpečněji rychlostí, pro kterou bylo navrženo.
• **Elektronářadí nepoužívejte, pokud nelze zapnout a vypnout vypínač.** Každé elektronářadí, které nelze ovládat vypínačem, je nebezpečné a musí se nechat opravit.
• **Před seřizováním, výměnou příslušenství nebo uskladněním odpojte elektronářadí ze sítě nebo od akumulátoru.** Tato preventivní bezpečnostní opatření snižují riziko náhodného spuštění elektronářadí.
• **Nepoužívané elektronářadí ukládejte mimo dosah dětí a nedovolte osobám, které se neseznámily s tímto elektronářadím nebo návodem, s elektronářadím pracovat.** V rukou nezkušených uživatelů je elektronářadí nebezpečné.
• **Provádějte údržbu elektronářadí. Zkontrolujte, zda nejsou vychýlené nebo zaklíněné pohyblivé části, poškozené části nebo nenastaly jiné okolnosti, které by mohly ovlivnit funkci elektronářadí. V případě poškození nechte elektronářadí před použitím opravit.** Řada úrazů je způsobena nedostatečnou údržbou elektronářadí.
• **Řezné nástroje udržujte ostré a čisté.** U řádně udržovaných řezných nástrojů s ostrými břity je méně pravděpodobné, že se zaklíní a snáze se ovládají.
• **Používejte elektronářadí, příslušenství, břity atd. podle tohoto návodu s přihlédnutím k pracovním podmínkám a prováděné práci.** Použití elektronářadí k jinému než určenému účelu může vést k nebezpečným situacím.
• **Udržujte rukojeti a povrchy pro úchop v čistotě, bez oleje a maziva.** Kluzké rukojeti nebo povrchy pro úchop neumožňují bezpečnou manipulaci ani ovládání nářadí v nečekaných situacích.

• Při ovládání elektronářadí držte správně pomocné madlo, které slouží k usnadnění ovládání. Proto může správné držení snížit riziko nehody nebo zranění.

Bezpečnost elektromagnetické kompatibility

Při použití elektrického nářadí lze nářadí držet pouze za izolovanou rukojeť nebo izolovanou přidržovací plochu. Kontakt s kovovým krytem může způsobit nebezpečí pro obsluhu (elektromagnetický rušivý signál se bude přenášet přes vodivá média, což může vést k zástavě kardiostimulátoru, arytmii, závratím, bolestem hlavy, hypomnézii, nespavosti, snížení imunity a dalším nebezpečím nebo zraněním).

Servis

• **Servis svého elektronářadí svěřte pouze kvalifikovanému opraváři, který používá pouze originální náhradní díly.** Zůstane tak zachována bezpečnost elektronářadí.
• Dodržujte pokyny pro mazání a výměnu příslušenství.

Zvláštní bezpečnostní upozornění

• **Při vrtání s příklepem používejte chrániče sluchu.** Vystavení hluku může způsobit ztrátu sluchu.
POZNÁMKA: Výše uvedené varování platí pouze pro příklepové vrtačky a u jiných vrtaček se není třeba jím řídit.
• **Používejte pomocné rukojeti, pokud jsou s nástrojem dodávány.** Při ztrátě ovládání může dojít ke zranění osob.
• **Při práci, u níž může dojít ke kontaktu řezného příslušenství se skrytým vedením nebo vlastním kabelem, držte elektronářadí výhradně za izolované povrchy pro úchop.** Při kontaktu řezného příslušenství s vodičem "pod napětím" mohou být nekryté kovové části elektronářadí "pod napětím" a způsobit obsluze úraz elektrickým proudem.

Bezpečnostní pokyny při provozu elektronářadí

Upozornění: tento elektrický nástroj je určen pouze pro suché vrtání.

• Nepoužívejte elektrický nástroj s poškozenou šňůrou. Pokud se šňůra elektrického nástroje během provozu poškodí, nedotýkejte se jí; okamžitě ji odpojte ze zásuvky. Poškozená šňůra zvyšuje riziko úrazu elektrickým proudem.
• Při používání elektrického nástroje venku musí být nainstalován jistič (RCD).
• Pro lokalizaci skrytého elektrického vedení použijte vhodný detektor nebo si nezbytné informace získejte od místní energetické společnosti. Poškození elektrických vodičů může způsobit požár a úraz elektrickým proudem. Poškození plynového potrubí může způsobit výbuch. Poškození vodovodních trubek může způsobit materiální škody.
• Upevněte obrobek svěrákem nebo upínkou. Nezajištěný obrobek může způsobit vážná zranění a škody.
• Azbest může způsobit rakovinu, materiály obsahující azbest se nesmí zpracovávat.
• Během práce vždy používejte tlumicí přídavné držadlo a elektrický nástroj pevně držte oběma rukama. To je nezbytné pro správné funkční zajištění bezpečnostní spojky.
• Během práce dávejte pozor na polohu napájecí šňůry. Nedopusťte, aby se omotala kolem nohou nebo paží.
• Nepracujte z žebříků nebo štaflí, protože zpětný ráz vznikající během práce může způsobit pád. Při práci ve výšce používejte lešení, zvedací plošiny atd.
• Nikdy neodstraňujte prach nebo nečistoty, když elektrický nástroj běží.
• Dávejte pozor, kam na konci práce dopadne vrtaný výřez (jádro), aby nikoho nezranil.
• Nepoužívejte otupené nebo poškozené diamantové korunkové vrtáky.
• Přestavba diamantových korunkových vrtáků nebo používání příslušenství, které není určeno pro tento elektrický nástroj, je přísně zakázáno.
• Při práci netlačte na elektrický nástroj příliš silně a nenaklánějte jej - to může způsobit zaseknutí diamantové korunky a přetížení motoru.
• Vyhněte se zaseknutí diamantového korunkového vrtáku v obrobku. Pokud k tomu dojde, nepokoušejte se jej uvolnit pomocí motoru elektrického nástroje. To by mohlo poškodit elektrický nástroj.
• Nikdy se nepokoušejte uvolnit zaseknuté diamantové korunkové vrtáky v obrobku pomocí kladiva nebo jiných předmětů. To by mohlo poškodit korunkový vrták a kovové úlomky by mohly zranit obsluhu a osoby v okolí.
• Při dlouhodobém používání elektrického nástroje nenechte jej přehřát.
• Elektrický nástroj lze odložit až poté, co se diamantová korunka úplně zastaví.
• Pozor: diamantový korunkový vrták se po vrtání silně zahřívá, což může způsobit popáleniny nebo materiální škody.

Symboly použité v příručce

V příručce jsou použity následující symboly, zapamatujte si prosím jejich význam. Správná interpretace symbolů Vám umožní správné a bezpečné použití elektronářadí.

Symbol	Význam
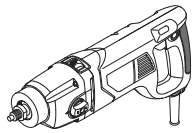	**Diamantová vrtačka s mikrootřesovým režimem** Části označené šedou - měkké držadlo (s izolovaným povrchem).
	Štítek s výrobním číslem: CT ... - model; XX - datum výroby; XXXXXXX - výrobní číslo.
	Přečtěte si všechny bezpečnostní předpisy a pokyny.

Symbol	Význam
	Používejte ochranné brýle.
	Používejte chrániče sluchu.
	Používejte respirátor.
	Před instalací nebo nastavením elektronářadí odpojte od sítě.
	Nebezpečí poškození skrytého vedení nebo domovních rozvodů.
	Směr pohybu.
	Směr otáčení.
	Zablokovaný.
	Odblokovaný.
/ II	Dvojitá izolace / třída ochrany.
	Pozor. Důležité.
CE	Značka, která potvrzuje, že výrobek splňuje základní požadavky evropských směrnic a harmonizovaných norem.
	Užitečné informace.
	Používejte ochranné rukavice.
	Plynulá regulace otáček.

Symbol	Význam
	Elektronářadí nevhazujte do kontejneru s komunálním odpadem.

Způsob použití elektronářadí

Elektrický nástroj je určen pro vrtání nebo mikrootřesové vrtání hladkých a hlubokých otvorů pomocí diamantových korunkových vrtáků.
Vrtání je možné v různých stavebních materiálech (pěnový beton, cihla, beton, železobeton, kámen atd.). To umožňuje rychlé provedení různých typů prací: vrtání otvorů pro klimatizační systémy, vodovodní potrubí a elektrické kabely, vrtání otvorů pro elektrické zásuvky atd.
Tento elektrický nástroj lze používat se speciálními stojany a odsávacími systémy pro prach (nejsou součástí dodávky).

Součásti elektronářadí

1 Vřeteno
2 Přepínač "Vrtání / Vrtání s mikrootřesy"
3 Ventilační otvory
4 Tlačítko zapnutí / vypnutí gyroskopu
5 Ukazatel
6 Tlačítko pro trvalý provoz
7 Spínač zapnutí / vypnutí
8 Přepínač stupňovité volby otáček
9 Upevňovací šroub *
10 Tlumicí přídavné držadlo *
11 Adaptér *
12 Zátky do uší *
13 Imbusový klíč *
14 Klíč*
15 Převozní pouzdro *
16 Krk převodovky
17 Diamantový korunkový vrták *

* Volitelné příslušenství

Standardní dodávka nemusí obsahovat veškerá příslušenství uvedená na obrázku nebo popsaná v textu.

Montáž a nastavení součástí elektronářadí

Než začnete provádět údržbu elektronářadí, vždy je odpojte ze sítě.

Spojovací materiál nedotahujte příliš, zabráníte tak poškození závitu.

Montáž / demontáž / nastavení některých prvků je stejné pro všechny modely elektronářadí; v takovém případě nejsou u obrázku uváděny specifické modely.

Tlumicí přídavné držadlo (viz obr. 1)

Při obsluze vždy používejte tlumicí přídavné držadlo **10**. Tlumicí přídavné držadlo **10** může být umístěno podle toho, co je pro uživatele pohodlné.

- Povolte upevňovací šroub **9** pomocí imbusového klíče **13**, jak je znázorněno na obrázku 1.1.
- Namontujte tlumicí přídavné držadlo **10** na krk převodovky **16** (viz obr. 1.2).
- Otočte tlumicím přídavným držadlem **10** do požadované polohy (viz obr. 1.3).
- Utáhněte upevňovací šroub **9** (viz obr. 1.1).

Krk převodovky 16 má průměr 60 mm, což umožňuje použití elektrického nástroje se speciálními stojany pro diamantové vrtání (nejsou součástí dodávky).

Instalace / výměna adaptéru (viz obr. 2)

- Adaptér **11** našroubujte na vřeteno **1** a utáhněte pomocí dvou klíčů **14** (viz obr. 2). Jedním klíčem **14** podržte vřeteno **1** a druhým utáhněte adaptér **11**.
- Demontážní operace proveďte v opačném pořadí.

Instalace / výměna diamantového korunkového vrtáku (viz obr. 3)

Při dlouhodobém používání se diamantový korunkový vrták 17 může velmi zahřát. Nedotýkejte se ho holýma rukama, použijte rukavice.

Nainstalujte / vyměňte diamantový korunkový vrták **17** podle obrázku 3.

Práce s elektronářadím

Používejte jen správné napájecí napětí: hodnota napájecího napětí musí odpovídat informaci uvedené na identifikačním štítku elektronářadí.

Zapnutí / vypnutí elektronářadí

Krátkodobé zapnutí / vypnutí

Pokud chcete nářadí krátkodobě zapnout, stiskněte a podržte vypínač **7**. Po uvolnění vypínače se nářadí opět vypne.

Dlouhodobé zapnutí / vypnutí

Zapnutí:
Stiskněte spínač **7** a zajistěte ho v poloze pomocí pojistného tlačítka **6**.
Vypnutí:
Stiskněte a uvolněte hlavní vypínač **7**.

Konstrukční vlastnosti elektronářadí

Přepínač "Vrtání / Vrtání s mikropříklepem" (viz obr. 4-5)

Přepínač **2** slouží k volbě následujících provozních režimů elektrického nářadí:

- **vrtání** - používá se na začátku vrtání pro přesnější umístění diamantového korunkového vrtáku **17**, stejně jako pro vrtání v měkčích materiálech - cihla, pěnový beton atd. Chcete-li tento režim zapnout, posuňte přepínač **2** doprava až na doraz (viz obr. 4).
- **vrtání s mikropříklepem** - pro rychlé a přesné vrtání v různých materiálech. Charakteristickým rysem tohoto režimu je absence významných rázových zatížení, která mohou oslabit konstrukce a způsobit praskliny. Pro aktivaci tohoto režimu posuňte přepínač **2** zcela doleva (viz obr. 5).

Plynulá regulace rychlosti

Rychlost se v rozmezí 0 až maximum reguluje silou stisku spínače zap. / vyp. **7**. Při slabém stisku jsou otáčky nižší. Umožňuje to plynulé spuštění elektronářadí.

Přepínač stupňů otáček (viz obr. 4-5)

Upozornění: rozsah rychlosti otáčení měňte pouze poté, co se motor zcela zastaví.

Přepínač **8** slouží k přepínání rozsahu otáček a frekvence úderů.

- **první rychlost** - hodnoty otáček a rozsahu úderů naleznete v tabulce technických údajů. První rychlost se používá na začátku vrtání pro přesnější umístění diamantového korunkového vrtáku **17**. Pro zařazení první rychlosti otočte přepínač **8** do polohy znázorněné na obrázku 4.
- **druhá rychlost** - otáčky a rozsah úderů naleznete v tabulce technických údajů. Druhá rychlost se používá pro rychlé vrtání diamantovým korunkovým vrtákem. Pro zařazení druhé rychlosti otočte přepínač **8** do polohy znázorněné na obrázku 5.

Bezpečnostní spojka

Bezpečnostní spojka je určena k zajištění bezpečnosti obsluhy a ochraně elektrického nářadí při kritickém přetížení:

- ochrana obsluhy před zraněním - při práci, zejména v železobetonu, se může diamantový korunkový vrták **17** náhle zaseknout. To vytváří silný zpětný točivý moment (zpětný ráz), který může vyrvat elektrické nářadí z rukou pracovníka a potenciálně způsobit zranění. Když k tomu dojde, bezpečnostní spojka sepne a okamžitě přeruší přenos otáčení na vřeteno, čímž zabrání (nebo výrazně sníží) zpětnému rázu;
- ochrana motoru a převodovky - pokud se diamantový korunkový vrták **17** zasekne, motor se stále otáčí, což vede k prudkému zvýšení zátěže a přehřátí. Když k tomu dojde, bezpečnostní spojka sepne a okamžitě přeruší přenos otáčení na vřeteno, čímž zabrání poškození vnitřních mechanismů elektrického nářadí.

Sepnutí bezpečnostní spojky se projeví jako zpomalení otáčení diamantového korunkového vrtáku **17**, nebo dokonce jeho úplné zastavení.

Upozornění: aby bezpečnostní spojka správně fungovala, musíte elektrické nářadí pevně držet oběma rukama.

Gyroskop

[CT32072DHL]

Při práci, zejména se železobetonem, může diamantová korunková vrtačka **17** neočekávaně zaseknout. To vytváří silný reaktivní moment (zpětný ráz), který může vyrvat elektrický nástroj z rukou obsluhy a potenciálně způsobit zranění. Gyroskop během provozu sleduje polohu těla elektrického nástroje a pokud se náhle otočí o více než 30° za 200 ms, elektrický nástroj se okamžitě vypne.

• Stiskněte a uvolněte tlačítko **4** pro zapnutí gyroskopu. Indikátor **5** začne svítit zeleně.
• Znovu stiskněte a uvolněte tlačítko **4** pro vypnutí gyroskopu. Indikátor **5** zhasne.

Ochrana proti přetížení

[CT32072DHL]

Ochrana proti přetížení je navržena k ochraně elektrického nástroje v případě kritického přetížení.

• Během normálního provozu svítí indikátor **5** zeleně.
• Při blížícím se maximálním výkonu začne indikátor **5** červeně blikat a elektrický nástroj se automaticky vypne po 180 sekundách.
• Při přetížení svítí indikátor **5** červeně a elektrický nástroj se automaticky vypne po 5 sekundách.
• Funkce ochrany proti přetížení zůstává aktivní bez ohledu na to, zda je gyroskop zapnut nebo vypnut.

Doporučení pro práci s elektronářadím

• Vyznačte budoucí otvory.
• Při práci se doporučuje používat odsávací systém připojený ke speciálnímu vysavači (není součástí dodávky).
• Pro zlepšení přesnosti vrtání se doporučuje použít centrovací vrtáky, šablony pro vrtání otvorů pro zásuvky atd. (nejsou součástí dodávky).
• Nainstalujte tlumící přídavnou rukojeť **10** a diamantový korunkový vrták **17**, jak je popsáno výše.
• Zapněte elektrické nářadí.
• Začněte vrtat při nízkých otáčkách a bez příklepu (viz obr. 4). Posouvejte elektrické nářadí plynule vpřed. Pro přesnější zavedení diamantového korunkového vrtáku **17** můžete elektrické nářadí mírně naklonit tak, aby se nejprve zapojila hrana diamantového korunkového vrtáku **17**, poté elektrické nářadí srovnejte. Postupně zvyšujte otáčky a pokračujte ve vrtání se stejnoměrným, ale ne nadměrným tlakem.
• Když diamantový korunkový vrták **17** pronikne do povrchu přibližně 5-10 mm, vypněte elektrické nářadí. Počkejte, až se diamantový korunkový vrták **17** zcela zastaví, a poté přepněte do režimu vrtání s mikropříklepem a na druhou rychlost (viz obr. 5).
• Zapněte elektrické nářadí a pokračujte ve vrtání.
• Při vrtání dělejte s elektrickým nářadím malé pohyby tam a zpět; to pomůže efektivněji odstranit prach z místa vrtání (viz obr. 6.1).
• Pro snížení zatížení motoru a diamantového korunkového vrtáku **17** a zvýšení rychlosti vrtání dělejte s elektrickým nářadím malé krouživé pohyby s odchylkou od osy vrtání (viz obr. 6.2).
• Při dokončování vrtání snižte otáčky. Po provrtání otvoru snižte otáčky a diamantový korunkový vrták **17** pomalu vyjměte z otvoru.
• Vypněte elektrické nářadí. Pamatujte, že diamantový korunkový vrták **17** se během práce velmi zahřívá.
• Dávejte pozor, kam na konci vrtání vypadne jádro (vrtný vývalek), aby nedošlo ke zranění.
• Pokud jádro zůstane v otvoru, odstraňte ho pomocí sekáče, který musíte zarazit do štěrbiny, a poté rozlomené jádro z otvoru odstraňte.

Údržba elektronářadí / preventivní opatření

Než začnete provádět údržbu elektronářadí, vždy je odpojte ze sítě.

Čištění elektronářadí

Nezbytnou podmínkou pro dlouhodobé a bezpečné používání tohoto elektronářadí je jeho čistota. Větrací otvory **3** pravidelně čistěte stlačeným vzduchem.

Poprodejní a aplikační servis

Náš poprodejní servis odpoví na Vaše dotazy k údržbě a opravě Vašeho výrobku a také k náhradním dílům. Informace o servisních střediscích, schématech dílů a informace o náhradních dílech naleznete také na adrese: **www.crowntools.com**.

Přeprava elektronářadí

• V žádném případě nesmí na obal při přepravě působit žádný mechanický vliv.
• Při nakládání / vykládání není povoleno používat žádný druh technologie, který pracuje na principu sevření obalu.

Ochrana životního prostředí

Suroviny nelikvidujte jako odpad, ale recyklujte je.

Elektronářadí, její příslušenství a obalové materiály by měly být zlikvidovány v souladu se zásadami recyklace surovin a ochrany životního prostředí.
Na umělohmotných součástkách je uvedeno jejich označení pro tříděnou recyklaci.
Tento návod je vytištěn na recyklovaném papíře vyrobeném bez použití chlóru.

Výrobce si vyhrazuje právo na změny.

Špecifikácie elektronáradia

Vŕták s diamantovou korunkou s režimom mikroúderov		CT32072DH	CT32072DHL
Číslo elektronáradia	**[220-230 V ~50/60 Hz]**	**pozrite strana 9**	
Menovitý výkon	**[W]**	1400	1400
Výkon	**[W]**	780	780
Prúd pri napätí	**220-230 V [A]**	4.9	4.9
Voľnobežné otáčky (prvá rýchlosť / druhá rýchlosť)	**[min^{-1}]**	0-900 / 0-2200	0-900 / 0-2200
Počet príklepov (prvá rýchlosť / druhá rýchlosť)	**[min^{-1}]**	0-14400 / 0-35200	0-14400 / 0-35200
Vŕtací výkon:	**[min^{-1}]**		
- tehla, pórobetón	**[mm]** **[palce]**	132 5-13/64"	132 5-13/64"
- ľahký betón (do M250)	**[mm]** **[palce]**	102 4-1/64"	102 4-1/64"
- betón (nad M250)	**[mm]** **[palce]**	82 3-15/64"	82 3-15/64"
Krk prevodovky Ø	**[mm]** **[palce]**	60 2-23/64"	60 2-23/64"
Závit vretena		M18x2,5	M18x2,5
Hmotnosť	**[kg]** **[lb]**	3,5 7.71	3,5 7.71
Trieda bezpečnosti		⧈ / II	⧈ / II
Akustický tlak	**[dB(A)]**	93	93
Výkon zvuku	**[dB(A)]**	103	103
Váhové vibrácie	**[m/s^2]**	12,7	12,7

Informácie o hluku

Ak prekračuje akustický tlak hodnotu 85 dB(A), používajte vždy ochranu sluchu.

CE Vyhlásenie o zhode

Vyhlasujeme na výhradnú zodpovednosť, že výrobok opísaný v časti "Špecifikácie elektronáradia" spĺňa všetky príslušné ustanovenia smerníc 2006/42/EC vrátane ich zmien a je v súlade s nasledujúcimi normami:
EN 62841-1:2015+A11,
EN 62841-2-1:2018+A11+A1+A12,
EN IEC 55014-1:2021,
EN IEC 55014-2:2021,
EN IEC 61000-3-2:2019+A1:2021+A2:2024,
EN 61000-3-3:2013+A1+A2.

Manažér certifikácie — Wu Cunzhen

Merit Link International AG
Stabio, Švajčiarsko, 15.01.2026

VAROVANIE - používateľ si musí prečítať návod na obsluhu, aby sa znížilo riziko zranenia!

Všeobecné bezpečnostné pravidlá

VAROVANIE! Prečítajte si všetky bezpečnostné varovania, pokyny, pozrite si ilustrácie a technické údaje dodané s týmto elektrickým náradím. Nedodržiavanie týchto varovaní a pokynov môže mať za následok úraz elektrickým prúdom, požiar a / alebo vážne zranenie. **Uchovajte si všetky bezpečnostné upozornenia a pokyny pre budúce použitie.**

Termín "elektrické náradie" v upozorneniach odkazuje na vaše elektrické náradie napájané zo siete (s prívodným káblom) alebo elektrické náradie napájané batériami (bez napájacieho kábla).

Bezpečnosť v pracovnom priestore

• **Pracovný priestor udržiavajte v čistote a dobre osvetlený.** Neporiadok alebo tmavé priestory môžu viesť k úrazom.
• **Neprevádzkujte elektrické náradie vo výbušnom prostredí, ako napríklad v prítomnosti horľavých kvapalín, plynov alebo prachu.** Elektrické náradie vytvára iskry, ktoré môže spôsobiť vznietenie prachu alebo výparov.
• **Deti a iné osoby v okolí udržiavajte mimo dosahu používaného elektrického náradia.** Rozptýlenie môže spôsobiť stratu kontroly.

Elektrická bezpečnosť

• **Zástrčky elektrických káblov náradia musia pasovať do zásuvky. Nikdy zástrčku žiadnym spôsobom neupravujte. Nepoužívajte žiadne redukcie zástrčiek s uzemneným (ukostreným) elektrickým náradím.** Neupravované zástrčky a zodpovedajúce zásuvky znižujú riziko vzniku úrazu elektrickým prúdom.
• **Vyhnite sa kontaktu tela s uzemnenými povrchmi, ako sú potrubia, radiátory, sporáky a chladničky.** Ak vaše telo uzemnené alebo ukostrené, existuje zvýšené riziko úrazu elektrickým prúdom.
• **Nevystavujte elektrické náradie dažďu alebo vlhkému prostrediu.** Vniknutie vody do elektrického náradia zvyšuje riziko úrazu elektrickým prúdom.
• **Nenamáhajte napájací kábel. Nikdy nepoužívajte napájací kábel na nosenie, ťahanie alebo odpájanie elektrického náradia. Chráňte napájací kábel pred teplom, olejom, ostrými hranami a pohyblivými časťami.** Poškodené alebo spletené káble zvyšujú riziko úrazu elektrickým prúdom.
• **Pri práci s náradím vonku používajte predlžovací kábel vhodný na vonkajšie použitie.** Používanie kábla vhodného na použitie vonku znižuje riziko úrazu elektrickým prúdom.
• **Pri práci s elektrickým náradím vo vlhkom prostredí je nevyhnutné používať napájanie chránené prúdovým chráničom (RCD).** Použitie RCD znižuje riziko úrazu elektrickým prúdom. POZNÁMKA! Termín "prúdový chránič (RCD)" môže byť nahradený termínom "prerušovač uzemneného obvodu (GFCI)" alebo "ochranný istič (ELCB)".
• **Varovanie!** Nikdy sa nedotýkajte nekrytých kovových povrchov na prevodovke, kryte a tak ďalej, pretože dotyk s kovovými povrchmi bude rušený elektromagnetickou vlnou, čo spôsobuje potenciálne zranenia alebo nehody.

Bezpečnosť osôb

• **Pri práci s elektrickým náradím buďte stále pozorní, sledujte, čo robíte a používajte zdravý rozum. Nepoužívajte elektrické náradie, ak ste unavení alebo pod vplyvom drog, alkoholu alebo liekov.** Chvíľka nepozornosti pri práci s elektrickým náradím môže mať za následok vážne zranenie.
• **Používajte osobné ochranné pomôcky. Vždy používajte ochranné okuliare.** Ochranné prostriedky, ako respirátor, nekĺzavá bezpečnostná obuv, pevná ochranná prilba alebo ochrana sluchu, používané v príslušných podmienkach, znižujú nebezpečenstvo zranenia osôb.
• **Zabráňte náhodnému spusteniu. Pred pripojením k napájaciemu zdroju a / alebo akumulátoru, pred zdvihnutím alebo prenášaním náradia sa uistite, že vypínač je v polohe vypnuté.** Prenášanie náradia s prstom na spínači alebo pripájanie elektrického náradia do elektrickej siete so zapnutým spínačom môže byť príčinou nehôd.
• **Pred spustením náradia odstráňte všetky zoraďovacie nástroje a nastavovacie kľúče.** Zoraďovací nástroj alebo kľúč ponechaný v rotujúcich častiach elektrického náradia môže spôsobiť úraz osôb.
• **Pracujte len tam, kde bezpečne dosiahnete. Vždy udržiavajte stabilný postoj a rovnováhu.** To umožňuje lepšie ovládať náradie v neočakávaných situáciách.
• **Vhodne sa obliekajte. Nenoste voľný odev ani bižutériu. Dbajte na to aby sa vaše vlasy, odev a rukavice nedostali do kontaktu s pohyblivými časťami.** Voľné odevy, bižutéria alebo dlhé vlasy môžu byť zachytené pohybujúcimi sa časťami.
• **Ak sú zariadenia vybavené adaptérom na pripojenie odsávania prachu a zberných zariadení, zaistite ich správne pripojenie a správnu funkciu.** Použitie odsávania prachu môže znížiť ohrozenie spôsobené prachom.
• **Nedovoľte, aby vám skúsenosti získané častým používaním náradia dovolili nadobudnúť sebauspokojenie a ignorovať zásady bezpečnosti.** Neopatrná činnosť môže spôsobiť vážne zranenie v zlomku sekundy.
• **Varovanie!** Elektrické náradie môže počas prevádzky vytvárať elektromagnetické pole. Toto pole môže za určitých okolností spôsobovať rušenie aktívnych alebo pasívnych lekárskych implantátov. Aby sa znížilo riziko vážneho alebo smrteľného zranenia, odporúčame osobám s lekárskymi implantátmi, aby sa poradili so svojím lekárom a výrobcom lekárskych implantátov pred použitím elektrického náradia.

Použitie a údržba náradia

• Osoby so zníženými psychofyzickými alebo duševnými schopnosťami, ako aj deti, nemôžu pracovať s elektrickým náradím, pokiaľ nie sú pod dohľadom alebo poučené o použití elektrického náradia osobou zodpovednou za ich bezpečnosť.
• **Elektrické náradie nepreťažujte. Používajte správny typ elektrického náradia pre vašu prácu.** Správne elektrické náradie bude lepšie a bezpečnejšie vykonávať prácu, pre ktorú bolo navrhnuté.
• **Nepoužívajte elektrické náradie v prípade, že prepínač sa nedá zapnúť a vypnúť.** Každé elektrické náradie, ktoré nemožno ovládať spínačom, je nebezpečné a musí byť opravené.
• **Pred každým nastavovaním, výmenou príslušenstva alebo uskladnením elektrického náradia vytiahnite zástrčku napájacieho kábla zo zásuvky a / alebo akumulátora.** Tieto preventívne bezpečnostné opatrenia znižujú riziko náhodného spustenia náradia.
• **Elektrické náradie skladujte mimo dosahu detí a nedovoľte osobám, ktoré neboli oboznámené s**

elektrickým náradím alebo s týmito pokynmi, aby elektrické náradie používali. Elektrické náradie je v rukách nekvalifikovaných osôb nebezpečné.

• **Údržba elektrického náradia. Skontrolujte vychýlenie alebo uviaznutie pohyblivých častí, poškodenie jednotlivých dielov a iné okolnosti, ktoré môžu mať vplyv na prevádzku elektrického náradia. V prípade poškodenia dajte elektrické náradie pred jeho použitím opraviť.** Veľa nehôd je spôsobených nedostatočnou údržbou elektrického náradia.

• **Rezné nástroje udržiavajte ostré a čisté.** Riadne udržiavané rezné nástroje s ostrými reznými britmi sú menej náchylné na zaseknutie a lepšie sa ovládajú.

• **Používajte elektrické náradie, príslušenstvo a nástroje atď. v súlade s týmito pokynmi, s prihliadnutím na pracovné podmienky a prácu, ktorá sa má vykonávať.** Použitie elektrického náradia na iné účely, ako sú určené, môže viesť k nebezpečným situáciám.

• **Rukoväte a plochy na uchopenie zdržiavajte suché, čisté a bez oleja a tuku.** Klzké rukoväte a uchopovacie plochy neumožňujú bezpečnú manipuláciu a ovládanie náradia v neočakávaných situáciách.

• Dbajte na to, aby ste pri práci s elektrickým náradím držali prídavnú rukoväť správne, čo je užitočné pri regulácii elektrického náradia. Preto správne držanie môže znížiť riziko nehody alebo zranenia.

Bezpečnosť elektromagnetickej kompatibility

Pri používaní elektrického náradia sa môže elektrické náradie držať len držaním izolovanej rukoväte alebo izolovanej pridržiavacej plochy. Kontakt s kovovým krytom môže spôsobiť nebezpečenstvo pre obsluhu (elektromagnetický rušivý signál sa bude prenášať cez vodivé médiá, čo môže viesť k zástave kardiostimulátora, arytmii, závratom, bolestiam hlavy, hypomnéze, nespavosti, zníženej imunite a iným nebezpečenstvám alebo zraneniam).

Servis

• **Servis vášho elektrického náradia zverte kvalifikovanej osobe s použitím len originálnych náhradných dielov.** Tým bude zabezpečené, aby bola zachovaná bezpečnosť elektrického náradia.

• Postupujte podľa pokynov na údržbu a výmenu príslušenstva.

Osobitné bezpečnostné upozornenia

• **Pri vŕtaní s príklepom noste chrániče sluchu.** Vystavenie hluku môže spôsobiť stratu sluchu.

POZNÁMKA: Vyššie uvedené varovanie platí len pre príklepové vŕtačky a pre iné vŕtačky ako s príklepom sa môže vynechať.

• **Ak sa s náradím dodáva pomocná rukoväť (rukoväte), používajte ju (ich).** Strata kontroly môže viesť k zraneniu osôb.

• **Pri vykonávaní operácie držte náradie za izolované úchopné miesta, pretože rezacie príslušenstvo môže prísť do kontaktu so skrytým vedením alebo samotným káblom.** Pri kontakte príslušenstva so "živým" vodičom by mohli byť nechránené kovové časti elektrického náradia pod prúdom a mohli by spôsobiť obsluhe úraz elektrickým prúdom.

Bezpečnostné pokyny pri prevádzke elektrického náradia

Upozornenie: tento elektrický nástroj je určený iba na suché vŕtanie.

• Nepoužívajte elektrický nástroj s poškodeným káblom. Ak sa počas prevádzky poškodí kábel elektrického nástroja, nedotýkajte sa ho; okamžite ho odpojte zo zásuvky. Poškodený kábel zvyšuje riziko úrazu elektrickým prúdom.

• Pri používaní elektrického nástroja vonku musí byť inštalovaný istič chrániaci pred prúdom skratu (RCD).

• Na lokalizáciu skrytého elektrického vedenia použite vhodný detektor alebo si obstarajte potrebné informácie od miestnej energetickej spoločnosti. Poškodenie elektrických vodičov môže spôsobiť požiar alebo úraz elektrickým prúdom. Poškodenie plynového potrubia môže spôsobiť výbuch. Poškodenie vodovodného potrubia môže spôsobiť hmotnú škodu.

• Zaistite obrobok pomocou svorky. Nezabezpečený obrobok môže spôsobiť vážne zranenia a škody.

• Azbest môže spôsobiť rakovinu, materiály obsahujúce azbest sa nesmú spracovávať.

• Počas práce vždy používajte dodatočnú rukoväť tlmiacu vibrácie a pevne držte elektrický nástroj oboma rukami. To je nevyhnutné pre správne fungovanie bezpečnostnej spojky.

• Počas práce dávajte pozor na polohu prívodného kábla. Nedovoľte, aby sa vám omotal okolo nôh alebo rúk.

• Nepracujte z rebríkov alebo stoličiek, pretože spätný náraz vznikajúci počas práce môže spôsobiť pád. Pri práci vo výške používajte lešenia, výťahy atď.

• Nikdy neodstraňujte prach alebo nečistoty počas chodu elektrického nástroja.

• Dávajte pozor, kam na konci práce spadne vyvŕtané jadro, aby nikoho nezranilo.

• Nepoužívajte tupé alebo poškodené diamanové korunkové vrtáky.

• Prísne je zakázané modifikovať konštrukciu diamanových korunkových vrtákov alebo používať príslušenstvo, ktoré nie je určené pre tento elektrický nástroj.

• Pri práci netlačte príliš silno na elektrický nástroj a nenakláňajte ho - to môže spôsobiť zaseknutie diamanovej korunky a preťaženie motora.

• Zabráňte zaseknutiu diamanového korunkového vrtáku v obrobku. Ak sa tak stane, nepokúšajte sa ho uvoľniť pomocou motora elektrického nástroja. Mohli by ste tak poškodiť elektrický nástroj.

• Nikdy sa nepokúšajte vymaniť diamanové korunkové vrtáky zaseknuté v obrobku pomocou kladiva alebo iných predmetov. To by mohlo poškodiť korunkový vrták a kovové úlomky by mohli zraniť obsluhu aj okolostojacich.

• Pri dlhodobom používaní elektrického nástroja nedovoľte, aby sa prehrieval.

• Elektrický nástroj možno odložiť až po úplnom zastavení diamanovej korunky.

• Pozor: diamanová korunka sa po vŕtaní veľmi zahreje, čo môže spôsobiť popáleniny alebo hmotnú škodu.

Symboly použité v príručke

V príručke sú použité nasledujúce symboly, zapamätajte si, prosím, ich význam. Správna interpretácia symbolov vám umožní správne a bezpečné použitie elektronáradia.

Symbol	Význam
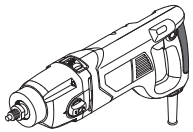	**Vŕták s diamantovou korunkou s režimom mikroúderov** Časti označené sivou - mäkké držadlo (s izolovaným povrchom).
	Štítok s výrobným číslom: CT ... - model; XX - dátum výroby; XXXXXXX - výrobné číslo.
	Prečítajte si všetky bezpečnostné predpisy a pokyny.
	Používajte ochranné okuliare.
	Používajte chrániče sluchu.
	Používajte respirátor.
	Pred inštaláciou alebo nastavením elektronáradie odpojte od siete.
	Nebezpečenstvo poškodenia skrytého vedenia alebo domových rozvodov.
	Smer pohybu.
	Smer otáčania.
	Zablokovaný.

Symbol	Význam
	Odblokovaný.
⧈ / II	Dvojitá izolácia / trieda ochrany.
	Pozor. Dôležité.
CE	Značka, ktorá potvrdzuje, že výrobok spĺňa základné požiadavky európskych smerníc a harmonizovaných noriem.
	Užitočné informácie.
	Používajte ochranné rukavice.
	Plynulá regulácia otáčok.
	Elektronáradie nevhadzujte do kontajnera s komunálnym odpadom.

Spôsob použitia

Elektrický nástroj je určený na vŕtanie alebo mikroúderové vŕtanie hladkých a hlbokých otvorov pomocou diamanových korunkových vrtákov.
Vŕtanie je možné v rôznych stavebných materiáloch (pórobetón, tehla, betón, železobetón, kameň atď.). To umožňuje rýchle vykonanie rôznych typov prác: vŕtanie otvorov pre klimatizačné systémy, vodovodné potrubia a elektrické káble, vŕtanie otvorov pre elektrické zásuvky atď.
Tento elektrický nástroj je možné používať so špeciálnymi stojanmi a systémami na odsávanie prachu (nie sú súčasťou dodávky).

Súčasti elektronáradia

1 Vreteno
2 Prepínač "Vŕtanie / Vŕtanie s mikroúdermi"
3 Vetracie štrbiny
4 Tlačidlo zapnutia / vypnutia gyroskopu
5 Ukazovateľ
6 Tlačidlo blokovania zapnutia
7 Prepínač zapnutia / vypnutia
8 Prepínač stupňovitých otáčok
9 Prípadkový skrutkovač *
10 Dodatočná rukoväť tlmiaca vibrácie *
11 Adaptér *

12 Ušné zátky *
13 Imbusový kľúč *
14 Kľúč *
15 Prepravný obal *
16 Krk prevodovky
17 Diamantový korunkový vrták *

* Voliteľné príslušenstvo

Štandardná dodávka nemusí obsahovať všetky príslušenstvá uvedené na obrázku alebo popísané v texte.

Montáž a nastavenie súčastí elektronáradia

Než začnete vykonávať údržbu elektronáradia, vždy ho odpojte od siete.

Spojovací materiál nedoťahujte príliš, zabránite tak poškodeniu závitu.

Montáž / demontáž / nastavenie niektorých prvkov je rovnaké pre všetky modely elektronáradia; v takom prípade nie sú pri obrázku uvádzané špecifické modely.

Dodatočná rukoväť tlmiaca vibrácie (pozri obr. 1)

Počas prevádzky vždy používajte dodatočnú rukoväť tlmiacu vibrácie **10**. Dodatočnú rukoväť tlmiacu vibrácie **10** je možné umiestniť podľa toho, ako je to pre používateľa pohodlné.

- Povolte prípadkovú skrutku **9** pomocou imbusového kľúča **13** podľa obrázku 1.1.
- Nainštalujte dodatočnú rukoväť tlmiacu vibrácie **10** na krk prevodovky **16** (pozri obr. 1.2).
- Otočte dodatočnú rukoväť tlmiacu vibrácie **10** do požadovanej polohy (pozri obr. 1.3).
- Utiahnite prípadkovú skrutku **9** (pozri obr. 1.1).

Krk prevodovky 16 má priemer 60 mm, čo umožňuje používanie elektrického nástroja so špeciálnymi stojanmi na diamantové vŕtanie (nie sú súčasťou dodávky).

Inštalácia / výmena adaptéra (pozri obr. 2)

- Zaškrúbajte adaptér **11** na vreteno **1** a utiahnite pomocou dvoch kľúčov **14** (pozri obr. 2). Jedným kľúčom **14** podržte vreteno **1** a druhým utiahnite adaptér **11**.
- Demontážne operácie vykonajte v opačnom poradí.

Inštalácia / výmena diamanového korunkového vrtáka (pozri obr. 3)

Pri dlhodobom používaní sa môže diamanový korunkový vrták 17 veľmi zahriať. Nedotýkajte sa ho holými rukami, použite rukavice.

Nainštalujte / vymeňte diamanový korunkový vrták **17** podľa obrázku 3.

Počiatočná prevádzka elektronáradia

Používajte len správne napájacie napätie: hodnota napájacieho napätia musí zodpovedať informácii uvedenej na identifikačnom štítku elektronáradia.

Zapnutie / vypnutie elektronáradia

Krátkodobé zapnutie / vypnutie

Ak chcete náradie krátkodobo zapnúť, stlačte a podržte vypínač **7**. Po uvoľnení vypínača sa náradie opäť vypne.

Dlhodobé zapnutie / vypnutie

Zapnutie:
Stlačte vypínač **7** a zaistite ho v polohe pomocou poistného tlačidla **6**.
Vypnutie:
Stlačte a uvoľnite hlavný vypínač **7**.

Konštrukčné prvky elektronáradia

Prepínač "Vŕtanie / Vŕtanie s mikroúdermi" (pozri obr. 4-5)

Prepínač **2** je určený na zapnutie nasledujúcich prevádzkových režimov elektrického nástroja:

- **vŕtanie** - používa sa na začiatku vŕtania pre presnejšie umiestnenie diamanového korunkového vrtáka **17**, ako aj na vŕtanie v mäkších materiáloch - tehla, pórobetón atď. Na zapnutie tohto prevádzkového režimu posuňte prepínač **2** doprava až na doraz (pozri obr. 4).
- **vŕtanie s mikroúdermi** - na rýchle a presné vŕtanie v rôznych materiáloch. Charakteristickým znakom tohto prevádzkového režimu je neprítomnosť výraznejších úderových zaťažení, ktoré môžu oslabiť konštrukcie a spôsobiť trhliny. Na aktiváciu tohto režimu posuňte prepínač **2** úplne doľava (pozri obr. 5).

Plynulá regulácia rýchlosti

Rýchlosť sa v rozmedzí 0 až maximum reguluje silou stlačenia spínača zap. / vyp. **7**. Pri slabom stlačení sú otáčky nižšie. Umožňuje to plynulé spustenie elektronáradia.

Prepínač stupňovitých otáčok (pozri obr. 4-5)

Pozor: rozsah otáčok mente iba po úplnom zastavení motora.

Prepínač **8** je určený na prepínanie rozsahu otáčok a frekvencie úderov.

- **prvá rýchlosť** - hodnoty otáčok a rozsah úderov nájdete v tabuľke technických údajov. Prvá rýchlosť sa používa na začiatku vŕtania pre presnejšie umiestnenie diamanového korunkového vrtáka **17**. Na zapojenie prvej rýchlosti otočte prepínač **8** do polohy znázornenej na obrázku 4.
- **druhá rýchlosť** - otáčky a rozsah úderov nájdete v tabuľke technických údajov. Druhá rýchlosť sa

používa na rýchle vŕtanie s diamanovou korunkou. Na zapojenie prvej rýchlosti otočte prepínač **8** do polohy znázornenej na obrázku 5.

Bezpečnostná spojka

Bezpečnostná spojka je určená na zabezpečenie bezpečnosti obsluhy a ochranu elektrického nástroja v prípade kritického preťaženia:

- ochrana obsluhy pred zranením - pri práci, najmä v železobetóne, sa môže diamanový korunkový vrták **17** náhle zaseknúť. To vytvára silný reakčný krútiaci moment (spätný náraz), ktorý môže vyrvať elektrický nástroj z rúk pracovníka a potenciálne spôsobiť zranenie. Keď k tomu dôjde, bezpečnostná spojka sa zapojí a okamžite preruší prenos otáčania na vreteno, čím zabráni (alebo výrazne zníži) spätnému nárazu;
- ochrana motora a prevodovky - ak sa diamanový korunkový vrták **17** zasekne, motor naďalej beží, čo vedie k prudkému zvýšeniu zaťaženia a prehriatiu. Keď k tomu dôjde, bezpečnostná spojka sa zapojí a okamžite preruší prenos otáčania na vreteno, čím zabráni poškodeniu vnútorných mechanizmov elektrického nástroja.

Aktivácia bezpečnostnej spojky sa prejaví ako spomalenie otáčania diamanového korunkového vrtáka **17**, prípadne aj jeho úplné zastavenie.

Pozor: pre správne fungovanie bezpečnostnej spojky musíte pevne držať elektrický nástroj oboma rukami.

Gyroskop

[CT32072DHL]

Pri práci, najmä so železobetónom, môže dôjsť k náhlemu zaseknutiu diamantového korunkového vŕtača **17**. To vytvára silný reakčný moment (spätný náraz), ktorý môže vyrvať elektrický nástroj z rúk pracovníka a spôsobiť mu zranenie. Gyroskop monitoruje počas prevádzky polohu tela elektrického nástroja a ak dôjde k jeho náhlej rotácii o viac ako 30° za 200 ms, elektrický nástroj sa okamžite vypne.

- Stlačte a uvoľnite tlačidlo **4** na zapnutie gyroskopu. Indikátor **5** začne svietiť zelenou farbou.
- Stlačte a uvoľnite tlačidlo **4** znova na vypnutie gyroskopu. Indikátor **5** zhasne.

Ochrana proti preťaženiu

[CT32072DHL]

Ochrana proti preťaženiu je navrhnutá tak, aby chránila elektrický nástroj v prípade kritického preťaženia.

- Počas normálnej prevádzky svieti indikátor **5** zelenou farbou.
- Pri približovaní sa k maximálnemu výkonu začne indikátor **5** červenou blikať a elektrický nástroj sa automaticky vypne po 180 sekundách.
- Pri preťažení svieti indikátor **5** červenou farbou a elektrický nástroj sa automaticky vypne po 5 sekundách.
- Funkcia ochrany proti preťaženiu zostáva aktívna bez ohľadu na to, či je gyroskop zapnutý alebo vypnutý.

Odporúčania pre prácu s elektronáradím

- Označte budúce otvory.
- Pri práci sa odporúča používať systém odstránenia prachu pripojený na špeciálny vysávač (nie je súčasťou dodávky).
- Na zvýšenie presnosti vŕtania sa odporúča používať centrovacie vrtáky, šablóny na vŕtanie otvorov pre zásuvky atď. (nie sú súčasťou dodávky).
- Nainštalujte dodatočnú rukoväť tlmiacu vibrácie **10** a diamanový korunkový vrták **17** podľa vyššie uvedeného popisu.
- Zapnite elektrický nástroj.
- Začnite vŕtať pri nízkych otáčkach a bez úderov (pozri obr. 4). Posúvajte elektrický nástroj plynule dopredu. Pre presnejšie zavedenie diamanového korunkového vrtáka **17** môžete elektrický nástroj mierne nakloniť tak, aby sa najskôr zachytila hrana diamanového korunkového vrtáka **17**, a potom elektrický nástroj vyrovnajte. Postupne zvyšujte otáčky a pokračujte vo vŕtaní rovnomerným, ale nie nadmerným tlakom.
- Keď diamanový korunkový vrták **17** prenikne do povrchu približne 5-10 mm, vypnite elektrický nástroj. Počkajte, kým sa diamanový korunkový vrták **17** úplne zastaví, a potom prepnite na režim mikroúderového vŕtania a druhú rýchlosť (pozri obr. 5).
- Zapnite elektrický nástroj a pokračujte vo vŕtaní.
- Počas vŕtania vykonávajte malé pohyby elektrickým nástrojom dopredu a dozadu; to pomôže efektívnejšie odstrániť prach z miesta vŕtania (pozri obr. 6.1).
- Na zníženie zaťaženia motora a diamanového korunkového vrtáka **17** a na zvýšenie rýchlosti vŕtania vykonávajte malé rotačné pohyby elektrickým nástrojom s výchylkou od osi vŕtania (pozri obr. 6.2).
- Znížte otáčky pri dokončovaní vŕtania. Po vyvŕtaní otvoru znížte otáčky a pomaly vyberte diamanový korunkový vrták **17** z otvoru.
- Vypnite elektrický nástroj. Pamätajte, že diamanový korunkový vrták **17** sa počas práce veľmi zahrieva.
- Dávajte pozor, kam na konci vŕtania vypadne jadro (jadro materiálu), aby nedošlo k zraneniu kohokoľvek.
- Ak jadro zostane v otvore, odstráňte ho pomocou dláta, ktoré je potrebné zaraziť do štrbiny, a potom vyberte odlomené jadro z otvoru.

Údržba elektronáradia / preventívne opatrenia

Než začnete vykonávať údržbu elektronáradia, vždy ho odpojte od siete.

Čistenie mechanického nástroja

Nevyhnutnou podmienkou na dlhodobé a bezpečné používanie tohto mechanického nástroja je jeho čistota. Vetracie otvory **3** pravidelne čistite stlačeným vzduchom.

Popredajný a aplikačný servis

Náš popredajný servis odpovie na vaše otázky k údržbe a oprave vášho výrobku a tiež

k náhradným dielom. Informácie o servisných strediskách, schémach dielov a informácie o náhradných dieloch nájdete aj na adrese: **www.crowntools.com**.

Preprava elektronáradia

- V žiadnom prípade nesmie na obal pri preprave pôsobiť žiadny mechanický vplyv.
- Pri nakladaní / vykladaní nie je povolené používať žiadny druh technológie, ktorý pracuje na princípe zovretia obalu.

Ochrana životného prostredia

Suroviny nelikvidujte ako odpad, ale ich recyklujte.

Elektronáradie, jej príslušenstvo a obalové materiály by mali byť zlikvidované v súlade so zásadami recyklácie surovín a ochrany životného prostredia.
Na umelohmotných súčiastkach je uvedené ich označenie pre triedenú recykláciu.
Tento návod je vytlačený na recyklovanom papieri vyrobenom bez použitia chlóru.

Date tehnice ale uneltei electrice

Burghiu diamantat cu mod de percuție micro		CT32072DH	CT32072DHL
Codul uneltei electrice	[220-230 V ~50/60 Hz]	consultaţi pagina 9	
Puterea absorbită	[W]	1400	1400
Putere	[W]	780	780
Amperajul în funcţie de voltaj	220-230 V [A]	4.9	4.9
Număr de turaţii în gol (viteza întâi / viteza a doua)	[min^{-1}]	0-900 / 0-2200	0-900 / 0-2200
Coeficient de percutare (viteza întâi / viteza a doua)	[min^{-1}]	0-14400 / 0-35200	0-14400 / 0-35200
Diametru de găurire:			
- caramidă, beton celular	[mm] [inci]	132 5-13/64"	132 5-13/64"
- beton ușor (până la M250)	[mm] [inci]	102 4-1/64"	102 4-1/64"
- beton (peste M250)	[mm] [inci]	82 3-15/64"	82 3-15/64"
Gâtul cutiei de viteze Ø	[mm] [inci]	60 2-23/64"	60 2-23/64"
Filet ax		M18x2,5	M18x2,5
Greutate	[kg] [lb]	3,5 7.71	3,5 7.71
Clasa de protecţie		⧈ / II	⧈ / II
Presiune acustică	[dB(A)]	93	93
Putere acustică	[dB(A)]	103	103
Vibraţii ponderate	[m/s^2]	12,7	12,7

Informaţii despre zgomot

Purtaţi căşti antifonice dacă presiunea acustică depăşeşte 85 dB(A).

CE Declaraţie de conformitate

Declarăm pe proprie răspundere că produsul descris la paragraful "Date tehnice ale uneltei electrice" corespunde tuturor dispoziţiilor relevante ale Directivelor 2006/42/EC inclusiv modificărilor acestora şi este în conformitate cu următoarele standarde:
EN 62841-1:2015+A11,
EN 62841-2-1:2018+A11+A1+A12,
EN IEC 55014-1:2021,
EN IEC 55014-2:2021,
EN IEC 61000-3-2:2019+A1:2021+A2:2024,
EN 61000-3-3:2013+A1+A2.

Manager de certificare

Wu Cunzhen

Merit Link International AG
Stabio, Elveţia, 15.01.2026

AVERTISMENT - Pentru a reduce riscul de vătămare, utilizatorul trebuie să citească manualul de instrucţiuni!

Reguli generale de siguranţă

AVERTISMENT! Citiţi toate avertismentele de siguranţă, instrucţiunile, ilustraţiile şi specificaţiile furnizate împreună cu această unealtă electrică. Nerespectarea avertismentelor şi a instrucţiunilor poate avea drept rezultat un şoc electric, incendiu şi / sau vătămarea gravă.

Păstraţi toate avertismentele şi instrucţiunile pentru o referinţă viitoare.
Termenul de "unealtă electrică" din avertismente se referă la unealta electrică (cablată) acţionată prin reţea sau unealta electrică (necablată) acţionată cu baterii.

Siguranţa suprafeţei de lucru

- **Păstraţi suprafaţa de lucru curată şi bine iluminată.** Zonele dezordonate sau întunecoase pot cauza incidente.
- **Nu utilizaţi uneltele electrice în atmosfere explozive, cum ar fi în prezenţa lichidelor, a gazelor sau a prafului inflamabil.** Uneltele electrice creează scântei care pot aprinde praful sau gazele arse.
- **Ţineţi copiii şi martorii la distanţă atunci când utilizaţi o unealtă electrică.** Distracţiile vă pot face să pierdeţi controlul.

Siguranţă electrică

- **Fişele uneltei electrice trebuie să se potrivească cu borna de ieşire. Nu modificaţi niciodată fişa, în niciun mod. Nu utilizaţi nicio fişă adaptoare cu uneltele electrice împământate (legate la pământ).** Fişele nemodificate şi bornele de ieşire potrivite vor reduce riscul de şoc electric.
- **Evitaţi contactul fizic cu suprafeţele împământate sau legate la pământ, cum ar fi conductele, radiatoarele, plitele sau frigiderele.** Există un risc sporit de şoc electric, în cazul în care corpul dvs., este împământat sau legat la pământ.
- **Nu expuneţi uneltele electrice la condiţii de vreme ploioasă sau umedă.** Pătrunderea apei într-o unealtă electrică va spori riscul de şoc electric.
- **Nu abuzaţi de cablu. Nu utilizaţi niciodată cablu pentru a transporta, împinge sau scoate unealta electrică din priză. Ţineţi cablul la distanţă de căldură, ulei, margini ascuţite sau piese mobile.** Cablurile deteriorate sau încâlcite sporesc riscul de şoc electric.
- **Atunci când utilizaţi o unealtă electrică în aer liber, utilizaţi un cablu prelungitor adecvat pentru uz în aer liber.** Utilizarea unui cablu destinat uzului în aer liber reduce riscul de şoc electric.
- **Dacă utilizarea unei unelte electrice într-un loc umed nu poate fi evitată, utilizaţi o alimentare protejată (DCR) pentru dispozitivul cu curent rezidual.** Utilizarea unui DCR reduce riscul de şoc electric. REŢINEŢI! Termenul de "dispozitiv cu curent rezidual (DCR)" poate fi înlocuit cu termenul "disjunctor cu curent de fugă (GFCI)" sau "disjunctor de scurgere la pământ (ELCB)".
- **Avertisment!** Nu atingeţi niciodată suprafeţele metalice ale cutiei de viteze, ale scutului şi aşa mai departe, deoarece atingere suprafeţelor metalice va interfera cu unda electromagnetică, cauzând astfel o potenţială vătămare sau accidente.

Siguranţă personală

- **Fiţi atent, aveţi grijă la ceea ce faceţi şi apelaţi la simţul practic atunci când utilizaţi o unealtă electrică. Nu utilizaţi o unealtă electrică dacă sunteţi obosit sau vă aflaţi sub influenţa drogurilor, a alcoolului sau a medicamentelor.** Un moment de neatenţie în timpul utilizării uneltelor electrice poate avea drept rezultat o vătămare personală gravă.
- **Utilizaţi echipamente de protecţie individuală. Purtaţi întotdeauna o protecţie pentru ochi.** Echipamentele de protecţie, cum ar fi masca pentru praf, încălţămintea de protecţie împotriva alunecării, casca dură sau protecţia pentru auz, utilizate în condiţiile corespunzătoare vor reduce vătămările personale.
- **Preveniţi pornirea accidentală. Asiguraţi-vă că întrerupătorul se află în poziţie oprit înainte de a conecta la sursa de alimentare şi / sau setul de baterii, ridicând sau transportând unealta.** Transportul uneltelor electrice ţinând degetul apăsat pe întrerupător sau punerea uneltelor electrice sub tensiune care au întrerupătorul pornit duce la accidente.
- **Îndepărtaţi orice cheie de reglare înainte de a porni unealta electrică.** O cheie lăsată ataşată de o piesă rotativă a uneltei electrice poate duce la vătămarea personală.
- **Nu întindeţi excesiv. Păstraţi întotdeauna sprijinul şi echilibrul adecvat.** Acest lucru permite un control mai bun al uneltei electrice în situaţii neaşteptate.
- **Îmbrăcaţi-vă adecvat. Nu purtaţi îmbrăcăminte sau bijuterii lejere. Ţineţi părul, îmbrăcămintea şi mănuşile la distanţă de piesele mobile.** Îmbrăcămintea, bijuteriile sau părul lung liber se poate prinde în piesele mobile.
- **Dacă dispozitivele sunt furnizate pentru conexiunea instalaţiilor de extracţie şi de colectare a prafului, asiguraţi-vă că acestea sunt conectate şi utilizate în mod adecvat.** Utilizarea dispozitivului de colectare a prafului poate reduce pericolele legate de praf.
- **Nu permiteţi ca familiarizarea rezultată din utilizarea frecventă a uneltelor să vă facă să vă complăceţi sau să ignoraţi principiile de siguranţă ale uneltei.** O acţiune neglijentă poate cauza o vătămare gravă într-o fracţiune de secundă.
- **Avertisment!** Uneltele electrice pot produce un câmp electromagnetic în timpul utilizării. În unele circumstanţe, acest câmp poate interfera cu implanturile medicale active sau pasive. Pentru a reduce riscul de vătămare gravă sau fatală, le recomandăm persoanelor cu implanturi medicale să se consulte cu medicul acestora şi producătorul de implanturi medicale înainte de a utiliza această unealtă electrică.

Utilizarea şi întreţinerea uneltei electrice

- Persoanele cu aptitudini psio-fizice sau mentale reduse, precum şi copiii, nu pot utiliza unealta electrică, dacă acestea nu sunt supravegheate sau instruite cu privire la utilizarea uneltei electrice de către o persoană responsabilă de siguranţa acestora.
- **Nu forţaţi unealta electrică. Utilizaţi unealta electrică corectă pentru operaţiunea dvs.** Unealta electrică corectă va face lucrurile mai bine şi în mare siguranţă, la capacitatea pentru care a fost proiectată.
- **Nu utilizaţi unealta electrică dacă întrerupătorul nu o porneşte şi nu o opreşte.** Orice unealtă electrică care nu poate fi comandată cu ajutorul întrerupătorului este periculoasă şi trebuie să fie reparată.
- **Deconectaţi fişa de la sursa de alimentare şi / sau setul de baterii din unealta electrică înainte să efectuaţi orice reglaj, să schimbaţi accesoriile sau să depozitaţi uneltele electrice.** Astfel de măsuri de siguranţă preventive reduc riscul de a porni unealta electrică accidental.
- **Depozitaţi uneltele electrice inactive într-un loc care nu se află la îndemâna copiilor şi nu permiteţi persoanelor nefamiliarizate cu unealta electrică sau cu aceste instrucţiuni să utilizeze unealta electrică.** Uneltele electrice sunt periculoase în posesia utilizatorilor neinstruiţi.

• **Efectuaţi întreţinerea uneltei electrice. Verificaţi alinierea greşită sau griparea pieselor mobile, ruperea pieselor şi orice altă condiţie care poate afecta funcţionarea uneltei electrice. Dacă unealta electrică s-a deteriorat, reparaţi-o înainte de utilizare.** Uneltele electrice întreţinute în mod precar pot cauza numeroase accidente.
• **Păstraţi uneltele de tăiere ascuţite şi curate.** Uneltele de tăiere întreţinute corespunzător cu margini de tăiere ascuţite sunt mai puţin predispuse la gripare şi sunt mai facil de comandat.
• **Utilizaţi unealta electrică, accesoriile şi cuţitele aplicate etc. în conformitate cu aceste instrucţiuni, luând în considerare condiţiile de lucru şi lucrarea de executat.** Utilizarea uneltei electrice pentru alte operaţiuni decât cele prevăzute poate duce la o situaţie periculoasă.
• **Păstraţi mânerele şi suprafeţele de prindere uscate, curate şi fără urme de ulei şi lubrifiant.** Mânerele şi suprafeţele de prindere alunecoase împiedică manipularea şi comanda sigură a uneltei în situaţii neaşteptate.
• Reţineţi faptul că atunci când utilizaţi o unealtă electrică, ţineţi mânerul auxiliar corect, care este util în momentul comandării uneltei electrice. Prin urmare, o ţinere adecvată poate reduce riscul de accidente sau vătămări.

Siguranţă privind compatibilitatea electromagnetică

Când se folosește o unealtă electrică, unealta electrică poate fi ținută numai de mânerul izolat sau de suprafața de prindere izolată. Contactul cu carcasa metalică poate provoca pericol pentru operator (semnalul de interferență electromagnetică va fi transmis prin medii conductive, ceea ce poate duce la oprirea stimulatorului cardiac, aritmie, amețeli, dureri de cap, hipomnezie, insomnie, scăderea imunității și alte pericole sau răni).

Reparaţii

• **Unealta dvs. electrică trebuie să fie reparată de către o persoană calificată în reparaţii, utilizând numai piese de schimb identice.** Acest lucru va asigura faptul că siguranţa uneltei electrice este menţinută.
• Urmaţi instrucţiunile privind lubrifierea şi schimbarea accesoriilor.

Avertismente speciale privind siguranţa

• **Purtaţi protecţii pentru urechi atunci când efectuaţi un foraj percutant.** Expunerea la zgomot poate duce la pierderea auzului.
REŢINEŢI: Avertismentul de mai sus se aplică numai forajelor percutante şi poate fi omis pentru alte foraje decât cele percutante.
• **Utilizaţi un mâner (mânere) auxiliar (auxiliare), dacă este (sunt) furnizat (furnizate) împreună cu unealta.** Pierderea controlului poate duce la vătămare personală.
• **Atunci când efectuaţi o operaţiune în care accesoriul de tăiere poate intra în contact cu cablajul ascuns sau propriul cablu, ţineţi unealta electrică de suprafeţele de prindere izolate.** Accesoriul de tăiere care intră în contact cu un fir "sub tensiune" poate pune "sub tensiune" piesele metalice ale uneltei electrice şi poate cauza operatorului un şoc electric.

Linii directoare de siguranţă în timpul utilizării uneltei electrice

Atenție: Acest unealtă electrică este destinată doar pentru găurirea pe uscat.

• Nu utilizați o unealtă electrică cu cablu deteriorat. Dacă cablul unei unelte electrice este deteriorat în timpul funcționării, nu-l atingeți; deconectați-l imediat. Un cablu deteriorat crește riscul de electrocutare.
• Când utilizați o unealtă electrică în exterior, trebuie instalat un întrerupător diferențial (de curent rezidual - DDR).
• Pentru a localiza cablurile electrice ascunse, utilizați un detector adecvat sau obțineți informațiile necesare de la compania de utilități locală. Avarierea firelor electrice va duce la incendiu și electrocutare. Avarierea unei conducte de gaz va provoca explozie. Avarierea conductelor de apă va provoca daune materiale.
• Fixați piesa de prelucrat cu o menghină. Piesele de prelucrat nefixate pot provoca accidentări grave și daune.
• Amiantul poate provoca cancer, materialele care conțin azbest nu trebuie prelucrate.
• Utilizați întotdeauna mânerul auxiliar cu amortizarea vibrațiilor în timpul lucrului și țineți ferm unealta electrică cu ambele mâini. Acest lucru este necesar pentru a asigura acționarea corectă a ambreiajului de siguranță.
• În timpul lucrului, acordați atenție poziției cablului de alimentare. Nu-l lăsați să se înfășoare în jurul picioarelor sau brațelor dumneavoastră.
• Nu lucrați de pe scări sau scări de pas, deoarece reculul generat în timpul lucrului poate provoca o cădere. Când lucrați la înălțime, utilizați schele, platforme ridicatoare etc.
• Nu îndepărtați niciodată praful sau resturile în timp ce unealta electrică funcționează.
• Fiți atenți unde cade miezul găurii (tăișul) la sfârșitul lucrului, pentru a nu răni pe nimeni.
• Nu utilizați coroane diamantate tocite sau deteriorate.
• Este strict interzisă modificarea construcției coroanelor diamantate sau utilizarea de accesorii care nu sunt destinate acestei unelte electrice.
• Când lucrați, nu apăsați prea tare pe unealta electrică și nu o înclinați - acest lucru poate provoca blocarea coroanei diamantate și suprasolicitarea motorului.
• Evitați blocarea coroanei diamantate în piesa de prelucrat. Dacă se întâmplă acest lucru, nu încercați să o eliberați folosind motorul uneltei electrice. Aceasta ar putea deteriora unealta electrică.
• Nu încercați niciodată să dezblocați coroanele diamantate blocate în piesa de prelucrat folosind un ciocan sau alte obiecte. Aceasta ar putea deteriora coroana diamantată, iar fragmentele de metal ar putea răni operatorul și persoanele din apropiere.
• Când utilizați unealta electrică pentru o perioadă lungă de timp, nu permiteți supraîncălzirea acesteia.
• Unealta electrică poate fi depusă abia după ce coroana diamantată s-a oprit complet.
• Atenție: coroana diamantată devine foarte fierbinte după găurire, ceea ce poate provoca arsuri sau daune materiale.

Simboluri utilizate în manual

Următoarele simboluri sunt utilizate în manualul de utilizare, reţineţi-le semnificaţia. Interpretarea corectă a simbolurilor va permite utilizarea corectă şi sigură a uneltei electrice.

Symbol	Semnificaţie
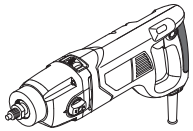	**Burghiu diamantat cu mod de percuţie micro** Secţiunea marcată cu gri - prindere moale (cu suprafaţă izolată).
	Autocolant cu numărul de serie: CT ... - model; XX - data fabricaţiei; XXXXXXX - număr de serie.
	Citiţi toate reglementările şi instrucţiunile de siguranţă.
	Purtaţi ochelari de protecţie.
	Purtaţi protecţii antifonice.
	Purtaţi o mască pentru praf.
	Deconectaţi unealta electrică de la reţea înainte de instalare sau de ajustare.
	Risc de deteriorare a cablajului ascuns sau a conductelor sanitare ale casei.
	Direcţia de deplasare.
	Direcţia de rotaţie.
	Blocat.
	Deblocat.

Symbol	Semnificaţie
⧈ / II	Izolaţie dublă / clasa de protecţie.
	Atenţie. Important.
CE	Un semn care certifică faptul că produsul se conformează cu cerinţele esenţiale ale directivelor UE şi ale standardelor UE armonizate.
	Informaţii utile.
	Purtaţi mănuşi de protecţie.
	Controlul vitezei fără trepte.
	Nu aruncaţi unealta electrică într-un container pentru deşeuri domestice.

Descrierea uneltei electrice

Unealta electrică este proiectată pentru găurire sau găurire cu micro-percuție a găurilor netede și adânci folosind coroane diamantate.
Găurirea este posibilă în diverse materiale de construcții (beton celular, caramidă, beton, beton armat, piatră etc.). Acest lucru permite finalizarea rapidă a diferitelor tipuri de lucrări: găurire de găuri pentru sisteme de aer condiționat, conducte de apă și cabluri electrice, găurire de găuri pentru prize electrice etc.
Această unealtă electrică poate fi utilizată cu suporturi speciale și sisteme de aspirare a prafului (neincluse în setul de livrare).

Părţi componente

1 Arbore
2 Comutator "Găurire / Găurire cu micro-percuție"
3 Fantă de ventilație
4 Buton pentru activarea / dezactivarea giroscopului
5 Indicator
6 Buton blocare pornire
7 Comutator pornire / oprire
8 Comutator selector de turație în trepte
9 Șurub de fixare *
10 Mâner auxiliar cu amortizarea vibrațiilor *
11 Adaptor *

12 Dopuri de urechi *
13 Cheie Allen *
14 Cheie fixă *
15 Valiză de transport *
16 Gâtul cutiei de viteze
17 Coroană diamantată *

* Accesorii

Nu toate accesoriile descrise şi ilustrate sunt incluse în setul standard de livrare.

Montarea şi reglarea componentelor uneltei electrice

Înainte de a executa orice lucrare asupra uneltei electrice, scoateţi fişa de alimentare din priză.

Nu strângeţi excesiv elementele de prindere, pentru a evita deteriorarea filetului.

Montarea / demontarea / instalarea anumitor elemente este aceeaşi pentru toate modelele, în acest caz modelele specifice nu sunt prezentate în ilustraţii.

Mâner auxiliar cu amortizarea vibrațiilor (vezi fig. 1)

Utilizați întotdeauna mânerul auxiliar cu amortizarea vibrațiilor **10** în timpul funcționării. Mânerul auxiliar cu amortizarea vibrațiilor **10** poate fi poziționat așa cum consideră utilizatorul confortabil.

• Slăbiți șurubul de fixare **9** folosind cheia Allen **13**, așa cum se arată în figura 1.1.
• Montați mânerul auxiliar cu amortizarea vibrațiilor **10** pe gâtul cutiei de viteze **16** (vezi fig. 1.2).
• Rotiți mânerul auxiliar cu amortizarea vibrațiilor **10** în poziția dorită (vezi fig. 1.3).
• Strângeți șurubul de fixare **9** (vezi fig. 1.1).

Gâtul cutiei de viteze 16 are un diametru de 60 mm, ceea ce permite utilizarea uneltei electrice cu suporturi speciale pentru găurire diamantată (neincluse în setul de livrare).

Instalarea / înlocuirea adaptorului (vezi fig. 2)

• Înșurubați adaptorul **11** pe arborele **1** și strângeți-l folosind două chei fixe **14** (vezi fig. 2). Țineți arborele **1** cu o cheie fixă **14** și strângeți adaptorul **11** cu cealaltă.
• Operațiunile de demontare se efectuează în ordine inversă.

Instalarea / înlocuirea unei coroane diamantate (vezi fig. 3)

Când este utilizată pentru o perioadă lungă de timp, coroana diamantată 17 poate deveni foarte fierbinte. Nu o atingeţi cu mâinile goale, purtaţi mănuşi.

Instalați / înlocuiți coroana diamantată **17** așa cum se arată în figura 3.

Punerea în funcţiune a uneltei electrice

Utilizaţi întotdeauna tensiunea de alimentare corectă: tensiunea de alimentare trebuie să corespundă cu informaţiile specificate pe plăcuţa de identificare a uneltei electrice.

Pornirea / oprirea uneltei electrice

Pornirea / oprirea pe termen scurt

Pentru a porni unealta electrică, ţineţi apăsat întrerupătorul pornit / oprit **7**. Pentru a o opri, daţi drumul întrerupătorului.

Pornirea / oprirea pe termen lung

Pornire:
Apăsaţi întrerupătorul pornit / oprit **7** şi blocaţi-l în această poziţie cu ajutorul butonului de blocare a întrerupătorului pornit / oprit **6**.
Oprire:
Apăsaţi scurt întrerupătorul pornit / oprit **7**.

Caracteristici ale uneltei electrice

Comutatorul "Găurire / Găurire cu micro-percuție" (vezi fig. 4-5)

Comutatorul **2** este proiectat pentru a activa următoarele moduri de funcționare ale uneltei electrice:
• **găurire** - utilizat la începutul găuririi, pentru o poziționare mai precisă a coroanei diamantate **17**, precum și pentru găurire în materiale mai moi - cărămidă, beton celular etc. Pentru a activa acest mod de funcționare, deplasați comutatorul **2** spre dreapta până la oprire (vezi fig. 4).
• **găurire cu micro-percuție** - pentru găurire rapidă și precisă în diverse materiale. O caracteristică distinctivă a acestui mod de funcționare este absența încărcăturilor de impact semnificative, care pot slăbi structurile și provoca fisuri. Pentru a activa acest mod, deplasați comutatorul **2** complet spre stânga (vezi fig. 5).

Reglarea continuă a turaţiei

Viteza este controlată între valoarea 0 şi valoarea maximă prin apăsarea cu putere a butonului **7** de pornire / oprire. O apăsare slabă are ca rezultat generarea de rotaţii lente, ceea ce permite o pornire lină a uneltei electrice.

Comutator selector de turație în trepte (vezi fig. 4-5)

Atenție: schimbați gama de turație doar după ce motorul s-a oprit complet.

Comutatorul **8** este proiectat pentru a comuta gama de viteză de rotație și de frecvență a impactului.
• **prima viteză** - valorile turației și gamei de impact pot fi găsite în tabelul cu date tehnice. Prima viteză este utilizată la începutul găuririi pentru o poziționare mai precisă a coroanei diamantate **17**. Pentru a

angrena prima viteză, rotiți comutatorul **8** în poziția arătată în figura 4.
• **a doua viteză** - valorile turației și gamei de impact pot fi găsite în tabelul cu date tehnice. A doua viteză este utilizată pentru găurire rapidă cu o coroană diamantată. Pentru a angrena a doua viteză, rotiți comutatorul **8** în poziția arătată în figura 5.

Ambreiaj de siguranță

Ambreiajul de siguranță este proiectat pentru a asigura siguranța operatorului și a proteja unealta electrică în cazul unor suprasolicitări critice:
• protecția operatorului - în timpul lucrului, în special în beton armat, o coroană diamantată **17** se poate bloca brusc. Acest lucru creează un cuplu reactiv puternic (recul) care poate smulge unealta din mâinile lucrătorului, provocând potențial accidentări. Când se întâmplă acest lucru, ambreiajul de siguranță se angrenează, întrerupând instantaneu transmiterea rotației la arbore, prevenind (sau reducând semnificativ) reculul;
• protecția motorului și a cutiei de viteze - dacă o coroană diamantată **17** se blochează, motorul continuă să funcționeze, rezultând o creștere bruscă a încărcării și supraîncălzirea. Când se întâmplă acest lucru, ambreiajul de siguranță se angrenează, întrerupând instantaneu transmiterea rotației la arbore, prevenind deteriorarea mecanismelor interne ale uneltei electrice.
Angrenarea ambreiajului de siguranță se manifestă prin încetinirea rotației coroanei diamantate **17**, și chiar o oprire completă.

Atenție: Pentru ca ambreiajul de siguranță să funcționeze corect, trebuie să țineți ferm unealta electrică cu ambele mâini.

Giroscop

[CT32072DHL]

Când se lucrează, în special cu beton armat, burghiul cu diamant **17** se poate bloca brusc. Acest lucru creează un moment de reacție puternic (reculee) care poate smulge scula electrică din mâinile lucrătorului, provocând potențial accidentări. Giroscopul monitorizează poziția corpului sculei electrice în timpul funcționării, iar dacă aceasta se rotește brusc cu mai mult de 30° în 200 ms, scula electrică se oprește imediat.

• Apăsați și eliberați butonul **4** pentru a activa giroscopul. Indicatorul **5** va începe să lumineze verde.
• Apăsați și eliberați din nou butonul **4** pentru a dezactiva giroscopul. Indicatorul **5** se va stinge.

Protecție împotriva supraîncărcării

[CT32072DHL]

Protecția împotriva supraîncărcării este concepută pentru a proteja scula electrică în caz de supraîncărcări critice.

• În timpul funcționării normale, indicatorul **5** luminează verde.
• Când se apropie de puterea maximă, indicatorul **5** începe să clipească roșu, iar scula electrică se va opri automat după 180 de secunde.
• În caz de supraîncărcare, indicatorul **5** luminează roșu, iar scula electrică se va opri automat după 5 secunde.
• Funcția de protecție împotriva supraîncărcării rămâne activă indiferent dacă giroscopul este pornit sau oprit.

Recomandări referitoare la utilizarea uneltei electrice

• Marcați găurile viitoare.
• Când lucrați, se recomandă utilizarea unui sistem de îndepărtare a prafului conectat la un aspirator special (neincluse în setul de livrare).
• Pentru a îmbunătăți precizia găuririi, se recomandă utilizarea burghiilor de centrare, șabloane pentru găurirea găurilor pentru prize etc. (neincluse în setul de livrare).
• Instalați mânerul auxiliar cu amortizarea vibrațiilor **10** și coroana diamantată **17**, așa cum este descris mai sus.
• Porniți unealta electrică.
• Începeți găurirea la turație mică și fără impact (vezi fig. 4). Deplasați unealta electrică înainte lin. Pentru o inserție mai precisă a coroanei diamantate **17**, puteți înclina ușor unealta electrică, astfel încât marginea coroanei diamantate **17** să se angreneze mai întâi, apoi nivelați unealta electrică. Măriți treptat turația și continuați găurirea cu o presiune uniformă, dar nu excesivă.
• Când coroana diamantată **17** pătrunde în suprafață aproximativ 5-10 mm, opriți unealta electrică. Așteptați până când coroana diamantată **17** se oprește complet și apoi comutați la modul de găurire cu micro-percuție și a doua viteză (vezi fig. 5).
• Porniți unealta electrică și continuați găurirea.
• Când găuriți, efectuați mici mișcări de înainte-înapoi cu unealta electrică; acest lucru va ajuta la îndepărtarea mai eficientă a prafului din zona de găurire (vezi fig. 6.1).
• Pentru a reduce încărcătura pe motor și pe coroana diamantată **17**, și pentru a crește viteza de găurire, efectuați mici mișcări de rotație cu unealta electrică, cu o deviație de la axa de găurire (vezi fig. 6.2).
• Reduceți turația pe măsură ce finalizați găurirea. Odată ce gaura este găurită, reduceți turația și scoateți încet coroana diamantată **17** din gaură.
• Opriți unealta electrică. Amintiți-vă, coroana diamantată **17** devine foarte fierbinte în timpul funcționării.
• Fiți atenți unde cade miezul (nucleul materialului) la sfârșitul găuririi, pentru a evita rănirea cuiva.
• Dacă miezul rămâne în gaură, îndepărtați-l folosind un daltă, care trebuie bătută în fantă, apoi scoateți miezul rupt din gaură.

Măsuri de întreţinere a uneltei electrice / măsuri preventive

Înainte de a executa orice lucrare asupra uneltei electrice, scoateţi fişa de alimentare din priză.

Curăţarea uneltei electrice

O condiţie indispensabilă pentru exploatarea pe termen lung a uneltei electrice este păstrarea acesteia

curată. Curăţaţi în mod regulat unealta electrică cu aer comprimat prin găurile de aerisire **3**.

Serviciul post-vânzare şi serviciul de tip aplicaţie

Serviciul nostru post-vânzare răspunde la întrebările dumneavoastră legate de întreţinerea şi repararea produsului dumneavoastră, precum şi a pieselor de schimb. Informaţii despre centrele de servicii, diagramele pieselor şi informaţii despre piesele de schimb pot fi găsite, de asemenea, la adresa: **www.crowntools.com**.

Transportarea uneltelor electrice

- În mod obligatoriu, ambalajul nu trebuie supus niciunui impact mecanic în timpul transportării.
- La descărcare / încărcare, nu este permisă utilizarea niciunui tip de tehnologie care funcţionează pe principiul ambalajului de fixare.

Protecţia mediului

Materiile prime trebuie reciclate în loc să fie evacuate ca deşeuri.

Unealta, accesoriile şi ambalajul trebuie sortate în vederea reciclării ecologice.
Componentele din plastic sunt etichetate pentru reciclarea pe categorii.
Aceste instrucţiuni sunt tipărite pe hârtie reciclabilă, fabricată fără clor.

Producătorul îşi rezervă dreptul de a aduce modificări.

Технически характеристики на електрическия инструмент

Диамантова бормашина с микро-ударен режим		CT32072DH	CT32072DHL
Код електроинструмент	[220-230 V ~50/60 Hz]	виж. страница 9	
Номинална мощност	[W]	1400	1400
Изходна мощност	[W]	780	780
Сила на тока при напрежение	220-230 V [A]	4.9	4.9
Обороти на празния ход (първа степен / втора степен)	[min^{-1}]	0-900 / 0-2200	0-900 / 0-2200
Честота на удара (първа степен / втора степен)	[min^{-1}]	0-14400 / 0-35200	0-14400 / 0-35200
Мощност на пробиване:			
- тухли, газобетон	[mm] [inches]	132 5-13/64"	132 5-13/64"
- лек бетон (до M250)	[mm] [inches]	102 4-1/64"	102 4-1/64"
- бетон (над M250)	[mm] [inches]	82 3-15/64"	82 3-15/64"
Врат на редуктора Ø	[mm] [inches]	60 2-23/64"	60 2-23/64"
Резба на шпиндела		M18x2,5	M18x2,5
Тегло	[kg] [lb]	3,5 7.71	3,5 7.71
Клас на безопасност		⧈ / II	⧈ / II
Звуково налягане	[dB(A)]	93	93
Акустична мощност	[dB(A)]	103	103
Вибрация	[m/s^2]	12,7	12,7

Информация за шум

Винаги носете защитни слушалки, ако звуковото налягане надвишава 85 dB(A).

CE Декларация за съответствие

С пълна отговорност ние декларираме, че описаният в раздела "Технически характеристики на електрическия инструмент" съответства на всички валидни изисквания на директивите 2006/42/EC, включително на измененията им и покрива изискванията на стандартите:
EN 62841-1:2015+A11,
EN 62841-2-1:2018+A11+A1+A12,
EN IEC 55014-1:2021,
EN IEC 55014-2:2021,
EN IEC 61000-3-2:2019+A1:2021+A2:2024,
EN 61000-3-3:2013+A1+A2.

Мениджър сертификация — Wu Cunzhen

Merit Link International AG
Stabio, Швейцария, 15.01.2026

ПРЕДУПРЕЖДЕНИЕ - За да намалите риска от нараняване, потребителят трябва да прочете наръчника с инструкции!

Основни правила за безопасност

ПРЕДУПРЕЖДЕНИЕ! Прочетете всички предупреждения за безопасност, инструкции, илюстрации и спецификации, предоставени с електроинструмента.

Неспазването на предупрежденията и инструкциите може да доведе до електрически удар, пожар и / или сериозно нараняване.
Запазете всички предупреждения и инструкции за бъдещи справки.
Терминът "електроинструмент" в предупрежденията се отнася до Вашия, свързан в електрическата мрежа (кабелен) електро инструмент или работещ с батерия (безжичен) електроинструмент.

Безопасност на работната зона

• **Поддържайте работната зона чиста и добре осветена.** Разхвърляни или тъмни зони предизвикват инциденти.
• **Не работете с електроинструменти в експлозивни атмосфери, като при наличието на възпламеними течности, газове и прах.** Електроинструментите създават искри, които може да подпалят прах или изпарения.
• **Дръжте децата и околните далеч при работа с електроинструменти.** Отвличането на вниманието може да причини загуба на контрол.

Електрическа безопасност

• **Щепселите на електроинструментите трябва да съответстват на контактите. Никога не модифицирайте по никакъв начин щепсел. Не използвайте каквито и да е адаптери със заземени (занулени) електроинструменти.** Немодифицираните щепсели и съответстващи контакти ще намалят риска от електрически удар.
• **Избягвайте контакт на тялото със заземени или занулени повърхности, като тръби, радиатори, фризери и хладилници.** Съществува повишен риск от електрически удар, ако тялото Ви бъде заземено или занулено.
• **Не излагайте електроинструментите на въздействието на дъжд, влажна среда.** Водата, влизаща в електроинструмента ще повиши риска от електрически удар.
• **Не повреждайте кабела. Никога не използвайте кабела за носене, дърпане или изключване от мрежата на електроинструмент. Дръжте кабела далеч от топлина, масло, остри ръбове или подвижни части.** Повреден или заплетен кабел повишават риска от електрически удар.
• **При работа с електроинструменти на открито, използвайте удължителен кабел, подходящ за употреба на открито.** Използването на подходящ кабел за външна употреба намалява риска от електрически удар.
• **Ако работата с електроинструмент на влажно място не може да се избегне, използвайте устройство за диференциална токова защита (RCD) на захранването.** Използването на RCD намалява риска от електрически удар. ЗАБЕЛЕЖКА! Терминът "устройство за диференциална токова защита (RCD)" може да бъде заменен с термина "верижен прекъсвач за неизправно заземяване (GFCI)" или "верижен прекъсвач за утечка на земя (ELCB)".
• **Предупреждение!** Никога не докосвайте изложени метални повърхности на предавателната кутия, екрана и пр., защото докосването на метални повърхности ще повлияе на електромагнитната вълна, като по този начин причини потенциално нараняване и инциденти.

Лична безопасност

• **Бъдете внимателни, гледайте какво правите и като цяло бъдете предпазливи при работа с електроинструменти. Не използвайте електроинструмента, когато сте изморени или под въздействието на лекарства, алкохол или медикаменти.** Момент на невнимание по време на работа с електроинструменти може да доведе до сериозни персонални наранявания.
• **Използвайте лични предпазни средства. Винаги носете защита за очите.** Предпазно оборудване като противопрахова маска, неплъзгащи се обувки, каска и защита за слуха, използвани при подходящите условия ще намалят риск от персонални наранявания.
• **Предотвратете неволно стартиране. Уверете се, че превключвателя е в изключено положение, преди да свържете захранването и / или батерията, вдигнете или носите инструмента.** Носенето на електроинструменти с пръст на превключвателя или включване на такива към мрежата, когато превключвателя е включен, води до инциденти.
• **Отстранете всички ключове за настройка или гаечни ключове, преди да включите електроинструмента.** Гаечен ключ или друг ключ, прикачен към въртящата се част на електроинструмента може да доведе до лично нараняване.
• **Не се протягайте. Стъпете добре на краката и поддържайте баланс по всяко време.** Това позволява по-добър контрол върху електроинструмента и при неочаквани ситуации.
• **Обличайте се подходящо. Не носете разхлабени дрехи или бижута. Дръжте косата си, дрехите и ръкавиците далеч от подвижни части.** Разхлабени дрехи, бижута или дълга коса могат да бъдат захванати от подвижни части.
• **Ако са предоставени устройства за свързване към прахова екстракция и устройства за събиране на прах, уверете се, че те са свързани и използвани правилно.** Използването на аспирация може да намали опасностите, свързани с прах.
• **Не позволявайте честата употреба на електроинструменти да води до игнориране на принципите за безопасност.** Небрежните действия може да причинят наранявания в рамките на секунда.
• **Предупреждение!** По време на работа електроинструментите може да произведат електромагнитно поле. Това поле може, при някои обстоятелства, да повлияе на активни и пасивни медицински импланти. За да намалите риска от сериозни или фатални наранявания, ние препоръчваме лицата с медицински импланти да се консултират с лекар и производителя на медицинския имплант, преди да работят с този електроинструмент.

Употреба и грижа за електрически инструмент

• Лицата със занижени психологически и ментални способности както и деца не могат да работя с електроинструмента, ако те не са под надзор на инструктирано за употребата на електроинструмента лице, отговорно за тяхната сигурност.
• **Не насилвайте електроинструмента. Използвайте правилият електроинструмент за Вашите приложения.** Правилният електроинструмент извършва работата по-добре и по-безопасно в диапазона, за който той е създаден.

• **Не използвайте електроинструмент, ако превключвателя не го включва или изключва.** Всички електроинструменти, които не могат да бъдат контролирани с превключвателя си са опасни и трябва да бъдат ремонтирани.
• **Разскачете щепсела от контакта и / или батерията от електроинструмента, преди да правите каквито и да е регулирания, смяна на аксесоари или съхраняване на електроинструментите.** Такива превантивни мерки за безопасност намаляват риска от инцидентно стартиране на електроинструмента.
• **Съхранявайте електроинструменти в готовност, далеч от деца и не допускайте лица, незапознати с електроинструмента или тези инструкции да работят с електроинструмента.** Електроинструментите са опасни, ако попаднат в ръцете на необучени потребители.
• **Поддържайте електроинструментите. Проверете за неизравняване или биене на подвижни части, счупване на части или каквито и да е други условия, които може да повлияят върху работата на електроинструментите. Ако е повреден, ремонтирайте електроинструмента преди работа с него.** Много инциденти настъпват поради лоша поддръжка на електроинструментите.
• **Поддържайте режещите инструменти остри и чисти.** Правилно поддържаните режещи инструменти с остри режещи ръбове е по-малко вероятно да заядат и с контролират по-лесно.
• **Използвайте електроинструментите, аксесоарите и накрайниците в съответствие с тези инструкции, предвид работните условия и извършваната работа.** Употребата на електроинструменти за операции, различни от тези за които са предназначени може да доведе до опасни ситуации.
• **Поддържайте ръкохватките и повърхностите за захващане сухи, чисти и без масло и смазка.** Хлъзгавите ръкохватки и повърхности за захващане не позволяват безопасната работа и контрола върху инструментите при неочаквани ситуации.
• Имайте предвид, че когато работите с електроинструмент да държите допълнителната ръкохватка правилно, което е полезно при контролиране на електроинструмента. Ето защо, правилното държане може да намали риска от инциденти и наранявания.

Правила за безопасност на електромагнитната съвместимост

Когато се използва електроинструмент, той може да се държи единствено за изолираната дръжка или изолираната повърхност за хващане. Контактът с металния корпус може да доведе до опасност за оператора (електромагнитният интерферентен сигнал ще бъде предаден чрез проводяща среда, което може да доведе до спиране на сърдечен пейсмейкър, аритмия, замайване, главоболие, хипомнеза, безсъние, понижен имунитет и други опасности или наранявания).

Сервиз

• **Сервизирайте своя електроинструмент в квалифициран сервиз или от такова лице, използвайки само идентични сменни части.** Това ще осигури поддържането на безопасността на електроинструмента.
• Следвайте инструкциите за смазване и смяна на аксесоари.

Специални предупреждения за безопасност

• **Носете предпазители за ушите при ударно пробиване.** Излагането на шум може да причини загуба на слуха.
ЗАБЕЛЕЖКА: Посоченото предупреждение е приложимо само за ударно пробивано и може да бъде пренебрегнато за други пробивни операции.
• **Използвайте допълнителната дръжка(и), ако са доставени с инструмента.** Загубата на контрол може да доведе до лични наранявания.
• **Дръжте електроинструмента за грайферните повърхности, когато извършвате операция с режещ аксесоар, който може да влезе в контакт с окабеляване или със собствения си кабел.** Режещият аксесоар, влязъл в контакт с кабел под напрежение може да бъде послужи като проводник към оголените метални части на електроинструмента и да доведе до електрически удар.

Ръководство за безопасност при работа с електроинструменти

Внимание: Този електроинструмент е предназначен САМО за сухо пробиване.

• Не използвайте електроинструмент с повреден кабел. Ако кабелът на електроинструмента се повреди по време на работа, не го пипайте; изключете го веднага от контакта. Повреден кабел увеличава риска от електроудар.
• Когато използвате електроинструмент на открито, трябва да бъде монтиран превключвател за защита от ток на късо съединение (ПЗТКС).
• За да откриете скрити кабели, използвайте подходящ детектор или потърсете необходимата информация от местната енергийна компания. Повреда на електрически кабели ще доведе до пожар и електроудар. Повреда на газов тръбопровод ще причини взрив. Повреда на водопроводни тръби ще причини материални щети.
• Закрепете детайла, който обработвате, със скоба. Незакрепени детайли могат да причинят сериозни наранявания и щети.
• Асбестът може да причини рак, материали, съдържащи асбест, не трябва да се обработват.
• Винаги използвайте виброизолиращата допълнителна ръкохватка по време на работа и държите здраво електроинструмента с двете си ръце. Това е необходимо, за да се гарантира правилното задействане на предпазната кука.
• По време на работа внимавайте къде се намира захранващият кабел. Не позволявайте да се увие около краката или ръцете ви.
• Не работете от стълби или подвижни стълби, тъй като обратният удар, възникващ по време на работа, може да причини падане. Когато работите на височина, използвайте скеле, подемници и др.
• Никога не отстранявайте прах или отломки, докато електроинструментът работи.

• Внимавайте къде ще падне сърцевината (ядрото) от материала в края на работата, за да не нарани никого.
• Не използвайте тъпи или повредени диамантови коронки.
• Строго забранено е да се модифицира конструкцията на диамантовите коронки или да се използват аксесоари, които не са предназначени за този електроинструмент.
• При работа не натискайте твърде силно електроинструмента или не го накланяйте - това може да доведе до заклинване на диамантовата коронка и претоварване на двигателя.
• Избягвайте диамантовата коронка да се заклинва в детайла. Ако това се случи, не опитвайте да я освободите, използвайки двигателя на електроинструмента. Това може да повреди електроинструмента.
• Никога не опитвайте да освобождавате заклинени диамантови коронки в детайла с помощта на чук или други предмети. Това може да повреди коронката, а метални парченца могат да наранят оператора и околните.
• Когато използвате електроинструмента за дълго време, не позволявайте той да се прегрява.
• Електроинструментът може да бъде поставян настрани едва след като диамантовата коронка напълно спре.
• Внимание: диамантовата коронка става много гореща след пробиване, което може да причини изгаряния или материални щети.

Символи, използвани в наръчника

Следните символи са използвани в наръчника за експлоатация, моля, запомнете значението им. Правилната интерпретация на символите ще ви позволи правилна и безопасна употреба на електроинструмента.

Символ	Значение
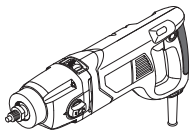	**Диамантова бормашина с микро-ударен режим** Раздели, маркирани със сиво - мека ръкохватка (с изолационна повърхност).
	Стикер със сериен номер: CT ... - модел; XX - дата на производство; XXXXXXX - сериен номер.
	Прочетете всички регламенти и инструкции за безопасност.
	Носете предпазни очила.
	Носете защита за слуха.
	Носете противопрахова маска.
	Разкачете електроинструмента от електрическата мрежа преди инсталиране или регулиране.
	Риск от щети по скрито окабеляване или домакински сервизни линии.
	Посока на движение.
	Посока на въртене.
	Блокиран.
	Отключен.
⧈ / II	Двойна изолация / клас на безопасност.
	Внимание. Важно.
CE	Знакът удостоверява, че продукта съответства на основните изисквания на директивите на ЕС и хармонизираните стандарти на ЕС.
	Полезна информация.
	Носете предпазни ръкавици.
	Безстепенен контрол на скоростта.

Символ	Значение
	Не изхвърляйте електроинструмента в контейнер за домакински отпадъци.

Предназначение на електроинструмент

Електроинструментът е предназначен за пробиване или микро-ударно пробиване на гладки и дълбоки отвори с помощта на диамантови коронки.
Пробиването е възможно в различни строителни материали (газобетон, тухли, бетон, стоманобетон, камък и др.). Това позволява бързо изпълнение на различни видове работи: пробиване на отвори за климатици, водопроводни тръби и електрически кабели, пробиване на отвори за контакти и др.
Този електроинструмент може да се използва със специални стойки и системи за отстраняване на прах (не са включени в комплекта за доставка).

Елементи на устройството на електроинструмента

1 Шпиндел
2 Превключвател "Пробиване / Пробиване с микро-удари"
3 Вентилационни отвори
4 Бутон за включване / изключване на жироскопа
5 Индикатор
6 Бутон за блокиране
7 Превключвател вкл. / изкл.
8 Ступенчат превключвател за скорост
9 Затягащ болт *
10 Виброизолираща допълнителна ръкохватка *
11 Адаптер *
12 Запалки за уши *
13 Шестистранен ключ *
14 Гаечен ключ *
15 Кутия за пренасяне *
16 Врат на редуктора
17 Диамантова коронка *

* Принадлежности

Изброените, а също така и изобразените принадлежности, частично не влизат в комплекта за доставка.

Монтиране и регулиране на компонентите на електроинструмента

Преди изпълнение на всички процедури, задължително изключете уреда от контакта.

Не завивайте прекалено много крепежни елементи, за да избегнете повреждане на резбата.

Монтаж / демонтаж / настройка на някой елементи е същата за всички модели електроинструменти, в такъв случай, специфичните модели не са посочени на илюстрацията.

Виброизолираща допълнителна ръкохватка (виж фиг. 1)

Винаги използвайте виброизолиращата допълнителна ръкохватка **10** при работа. Виброизолиращата допълнителна ръкохватка **10** може да бъде позиционирана така, както е удобно за потребителя.

- Отхлабете затягащия болт **9** с помощта на шестистранния ключ **13**, както е показано на фигура 1.1.
- Монтирайте виброизолиращата допълнителна ръкохватка **10** на врата на редуктора **16** (виж фиг. 1.2).
- Завъртете виброизолиращата допълнителна ръкохватка **10** до желаната позиция (виж фиг. 1.3).
- Затегнете затягащия болт **9** (виж фиг. 1.1).

Вратът на редуктора 16 има диаметър 60 mm, което позволява използването на електроинструмента със специални стойки за диамантово пробиване (не са включени в комплекта за доставка).

Монтиране / смяна на адаптера (виж фиг. 2)

- Завийте адаптер **11** на шпиндела **1** и го затегнете с помощта на два гаечни ключа **14** (виж фиг. 2). Дръжте шпиндела **1** с единия гаечен ключ **14** и затегнете адаптера **11** с другия.
- Операциите по демонтаж извършвайте в обратен ред.

Монтиране / смяна на диамантова коронка (виж фиг. 3)

При продължителна употреба диамантовата коронка 17 може да стане много гореща. Не я пипайте с голи ръце, носете ръкавици.

Монтирайте / сменете диамантовата коронка **17**, както е показано на фигура 3.

Първоначална работа на електроинструмент

Винаги използвайте захранване с правилно напрежение: напрежението на електро-захранването трябва да съвпада с посочената информация на идентификационната табела на електроинструмента.

Включване / изключване на електроинструмент

Краткотрайно включване / изключване

За да включите, натиснете и задръжте превключвателя за включване / изключване **7**, за да изключите - го отпуснете.

Включване / изключване за продължително време

Включване:
Натиснете превключвателя за включване / изключване **7** и го фиксирайте на тази позиция с блоки-

ращия бутон за превключвателя за включване / изключване **6**.

Изключване:

Натиснете и отпуснете превключвателя за включване / изключване **7**.

Функции на дизайна на електроинструмента

Превключвател "Пробиване / Пробиване с микро-удари" (виж фиг. 4-5)

Превключвател **2** е предназначен да включва следните режими на работа на електроинструмента:

- **пробиване** - използва се в началото на пробиването, за по-прецизно позициониране на диамантовата коронка **17**, както и за пробиване в по-меки материали - тухли, газобетон и др. За да включите този работен режим, преместете превключвател **2** надясно до упор (виж фиг. 4).
- **пробиване с микро-удари** - за бързо и точно пробиване в различни материали. Отличителна черта на този работен режим е липсата на значителни ударни натоварвания, които могат да отслабят конструкции и да причинят пукнатини. За да активирате този режим, преместете превключвател **2** до упор наляво (виж фиг. 5).

Безстепенна регулировка на скоростта

Скоростта се контролира от 0 до максимум чрез натискане на превключвател вкл. / изкл. **7**. Слабото натискане води до ниски обороти, което позволява плавното включване на електроинструмента.

Ступенчат превключвател за скорост (виж фиг. 4-5)

Внимание: сменяйте скоростния диапазон само след като двигателят напълно спре.

Превключвател **8** е предназначен за превключване на диапазона на въртелива скорост и честота на ударите.

- **първа скорост** - стойностите на оборотите и диапазона на ударите могат да се намерят в таблицата с технически данни. Първата скорост се използва в началото на пробиването за по-прецизно позициониране на диамантовата коронка **17**. За да включите първа скорост, завъртете превключвател **8** в позицията, показана на фигура 4.
- **втора скорост** - скоростта и диапазонът на ударите могат да се намерят в таблицата с технически данни. Втората скорост се използва за бързо пробиване с диамантова коронка. За да включите втора скорост, завъртете превключвател **8** в позицията, показана на фигура 5.

Предпазна кука

Предпазната кука е предназначена да гарантира безопасността на оператора и да защити електроинструмента в случай на критични претоварвания:

- защита на оператора от нараняване - при работа, особено в стоманобетон, диамантова коронка **17** може внезапно да се заклинва. Това създава силен реактивен въртящ момент (обратен удар), който може да изтръгне електроинструмента от ръцете на работника, като потенциално причини нараняване. Когато това се случи, предпазната кука се задейства, мигновено прекъсвайки предаването на въртене към шпиндела, предотвратявайки (или значително намалявайки) обратния удар;
- защита на двигателя и редуктора - ако диамантова коронка **17** се заклинва, двигателят продължава да работи, което води до рязко увеличение на натоварването и прегряване. Когато това се случи, предпазната кука се задейства, мигновено прекъсвайки предаването на въртене към шпиндела, предотвратявайки повреда на вътрешните механизми на електроинструмента.

Задействането на предпазната кука се проявява като забавяне на въртенето на диамантовата коронка **17**, дори и пълно спиране.

Внимание: за да функционира правилно предпазната кука, трябва да държите здраво електроинструмента с двете си ръце.

Жироскоп

[CT32072DHL]

При работа, особено с армиран бетон, диамантеният коронясващ бормашин **17** може внезапно да се заклинчи. Това създава силен реактивен момент (отдаване), който може да изтръгне електрическия инструмент от ръцете на работника и потенциално да причини нараняване. Жироскопът следи позицията на тялото на електрическия инструмент по време на работа и ако то внезапно се завърти повече от 30° за 200 ms, електрическият инструмент незабавно се изключва.

- Натиснете и освободете бутон **4**, за да включите жироскопа. Индикатор **5** ще започне да свети в зелено.
- Натиснете и освободете бутон **4** отново, за да изключите жироскопа. Индикатор **5** ще изгасне.

Защита от претоварване

[CT32072DHL]

Защитата от претоварване е предназначена да защити електрическия инструмент при критични претоварвания.

- При нормална работа индикатор **5** свети в зелено.
- При приближаване до максимална мощност индикатор **5** започва да мига в червено и електрическият инструмент ще се изключи автоматично след 180 секунди.
- При претоварване индикатор **5** свети в червено и електрическият инструмент ще се изключи автоматично след 5 секунди.
- Функцията за защита от претоварване остава активна независимо дали жироскопът е включен или изключен.

Препоръки при работа с електроинструмент

• Маркирайте бъдещите отвори.
• При работа се препоръчва използването на система за отстраняване на прах, свързана със специален прахосмукач (не е включена в комплекта за доставка).
• За повишаване на точността на пробиване се препоръчва използването на центриращи свредла, шаблони за пробиване на отвори за контакти и др. (не са включени в комплекта за доставка).
• Монтирайте виброизолиращата допълнителна ръкохватка **10** и диамантовата коронка **17**, както е описано по-горе.
• Включете електроинструмента.
• Започнете пробиването на ниска скорост и без удари (виж фиг. 4). Придвижвайте електроинструмента плавно напред. За по-прецизно въвеждане на диамантовата коронка **17** можете леко да наклоните електроинструмента, така че първо да се закачи ръбът на диамантовата коронка **17**, след което изравнете електроинструмента. Постепенно увеличавайте скоростта и продължете пробиването с равномерен, но не прекален натиск.
• Когато диамантовата коронка **17** проникне в повърхността приблизително 5-10 mm, изключете електроинструмента. Изчакайте диамантовата коронка **17** напълно да спре и след това превключете в режим на пробиване с микро-удари и втора скорост (виж фиг. 5).
• Включете електроинструмента и продължете пробиването.
• При пробиване правете малки движения на електроинструмента напред-назад; това ще помогне за по-ефективно отстраняване на праха от зоната на пробиване (виж фиг. 6.1).
• За да намалите натоварването на двигателя и на диамантовата коронка **17**, както и да увеличите скоростта на пробиване, правете малки въртеливи движения с електроинструмента с отклонение от оста на пробиване (виж фиг. 6.2).
• Намалете скоростта, докато завършвате пробиването. След като отворът е пробит, намалете скоростта и бавно извадете диамантовата коронка **17** от отвора.
• Изключете електроинструмента. Помнете, че диамантовата коронка **17** става много гореща по време на работа.
• Внимавайте къде ще изпадне сърцевината (ядрото от материала) в края на пробиването, за да избегнете нараняване на някого.
• Ако сърцевината остане в отвора, отстранете я с помощта на длето, което трябва да се вкара в цепнатината, и след това извадете счупената сърцевина от отвора.

Техническо обслужване / профилактика на електроинструмент

Преди изпълнение на всички процедури, задължително изключете уреда от контакта.

Почистване на електроинструмента

Необходимо условие за дълготрайното използване на електроинструмента е той да бъде поддържан чист. Редовно обдухвайте електроинструмента с въздух под налягане през въздушните отвори **3**.

Следпродажбено обслужване и приложно обслужване

Нашето следпродажбено обслужване отговаря на въпросите ви относно поддръжката и ремонта на нашите продукти, както и за резервни части. Информация относно сервизните центрове, диаграми на части и информация за резервни части могат да бъдат намерени на адрес: **www.crowntools.com**.

Транспортиране на електроинструментите

• Категорично не изпускайте и не допускайте каквито и да е механични удари по опаковката по време на транспорт.
• При разтоварване / товарене не е позволено да се използва технология от какъвто и да е вид, която работи на принципа на защипване на опаковките.

Защита на околната среда

Рециклирайте суровините, вместо да ги изхвърляте.

Електроинструментът, допълнителните принадлежности и опаковката трябва да се сортират за рециклиране по екологичен начин.
Пластмасовите компоненти са обозначени по категории за рециклиране.
Настоящото ръководство за експлоатация е напечатано на рециклирана хартия без хлор.

Възможно е извършването на промени.

Προδιαγραφές ηλεκτρικού εργαλείου

Διαμαντένιος τρυπάνι με λειτουργία μικρο-κροτήματος		CT32072DH	CT32072DHL
Κωδικός ηλεκτρικού εργαλείου	[220-230 V ~50/60 Hz]	δείτε τη σελίδα 9	
Ονομαστική ισχύς	[W]	1400	1400
Αποδιδόμενη ισχύς	[W]	780	780
Ένταση ρεύματος και τάση	220-230 V [A]	4.9	4.9
Ταχύτητα περιστροφής χωρίς φορτίο (πρώτη ταχύτητα / δεύτερη ταχύτητα)	[min^{-1}]	0-900 / 0-2200	0-900 / 0-2200
Ρυθμός κρούσης (πρώτη ταχύτητα / δεύτερη ταχύτητα)	[min^{-1}]	0-14400 / 0-35200	0-14400 / 0-35200
Ικανότητα διάνοιξης οπών:			
- τούβλο, αφρώδες σκυρόδεμα	[mm] [ίντσες]	132 5-13/64"	132 5-13/64"
- ελαφρύ σκυρόδεμα (έως M250)	[mm] [ίντσες]	102 4-1/64"	102 4-1/64"
- σκυρόδεμα (άνω των M250)	[mm] [ίντσες]	82 3-15/64"	82 3-15/64"
Λαιμός κιβωτίου ταχυτήτων Ø	[mm] [ίντσες]	60 2-23/64"	60 2-23/64"
Σπείρωμα ατράκτου		M18x2,5	M18x2,5
Βάρος	[kg] [lb]	3,5 7.71	3,5 7.71
Κλάση ασφαλείας		⧈ / II	⧈ / II
Ηχητική πίεση	[dB(A)]	93	93
Ακουστική ισχύς	[dB(A)]	103	103
Σταθμισμένη δόνηση	[m/s^2]	12,7	12,7

Πληροφορίες για θόρυβο

Να φοράτε ωτασπίδες για την προστασία των οργάνων ακοής σε συνθήκες με επίπεδο της ηχητικής στάθμης άνω των 85 dB(A).

CE Η αντιστοιχία στα απαραίτητα πρότυπα

Δηλώνουμε με αποκλειστική μας ευθύνη, ότι το προϊόν που περιγράφεται στα "Προδιαγραφές ηλεκτρικού εργαλείου" αντιστοιχεί σε όλες τις σχετικές διατάξεις των οδηγιών 2006/42/EC συμπεριλαμβανομένων των αλλαγών τους και ταυτίζεται με τα ακόλουθα πρότυπα:
EN 62841-1:2015+A11,
EN 62841-2-1:2018+A11+A1+A12,
EN IEC 55014-1:2021,
EN IEC 55014-2:2021,
EN IEC 61000-3-2:2019+A1:2021+A2:2024,
EN 61000-3-3:2013+A1+A2.

Διαχειριστής πιστοποίησης — Wu Cunzhen

Merit Link International AG
Stabio, Ελβετία, 15.01.2026

ΠΡΟΣΟΧΗ - Για τη μείωση του κινδύνου τραυματισμού, ο χρήστης πρέπει να διαβάσει το εγχειρίδιο οδηγιών!

Κανόνες γενικής ασφάλειας

ΠΡΟΕΙΔΟΠΟΙΗΣΗ! Διαβάστε όλες τις προειδοποιήσεις ασφαλείας, τις οδηγίες, τις εικονογραφήσεις και τις προδιαγραφές που παρέχονται με αυτό το ηλεκτρικό

εργαλείο. Η μη τήρηση των προειδοποιήσεων και οδηγιών μπορεί να προκαλέσει ηλεκτροπληξία, πυρκαγιά ή / και σοβαρή βλάβη.
Αποθηκεύστε όλες τις προειδοποιήσεις και τις οδηγίες για μελλοντική αναφορά.
Ο όρος "ηλεκτρικό εργαλείο" στις προειδοποιήσεις αναφέρεται στο δικό σας ηλεκτρικό εργαλείο (με καλώδιο) που λειτουργεί στο δίκτυο ισχύος ή το ηλεκτρικό εργαλείο που λειτουργεί με μπαταρία (χωρίς καλώδιο).

Ασφάλεια χώρου εργασίας

• **Διατηρείτε το χώρο εργασίας καθαρό και καλά φωτισμένο.** Σε ακατάστατες ή σκοτεινές περιοχές μπορεί να προκληθούν ατυχήματα.
• **Μην χρησιμοποιείτε ηλεκτρικά εργαλεία σε εκρηκτικές ατμόσφαιρες, όπως είναι η παρουσία εύφλεκτων υγρών, αερίων ή σκόνης.** Τα ηλεκτρικά εργαλεία δημιουργούν σπινθήρες που μπορεί να προκαλέσουν ανάφλεξη της σκόνης ή αναθυμιάσεις.
• **Κρατήστε τα παιδιά και τους παρευρισκόμενους μακριά, όταν χρησιμοποιείτε ένα ηλεκτρικό εργαλείο.** Τυχόν απόσπαση της προσοχής μπορεί να σας αναγκάσει να χάσετε τον έλεγχο.

Ηλεκτρική ασφάλεια

• **Τα φις του ηλεκτρικού εργαλείου πρέπει να ταιριάζουν στην πρίζα. Μην τροποποιείτε ποτέ το φις με οποιονδήποτε τρόπο. Μη χρησιμοποιείτε τυχόν προσαρμογέα φις με ηλεκτρικά εργαλεία που έχουν γείωση.** Τα μη τροποποιημένα φις και οι κατάλληλες πρίζες μειώνουν τον κίνδυνο ηλεκτροπληξίας.
• **Αποφεύγετε την επαφή του σώματος με γειωμένες επιφάνειες, όπως σωλήνες, καλοριφέρ, κουζίνες και ψυγεία.** Υπάρχει αυξημένος κίνδυνος ηλεκτροπληξίας εάν το σώμα σας είναι γειωμένο.
• **Μην εκθέτετε τα ηλεκτρικά εργαλεία στη βροχή ή σε υγρές συνθήκες.** Το νερό που εισέρχεται σε ένα ηλεκτρικό εργαλείο αυξάνει τον κίνδυνο ηλεκτροπληξίας.
• **Μην κακομεταχειρίζεστε το καλώδιο. Ποτέ μην χρησιμοποιείτε το καλώδιο για τη μεταφορά, για να τραβάτε ή να αποσυνδέετε το ηλεκτρικό εργαλείο. Κρατήστε το καλώδιο μακριά από θερμότητα, λάδι, αιχμηρές άκρες ή κινούμενα μέρη.** Κατεστραμμένα ή μπερδεμένα καλώδια αυξάνουν τον κίνδυνο ηλεκτροπληξίας.
• **Όταν χρησιμοποιείτε ένα ηλεκτρικό εργαλείο σε εξωτερικούς χώρους, χρησιμοποιήστε ένα καλώδιο επέκτασης κατάλληλο για εξωτερική χρήση.** Η χρήση ενός καλωδίου κατάλληλου για εξωτερική χρήση μειώνει τον κίνδυνο ηλεκτροπληξίας.
• **Εάν η χρήση του ηλεκτρικού εργαλείου σε μία υγρή τοποθεσία είναι αναπόφευκτη, χρησιμοποιήστε μια διάταξη προστασίας ρεύματος διαρροής (RCD).** Η χρήση ενός RCD μειώνει τον κίνδυνο ηλεκτροπληξίας. ΣΗΜΕΙΩΣΗ! Ο όρος "διάταξη προστασίας ρεύματος διαρροής (RCD)" μπορεί να αντικατασταθεί από τον όρο "διακόπτη κυκλώματος βλάβης γείωσης" (GFCI) ή "αυτόματο διακόπτη διαφορικής προστασίας (ELCB)".
• **Προειδοποίηση!** Ποτέ μην αγγίζετε τις εκτεθειμένες μεταλλικές επιφάνειες επί του κιβωτίου ταχυτήτων, ασπίδας, και ούτω καθεξής, διότι αγγίζοντας μεταλλικές επιφάνειες θα προκαλούσατε παρεμβολή με το ηλεκτρομαγνητικό κύμα, προκαλώντας έτσι πιθανή ή ζημία ή ατυχήματα.

Ατομική προστασία

• **Να είστε σε ετοιμότητα, να βλέπετε αυτό που κάνετε και να χρησιμοποιείτε την κοινή λογική όταν χρησιμοποιείτε ένα ηλεκτρικό εργαλείο. Μη χρησιμοποιείτε ηλεκτρικά εργαλεία όταν είστε κουρασμένοι ή υπό την επήρεια ναρκωτικών, αλκοόλ ή φαρμάκων.** Μια στιγμή απροσεξίας κατά τη λειτουργία ηλεκτρικών εργαλείων μπορεί να προκαλέσει σοβαρό τραυματισμό.
• **Χρησιμοποιείτε μέσα ατομικής προστασίας. Να φοράτε πάντα προστατευτικά γυαλιά.** Προστατευτικός εξοπλισμός, όπως μάσκα για τη σκόνη, αντιολισθητικά υποδήματα ασφαλείας, κράνος, ή προστασίας της ακοής που χρησιμοποιούνται στις αντίστοιχες συνθήκες μειώνουν τις σωματικές βλάβες.
• **Αποτρέψτε την ακούσια εκκίνηση. Βεβαιωθείτε ότι ο διακόπτης βρίσκεται στη θέση off πριν από τη σύνδεση με την πηγή τροφοδοσίας και / ή της μπαταρίας, όταν σηκώνετε ή μεταφέρετε το εργαλείο.** Η μεταφορά ηλεκτρικών εργαλείων με το δάκτυλό σας στο διακόπτη ή η ενεργοποίηση ηλεκτρικών εργαλείων με ενεργοποιημένο τον διακόπτη είναι πιθανό να προκαλέσει ατυχήματα.
• **Αφαιρέστε τυχόν κουμπιά ρύθμισης ή κλειδιά πριν θέσετε το εργαλείο σε λειτουργία.** Ένα κλειδί ή ένα κουμπί που συνδέεται με ένα περιστρεφόμενο μέρος του ηλεκτρικού εργαλείου μπορεί να οδηγήσει σε τραυματισμό.
• **Μην τεντώνετε. Κρατήστε το κατάλληλο πάτημα και ισορροπία ανά πάσα στιγμή.** Αυτό επιτρέπει τον καλύτερο έλεγχο του ηλεκτρικού εργαλείου σε απρόσμενες καταστάσεις.
• **Ντυθείτε κατάλληλα. Μην φοράτε φαρδιά ρούχα ή κοσμήματα. Κρατήστε τα μαλλιά σας, τα ρούχα και τα γάντια μακριά από τα κινούμενα μέρη.** Τα φαρδιά ρούχα, κοσμήματα ή μακριά μαλλιά μπορεί να πιαστούν στα κινούμενα μέρη.
• **Αν παρέχονται εξαρτήματα για την σύνδεση σε εγκαταστάσεις για την απομάκρυνση και τη συλλογή σκόνης, βεβαιωθείτε ότι είναι συνδεδεμένα και χρησιμοποιούνται σωστά.** Η χρήση της συλλογής σκόνης μπορεί να μειώσει τους κινδύνους που σχετίζονται με τη σκόνη.
• **Μην αφήνετε την οικειότητα που έχει αποκτηθεί από τη συχνή χρήση των εργαλείων σας να σας κάνει αυτάρεσκους και να αγνοήσετε τις αρχές ασφαλείας εργαλείου.** Μια απρόσεκτη ενέργεια μπορεί να προκαλέσει σοβαρό τραυματισμό μέσα σε ένα κλάσμα του δευτερολέπτου.
• **Προειδοποίηση!** Τα ηλεκτρικά εργαλεία μπορεί να παράγουν ένα ηλεκτρομαγνητικό πεδίο κατά τη διάρκεια της λειτουργίας. Αυτό το πεδίο μπορεί υπό ορισμένες συνθήκες να παρεμβαίνει σε ενεργητικά ή παθητικά ιατρικά εμφυτεύματα. Για να μειώσετε τον κίνδυνο σοβαρού ή θανάσιμου τραυματισμού, συνιστούμε στα άτομα με ιατρικά εμφυτεύματα να συμβουλεύονται το γιατρό τους και το κατασκευαστή των ιατρικών εμφυτευμάτων πριν από τη λειτουργία αυτού του ηλεκτρικού εργαλείου.

Χρήση ηλεκτρικών εργαλείων και φροντίδα

• Τα άτομα με μειωμένες ψυχοσωματικές ή ψυχικές ικανότητες, καθώς και τα παιδιά δεν μπορούν να χρησιμοποιούν το ηλεκτρικό εργαλείο, αν δεν εποπτεύονται ή αν δεν καθοδηγούνται σχετικά με τη χρήση του εργαλείου από άτομο υπεύθυνο για την ασφάλειά τους.
• **Μην πιέζετε το ηλεκτρικό εργαλείο. Χρησιμοποιήστε το σωστό εργαλείο για την εφαρμογή σας.** Το κατάλληλο ηλεκτρικό εργαλείο θα κάνει τη δουλειά

καλύτερα και ασφαλέστερα στο ρυθμό για τον οποίο σχεδιάστηκε.

• **Μη χρησιμοποιείτε το εργαλείο αν ο διακόπτης δεν ενεργοποιείται και απενεργοποιείται.** Κάθε ηλεκτρικό εργαλείο που δεν μπορεί να ελεγχθεί με το διακόπτη είναι επικίνδυνο και πρέπει να επισκευαστεί.

• **Αποσυνδέστε το φις από την πρίζα και / ή την μπαταρία από το ηλεκτρικό εργαλείο πριν κάνετε οποιεσδήποτε ρυθμίσεις, αλλάξετε εξαρτήματα ή αποθηκεύσετε το ηλεκτρικό εργαλείο.** Αυτά τα προληπτικά μέτρα ασφαλείας μειώνουν τον κίνδυνο να ξεκινήσει το ηλεκτρικό εργαλείο κατά λάθος.

• **Αποθηκεύετε τα εργαλεία μακριά από τα παιδιά και μην αφήνετε τα άτομα που δεν είναι εξοικειωμένα με το ηλεκτρικό εργαλείο ή με αυτές τις οδηγίες να χρησιμοποιούν το ηλεκτρικό εργαλείο.** Τα ηλεκτρικά εργαλεία είναι επικίνδυνα στα χέρια μη εκπαιδευμένων χρηστών.

• **Διατηρήστε τα ηλεκτρικά εργαλεία. Ελέγξτε την ευθυγράμμισή τους ή το μπλοκάρισμα των κινούμενων μερών, τη θραύση των εξαρτημάτων και οποιαδήποτε άλλη κατάσταση που μπορεί να επηρεάσει τη λειτουργία του ηλεκτρικού εργαλείου. Σε περίπτωση βλάβης, το ηλεκτρικό εργαλείο πρέπει να επισκευαστεί πριν από τη χρήση.** Πολλά ατυχήματα προκαλούνται από κακή συντήρηση των ηλεκτρικών εργαλείων.

• **Διατηρείτε τα εργαλεία κοπής αιχμηρά και καθαρά.** Τα σωστά διατηρημένα εργαλεία κοπής με κοφτερές ακμές κοπής είναι λιγότερο πιθανό να μπλοκάρουν και να είναι πιο εύκολο να ελεγχθούν.

• **Χρησιμοποιήστε το ηλεκτρικό εργαλείο, τα εξαρτήματα και τα κομμάτια του εργαλείου κτλ σύμφωνα με αυτές τις οδηγίες, λαμβάνοντας υπόψη τις συνθήκες εργασίας και τις εργασίες που πρέπει να εκτελεστούν.** Η χρήση του ηλεκτρικού εργαλείου για εργασίες διαφορετικές από εκείνες που προορίζονται μπορεί να οδηγήσει σε μια επικίνδυνη κατάσταση.

• **Κρατήστε τις λαβές και τις επιφάνειες λαβής στεγνές, καθαρές και απαλλαγμένες από λάδια και γράσα.** Οι γλιστερές λαβές και επιφάνειες λαβής δεν επιτρέπουν τον ασφαλή χειρισμό και έλεγχο του εργαλείου σε απρόσμενες καταστάσεις.

• Σημειώστε ότι όταν λειτουργεί ένα ηλεκτρικό εργαλείο, παρακαλούμε κρατήστε τη βοηθητική λαβή σωστά, η οποία είναι χρήσιμη για τον έλεγχο του ηλεκτρικού εργαλείου. Ως εκ τούτου, ο σωστός χειρισμός μπορεί να μειώσει τον κίνδυνο ατυχημάτων ή τραυματισμών.

Ασφάλεια ηλεκτρομαγνητικής συμβατότητας

Όταν χρησιμοποιείται ένα ηλεκτρικό εργαλείο, το ηλεκτρικό εργαλείο μπορεί να συγκρατηθεί μόνο κρατώντας τη μονωμένη λαβή ή τη μονωμένη επιφάνεια συγκράτησης. Η επαφή με το μεταλλικό περίβλημα μπορεί να προκαλέσει κίνδυνο για τον χειριστή (το σήμα ηλεκτρομαγνητικής παρεμβολής θα μεταδοθεί μέσω αγώγιμων μέσων, το οποίο μπορεί να οδηγήσει σε ανακοπή του καρδιακού βηματοδότη, αρρυθμία, ζάλη, πονοκέφαλο, υπόμνηση, αϋπνία, μειωμένη ανοσία και άλλους κινδύνους ή τραυματισμούς).

Συντήρηση

• **Να προτιμάτε για τη συντήρηση του ηλεκτρικού εργαλείου από κατάλληλα εκπαιδευμένα άτομα και να χρησιμοποιείτε μόνο γνήσια ανταλλακτικά.** Αυτό θα εξασφαλίσει την ασφάλεια του ηλεκτρικού εργαλείου.

• Ακολουθήστε τις οδηγίες για τη λίπανση και αλλαγή εξαρτημάτων.

Ειδικές προειδοποιήσεις ασφάλειας

• **Να φοράτε ωτασπίδες κατά το τρύπημα με κρούση.** Η έκθεση σε θόρυβο μπορεί να προκαλέσει απώλεια ακοής.

ΣΗΜΕΙΩΣΗ: Η παραπάνω προειδοποίηση ισχύει μόνο σε κρουστικά τρυπάνια και μπορεί να παραλείπεται για τρυπάνια άλλα εκτός από κρουστικά δράπανα.

• **Χρησιμοποιήστε βοηθητική λαβή (ες), εάν παρέχονται με το εργαλείο.** Η απώλεια ελέγχου μπορεί να προκαλέσει τραυματισμό.

• **Κρατάτε το ηλεκτρικό εργαλείο από τις μονωμένες επιφάνειες πιασίματος, κατά την εκτέλεση μιας λειτουργίας όπου το κοπτικό εξάρτημα μπορεί να έρθει σε επαφή με κρυμμένα καλώδια ή το ίδιο του το καλώδιο.** Το εξάρτημα κοπής που έρχεται σε επαφή με ένα "ζωντανό" καλώδιο μπορεί να κάνει τα εκτεθειμένα μεταλλικά μέρη του ηλεκτρικού εργαλείου "ζωντανά" και αυτό θα μπορούσε να προκαλέσει στον χειριστή ηλεκτροπληξία.

Κατευθυντήριες γραμμές για την ασφάλεια κατά τη λειτουργία του ηλεκτρικού εργαλείου

Προσοχή: αυτό το ηλεκτρικό εργαλείο προορίζεται ΜΟΝΟ για ξηρή τρυπάνισμα.

• Μην χρησιμοποιείτε ηλεκτρικό εργαλείο με κατεστραμμένο καλώδιο. Εάν το καλώδιο ενός ηλεκτρικού εργαλείου κατεστραφεί κατά τη λειτουργία, μην το αγγίξετε. Αποσυνδέστε το αμέσως. Ένα κατεστραμμένο καλώδιο αυξάνει τον κίνδυνο ηλεκτροπληξίας.

• Όταν χρησιμοποιείτε ηλεκτρικό εργαλείο σε εξωτερικούς χώρους, πρέπει να είναι εγκατεστημένος διακόπτης προστασίας από ρεύμα βραχυκυκλώματος (ΔΡΒ).

• Για τον εντοπισμό κρυφών καλωδίων, χρησιμοποιήστε κατάλληλο ανιχνευτή ή λάβετε τις απαραίτητες πληροφορίες από την τοπική εταιρεία κοινής ωφέλειας. Ζημιά σε ηλεκτρικά καλώδια θα προκαλέσει πυρκαγιά και ηλεκτροπληξία. Ζημιά σε αγωγό αερίου θα προκαλέσει έκρηξη. Ζημιά σε σωλήνες νερού θα προκαλέσει υλικές ζημιές.

• Ασφαλίστε το τεμάχιο εργασίας σας με σφιγκτήρα. Μη ασφαλισμένα τεμάχια εργασίας μπορούν να προκαλέσουν σοβαρά τραύματα και ζημιές.

• Ο αμίαντος μπορεί να προκαλέσει καρκίνο. Υλικά που περιέχουν αμίαντο ΔΕΝ πρέπει να επεξεργάζονται.

• Χρησιμοποιείτε πάντα τον πρόσθετο χειρολαβή με αποσβεστήρα κραδασμών κατά τη διάρκεια εργασίας και κρατάτε το ηλεκτρικό εργαλείο σφιχτά και με τα δύο χέρια. Αυτό είναι απαραίτητο για να εξασφαλιστεί ότι ο μηχανισμός ασφαλείας (συμπλέκτης ασφαλείας) ενεργοποιείται σωστά.

• Κατά τη διάρκεια εργασίας, δώστε προσοχή στη θέση του καλωδίου τροφοδοσίας. Μην το αφήνετε να τυλιχτεί γύρω από τα πόδια ή τα χέρια σας.

• Μην εργάζεστε από σκάλες ή κινητές σκάλες, καθώς η αντίστροφη ώση που παράγεται κατά τη διάρκεια εργασίας μπορεί να προκαλέσει πτώση. Όταν εργάζεστε σε ύψος, χρησιμοποιείτε σκαλωσιές, ανυψωτικές πλατφόρμες, κ.λπ.

• Ποτέ μην αφαιρείτε σκόνη ή θρύμματα ενώ το ηλεκτρικό εργαλείο λειτουργεί.
• Προσέξτε πού πέφτει ο διαμαντένιος πυρήνας (core) στο τέλος της εργασίας, ώστε να μην τραυματίσει κανέναν.
• Μην χρησιμοποιείτε αμβλείες ή κατεστραμμένες διαμαντένιες στροφείς τρυπανιού (κορώνες).
• Απαγορεύεται αυστηρά να τροποποιείτε το σχεδιασμό των διαμαντένιων στροφέων τρυπανιού ή να χρησιμοποιείτε εξαρτήματα που δεν προορίζονται για αυτό το ηλεκτρικό εργαλείο.
• Κατά τη διάρκεια εργασίας, μην ασκείτε υπερβολική πίεση στο ηλεκτρικό εργαλείο ή το γωνιάζετε - αυτό μπορεί να προκαλέσει το φράξιμο της διαμαντένιας κορώνας και υπερφόρτωση του κινητήρα.
• Αποφύγετε να αφήσετε τη διαμαντένια στροφέα τρυπανιού να σφηνωθεί στο τεμάχιο εργασίας. Εάν συμβεί αυτό, μην επιχειρήσετε να την ελευθερώσετε χρησιμοποιώντας τον κινητήρα του ηλεκτρικού εργαλείου. Αυτό θα μπορούσε να καταστρέψει το ηλεκτρικό εργαλείο.
• Ποτέ μην επιχειρήσετε να απεγκλωβίσετε διαμαντένιες στροφείς τρυπανιού που έχουν κολλήσει στο τεμάχιο εργασίας χρησιμοποιώντας σφυρί ή άλλα αντικείμενα. Αυτό θα μπορούσε να καταστρέψει τη στροφέα τρυπανιού και θραύσματα μετάλλου μπορούν να τραυματίσουν τον χειριστή και τους παρευρισκόμενους.
• Όταν χρησιμοποιείτε το ηλεκτρικό εργαλείο για μεγάλο χρονικό διάστημα, μην το αφήνετε να υπερθερμανθεί.
• Το ηλεκτρικό εργαλείο μπορεί να τοποθετηθεί κάτω μόνο αφού η διαμαντένια στροφέα τρυπανιού έχει σταματήσει εντελώς.
• Προσοχή: η διαμαντένια στροφέα τρυπανιού ζεσταίνεται πολύ μετά το τρύπημα, γεγονός που μπορεί να προκαλέσει εγκαύματα ή υλικές ζημιές.

Τα σύμβολα που χρησιμοποιούνται στο εγχειρίδιο

Τα παρακάτω σύμβολα χρησιμοποιούνται στο εγχειρίδιο λειτουργίας, θυμηθείτε τη σημασία τους. Η σωστή ερμηνεία των συμβόλων θα επιτρέψει τη σωστή και ασφαλή χρήση του ηλεκτρικού εργαλείου.

Σύμβολο	Έννοια
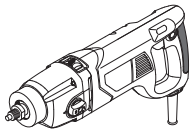	**Διαμαντένιος τρυπάνι με λειτουργία μικρο-κροτήματος** Τμήματα γκρίζο - μαλακή λαβή (με μονωμένη επιφάνεια).
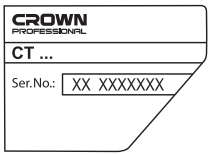	**Αυτοκόλλητο σειριακού αριθμού:** CT ... - μοντέλο; XX - ημερομηνία κατασκευής; XXXXXXX - σειριακός αριθμός.

Σύμβολο	Έννοια
	Διαβάστε όλους τους κανονισμούς ασφαλείας και τις οδηγίες.
	Φορέστε γυαλιά προστασίας.
	Φορέστε προστατευτικά αυτιών.
	Να φοράτε μάσκα για τη σκόνη.
	Αποσυνδέστε το ηλεκτρικό εργαλείο από την πρίζα πριν από την εγκατάσταση ή ρύθμιση.
	Κίνδυνος πρόκλησης βλάβης στη κρυφές γραμμές καλωδίωσης ή τις γραμμές εξυπηρέτησης του νοικοκυριού.
	Κατεύθυνση της κίνησης.
	Κατεύθυνση περιστροφής.
	Κλειδωμένο.
	Ξεκλείδωτο.
⧈ / II	Διπλή μόνωση / κατηγορία προστασίας.
	Προσοχή. Σημαντικό.
CE	Ένα σήμα που πιστοποιεί ότι το προϊόν συμμορφώνεται με τις βασικές απαιτήσεις των οδηγιών της ΕΕ και των εναρμονισμένων προτύπων της ΕΕ.
	Χρήσιμες πληροφορίες.
	Να φοράτε προστατευτικά γάντια.

Σύμβολο	Έννοια
	Έλεγχος ταχύτητας χωρίς βήματα.
	Μην πετάτε το ηλεκτρικό εργαλείο σε στο δοχείο οικιακών απορριμμάτων.

Περιγραφή ηλεκτρικού εργαλείου

Το ηλεκτρικό εργαλείο σχεδιάστηκε για τρυπάνισμα ή μικρο-κροτητικό τρυπάνισμα ομαλών και βαθειών οπών χρησιμοποιώντας διαμαντένιες στροφείς τρυπανιού (κορώνες).
Το τρυπάνισμα είναι δυνατό σε διάφορα δομικά υλικά (αφρώδες σκυρόδεμα, τούβλο, σκυρόδεμα, οπλισμένο σκυρόδεμα, πέτρα, κλπ.). Αυτό επιτρέπει την ταχεία ολοκλήρωση διαφόρων τύπων εργασιών: τρυπήματα για συστήματα κλιματισμού, σωληνώσεις νερού και ηλεκτρικά καλώδια, τρυπήματα για ηλεκτρικές πρίζες, κ.λπ.
Αυτό το ηλεκτρικό εργαλείο μπορεί να χρησιμοποιηθεί με ειδικά σταντ και συστήματα απορρόφησης σκόνης (δεν περιλαμβάνονται στο σετ παράδοσης).

Εξαρτήματα ηλεκτρικού εργαλείου

1 Άξονας
2 Διακόπτης "Τρύπημα / Τρύπημα με μικρο-κρότημα"
3 Ανοίγματα αερισμού
4 Κουμπί ενεργοποίησης / απενεργοποίησης γυροσκοπίου
5 Δείκτης
6 Κουμπί κλειδώματος λειτουργίας
7 Διακόπτης ενεργοποίησης / απενεργοποίησης
8 Διακόπτης επιλογής ταχυτήτων βαθμίδας
9 Μπουλόνι σφίξης *
10 Πρόσθετη χειρολαβή με αποσβεστήρα κραδασμών *
11 Προσαρμογέας *
12 Ωτοασπίδες *
13 Κλειδί Allen *
14 Γαλλικό κλειδί *
15 Θήκη μεταφοράς *
16 Λαιμός κιβωτίου ταχυτήτων
17 Διαμαντένια στροφέα τρυπανιού (κορώνα) *

* Προαιρετικός εξοπλισμός

Δεν περιλαμβάνονται στο βασικό εξοπλισμό όλα τα εξαρτήματα που απεικονίζονται ή αναφέρονται.

Τοποθέτηση και ρύθμιση εξαρτημάτων του ηλεκτρικού εργαλείου

Πριν εκτελέσετε εργασίες στο ηλεκτρικό εργαλείο πρέπει να το αποσυνδέσετε από το ρεύμα.

Μην σφίγγετε υπερβολικά τα εξαρτήματα σύσφιξης, για να μην προκληθεί ζημιά στο σπείρωμα.

Η τοποθέτηση / αφαίρεση / ρύθμιση ορισμένων στοιχείων είναι ίδια σε όλα τα μοντέλα ηλεκτρικών εργαλείων. Στην περίπτωση αυτή δεν επισημαίνονται ειδικά μοντέλα στην εικόνα.

Πρόσθετη χειρολαβή με αποσβεστήρα κραδασμών (βλ. εικ. 1)

Χρησιμοποιείτε πάντα την πρόσθετη χειρολαβή με αποσβεστήρα κραδασμών **10** κατά τη λειτουργία. Η πρόσθετη χειρολαβή με αποσβεστήρα κραδασμών **10** μπορεί να τοποθετηθεί στη θέση που θεωρείται βολική από το χρήστη.

- Χαλαρώστε το μπουλόνι σφίξης **9** χρησιμοποιώντας το κλειδί Allen **13** όπως φαίνεται στην εικόνα 1.1.
- Τοποθετήστε την πρόσθετη χειρολαβή με αποσβεστήρα κραδασμών **10** στον λαιμό του κιβωτίου ταχυτήτων **16** (βλ. εικ. 1.2).
- Περιστρέψτε την πρόσθετη χειρολαβή με αποσβεστήρα κραδασμών **10** στην επιθυμητή θέση (βλ. εικ. 1.3).
- Σφίξτε το μπουλόνι σφίξης **9** (βλ. εικ. 1.1).

Ο λαιμός του κιβωτίου ταχυτήτων 16 έχει διάμετρο 60 mm, γεγονός που επιτρέπει τη χρήση του ηλεκτρικού εργαλείου με ειδικά σταντ για διαμαντένιο τρυπάνισμα (δεν περιλαμβάνονται στο σετ παράδοσης).

Εγκατάσταση / αντικατάσταση του προσαρμογέα (βλ. εικ. 2)

- Βιδώστε τον προσαρμογέα **11** στον άξονα **1** και σφίξτε τον χρησιμοποιώντας τα δύο γαλλικά κλειδιά **14** (βλ. εικ. 2). Κρατήστε τον άξονα **1** με το ένα γαλλικό κλειδί **14** και σφίξτε τον προσαρμογέα **11** με το άλλο.
- Οι λειτουργίες αποσυναρμολόγησης γίνονται με αντίστροφη σειρά.

Εγκατάσταση / αντικατάσταση διαμαντένιας στροφέας τρυπανιού (βλ. εικ. 3)

Όταν χρησιμοποιείται για μεγάλο χρονικό διάστημα, η διαμαντένια στροφέα τρυπανιού 17 μπορεί να ζεσταθεί πολύ. Μην την αγγίζετε με γυμνά χέρια, φορέστε γάντια.

Εγκαταστήστε / αντικαταστήστε τη διαμαντένια στροφέα τρυπανιού **17** όπως φαίνεται στην εικόνα 3.

Έναρξη λειτουργίας των ηλεκτρικών εργαλείων

Χρησιμοποιείτε πάντοτε τη σωστή τάση τροφοδοσίας: η τάση τροφοδοσίας πρέπει να συμφωνεί με την τάση που αναγράφεται στην πινακίδα του ηλεκτρικού εργαλείου.

Ενεργοποίηση / απενεργοποίηση του ηλεκτρικού εργαλείου

Ενεργοποίηση / απενεργοποίηση σύντομης διάρκειας

Για την ενεργοποίηση, πιέστε και κρατήστε πατημένο το διακόπτη ενεργοποίησης / απενεργοποίησης **7**. Για απενεργοποίηση, αφήστε τον.

Ενεργοποίηση / απενεργοποίηση μεγάλης διάρκειας

Ενεργοποίηση:
Πιέστε το διακόπτη ενεργοποίησης / απενεργοποίησης **7** και ασφαλίστε τον στη σωστή θέση με το κουμπί κλειδώματος για το διακόπτη ενεργοποίησης / απενεργοποίησης **6**.
Απενεργοποίηση:
Πιέστε και αφήστε το διακόπτη ενεργοποίησης / απενεργοποίησης **7**.

Σχεδιαστικά χαρακτηριστικά του ηλεκτρικού εργαλείου

Διακόπτης "Τρύπημα / Τρύπημα με μικρο-κρότημα" (βλ. εικ. 4-5)

Ο διακόπτης **2** σχεδιάστηκε για να ενεργοποιεί τις ακόλουθες λειτουργίες λειτουργίας του ηλεκτρικού εργαλείου:

- **τρύπημα** - χρησιμοποιείται στην αρχή του τρυπήματος, για πιο ακριβή τοποθέτηση της διαμαντένιας στροφέας τρυπανιού **17**, καθώς και για τρυπάνισμα σε μαλακότερα υλικά - τούβλο, αφρώδες σκυρόδεμα, κ.λπ. Για να ενεργοποιήσετε αυτή τη λειτουργία λειτουργίας, μετακινήστε το διακόπτη **2** προς τα δεξιά μέχρι την ακραία του θέση (βλ. εικ. 4).
- **τρύπημα με μικρο-κρότημα** - για γρήγορο και ακριβές τρυπάνισμα σε διάφορα υλικά. Ένα χαρακτηριστικό γνώρισμα αυτής της λειτουργίας λειτουργίας είναι η απουσία σημαντικών κραδασμικών φορτίων, τα οποία μπορούν να αποδυναμώσουν κατασκευές και να προκαλέσουν ρωγμές. Για την ενεργοποίηση αυτής της λειτουργίας, μετακινήστε το διακόπτη **2** προς τα αριστερά μέχρι την ακραία του θέση (βλ. εικ. 5).

Ρύθμιση ταχύτητας χωρίς διαβαθμίσεις

Η ταχύτητα ρυθμίζεται από 0 έως τη μέγιστη τιμή της ανάλογα με τη δύναμη πίεσης του διακόπτη ενεργοποίησης / απενεργοποίησης **7**. Με μικρή πίεση, η ταχύτητα περιστροφής είναι χαμηλή. Έτσι είναι εφικτή η ομαλή ενεργοποίηση του ηλεκτρικού εργαλείου.

Διακόπτης επιλογής ταχυτήτων βαθμίδας (βλ. εικ. 4-5)

Προσοχή: αλλάξτε την κλίμακα ταχύτητας μόνο αφού ο κινητήρας έχει σταματήσει εντελώς.

Ο διακόπτης **8** σχεδιάστηκε για την εναλλαγή της κλίμακας της ταχύτητας περιστροφής και του ρυθμού κροτήματος.

- **πρώτη ταχύτητα** - οι τιμές του εύρους RPM και κροτήματος μπορούν να βρεθούν στον πίνακα τεχνικών χαρακτηριστικών. Η πρώτη ταχύτητα χρησιμοποιείται στην αρχή του τρυπήματος για πιο ακριβή τοποθέτηση της διαμαντένιας στροφέας τρυπανιού **17**. Για να ενεργοποιήσετε την πρώτη ταχύτητα, γυρίστε το διακόπτη **8** στη θέση που φαίνεται στην εικόνα 4.
- **δεύτερη ταχύτητα** - οι τιμές του εύρους ταχύτητας και κροτήματος μπορούν να βρεθούν στον πίνακα τεχνικών χαρακτηριστικών. Η δεύτερη ταχύτητα χρησιμοποιείται για γρήγορο τρυπάνισμα με διαμαντένια στροφέα τρυπανιού. Για να ενεργοποιήσετε τη δεύτερη ταχύτητα, γυρίστε το διακόπτη **8** στη θέση που φαίνεται στην εικόνα 5.

Συμπλέκτης ασφαλείας

Ο συμπλέκτης ασφαλείας σχεδιάστηκε για να εξασφαλίζει την ασφάλεια του χειριστή και να προστατεύει το ηλεκτρικό εργαλείο σε περίπτωση κρίσιμων υπερφορτώσεων:

- προστασία χειριστή από τραυματισμό - κατά τη διάρκεια εργασίας, ειδικά σε οπλισμένο σκυρόδεμα, μια διαμαντένια στροφέα τρυπανιού **17** μπορεί να φραχτεί ξαφνικά. Αυτό δημιουργεί μια ισχυρή αντίδραση ροπής (kickback) που μπορεί να ξεριζώσει το ηλεκτρικό εργαλείο από τα χέρια του εργάτη, με πιθανή πρόκληση τραυματισμού. Όταν συμβαίνει αυτό, ο συμπλέκτης ασφαλείας ενεργοποιείται, διακόπτοντας ακαριαία τη μετάδοση περιστροφής στον άξονα, αποτρέποντας (ή μειώνοντας σημαντικά) την αντίστροφη ώση;
- προστασία κινητήρα και κιβωτίου ταχυτήτων - εάν μια διαμαντένια στροφέα τρυπανιού **17** φραχτεί, ο κινητήρας συνεχίζει να λειτουργεί, με αποτέλεσμα μια απότομη αύξηση του φορτίου και υπερθέρμανση. Όταν συμβαίνει αυτό, ο συμπλέκτης ασφαλείας ενεργοποιείται, διακόπτοντας ακαριαία τη μετάδοση περιστροφής στον άξονα, αποτρέποντας ζημιά στους εσωτερικούς μηχανισμούς του ηλεκτρικού εργαλείου.

Η ενεργοποίηση του συμπλέκτη ασφαλείας εκδηλώνεται ως επιβράδυνση της περιστροφής της διαμαντένιας στροφέας τρυπανιού **17**, ακόμη και ως πλήρης στάση.

Προσοχή: για να λειτουργήσει σωστά ο συμπλέκτης ασφαλείας, πρέπει να κρατάτε το ηλεκτρικό εργαλείο σφιχτά και με τα δύο χέρια.

Γυροσκόπιο

[CT32072DHL]

Κατά τη λειτουργία, ειδικά με οπλισμένο σκυρόδεμα, ο διαμαντοφόρος δακτύλιος **17** μπορεί να εμπλακεί ξαφνικά. Αυτό δημιουργεί μια ισχυρή αντίδραση ροπής (αντίκρουση) που μπορεί να ξεριζώσει το ηλεκτρικό εργαλείο από τα χέρια του εργάτη, με πιθανότητα τραυματισμού. Το γυροσκόπιο παρακολουθεί τη θέση του σώματος του ηλεκτρικού εργαλείου κατά τη λειτουργία και αν αυτό περιστραφεί ξαφνικά περισσότερο από 30° σε 200 ms, το ηλεκτρικό εργαλείο απενεργοποιείται αμέσως.

- Πιέστε και αφήστε το κουμπί **4** για να ενεργοποιήσετε το γυροσκόπιο. Η ένδειξη **5** θα αρχίσει να λάμπει πράσινα.

• Πιέστε και αφήστε ξανά το κουμπί **4** για να απενεργοποιήσετε το γυροσκόπιο. Η ένδειξη **5** θα σβήσει.

Προστασία από υπερφόρτωση

[CT32072DHL]

Η προστασία από υπερφόρτωση έχει σχεδιαστεί για να προστατεύει το ηλεκτρικό εργαλείο σε περίπτωση κρίσιμων υπερφορτώσεων.

• Κανονικά, κατά τη λειτουργία, η ένδειξη **5** λάμπει πράσινα.
• Όταν πλησιάζει τη μέγιστη ισχύ, η ένδειξη **5** αρχίζει να αναβοσβήνει κόκκινα, και το ηλεκτρικό εργαλείο θα απενεργοποιηθεί αυτόματα μετά από 180 δευτερόλεπτα.
• Σε κατάσταση υπερφόρτωσης, η ένδειξη **5** λάμπει κόκκινα, και το ηλεκτρικό εργαλείο θα απενεργοποιηθεί αυτόματα μετά από 5 δευτερόλεπτα.
• Η λειτουργία προστασίας από υπερφόρτωση παραμένει ενεργή ανεξάρτητα από το αν το γυροσκόπιο είναι ενεργοποιημένο ή απενεργοποιημένο.

Συστάσεις για το χειρισμό του ηλεκτρικού εργαλείου

• Σημειώστε τις μελλοντικές οπές.
• Κατά τη διάρκεια εργασίας, συνιστάται η χρήση συστήματος απομάκρυνσης σκόνης συνδεδεμένου σε ειδικό ηλεκτρικό σκουπά (δεν περιλαμβάνεται στο σετ παράδοσης).
• Για τη βελτίωση της ακρίβειας του τρυπήματος, συνιστάται η χρήση κεντρικών τρυπανιών, προτύπων για τρύπημα οπών για πρίζες, κ.λπ. (δεν περιλαμβάνονται στο σετ παράδοσης).
• Τοποθετήστε την πρόσθετη χειρολαβή με αποσβεστήρα κραδασμών **10** και τη διαμαντένια στροφέα τρυπανιού **17** όπως περιγράφηκε παραπάνω.
• Ενεργοποιήστε το ηλεκτρικό εργαλείο.
• Ξεκινήστε το τρύπημα σε χαμηλή ταχύτητα και χωρίς κρότημα (βλ. εικ. 4). Μετακινήστε το ηλεκτρικό εργαλείο ομαλά προς τα εμπρός. Για πιο ακριβή εισαγωγή της διαμαντένιας στροφέας τρυπανιού **17**, μπορείτε να γωνιάσετε ελαφρά το ηλεκτρικό εργαλείο έτσι ώστε πρώτα να εμπλακεί η άκρη της διαμαντένιας στροφέας τρυπανιού **17** και μετά να ισιώσετε το ηλεκτρικό εργαλείο. Αυξήστε σταδιακά την ταχύτητα και συνεχίστε το τρύπημα με ομοιόμορφη, αλλά όχι υπερβολική, πίεση.
• Όταν η διαμαντένια στροφέα τρυπανιού **17** εισχωρήσει στην επιφάνεια περίπου 5-10 mm, απενεργοποιήστε το ηλεκτρικό εργαλείο. Περιμένετε μέχρι η διαμαντένια στροφέα τρυπανιού **17** σταματήσει εντελώς και μετά αλλάξτε στη λειτουργία τρυπήματος με μικρο-κρότημα και δεύτερη ταχύτητα (βλ. εικ. 5).
• Ενεργοποιήστε το ηλεκτρικό εργαλείο και συνεχίστε το τρύπημα.
• Κατά το τρύπημα, κάντε μικρές κινήσεις μπροστά/πίσω με το ηλεκτρικό εργαλείο. Αυτό θα βοηθήσει στην αποτελεσματικότερη απομάκρυνση της σκόνης από την περιοχή τρυπήματος (βλ. εικ. 6.1).
• Για να μειώσετε το φορτίο στον κινητήρα και στη διαμαντένια στροφέα τρυπανιού **17**, και για να αυξήσετε την ταχύτητα τρυπήματος, κάντε μικρές περιστροφικές κινήσεις με το ηλεκτρικό εργαλείο με απόκλιση από τον άξονα τρυπήματος (βλ. εικ. 6.2).
• Μειώστε την ταχύτητα καθώς ολοκληρώνετε το τρύπημα. Μόλις ολοκληρωθεί η οπή, μειώστε την ταχύτητα και βγάλτε αργά τη διαμαντένια στροφέα τρυπανιού **17** από την οπή.
• Απενεργοποιήστε το ηλεκτρικό εργαλείο. Θυμηθείτε, η διαμαντένια στροφέα τρυπανιού **17** ζεσταίνεται πολύ κατά τη διάρκεια λειτουργίας.
• Προσέξτε πού πέφτει ο πυρήνας του υλικού στο τέλος του τρυπήματος για να αποφύγετε τραυματισμό.
• Εάν ο πυρήνας παραμείνει στην οπή, αφαιρέστε τον χρησιμοποιώντας ένα σμίλι, το οποίο πρέπει να χτυπηθεί στην χαραμάδα, και μετά αφαιρέστε τον θρυμματισμένο πυρήνα από την οπή.

Συντήρηση του ηλεκτρικού εργαλείου / προληπτικά μέτρα

Πριν εκτελέσετε εργασίες στο ηλεκτρικό εργαλείο πρέπει να το αποσυνδέσετε από το ρεύμα.

Καθαρισμός του ηλεκτρικού εργαλείου

Μια απαραίτητη προϋπόθεση για τη μακροχρόνια χρήση του εργαλείου είναι να διατηρείται καθαρό. Φυσάτε τακτικά πεπιεσμένο αέρα στις σχισμές αερισμού **3** του ηλεκτρικού εργαλείου.

Εξυπηρέτηση μετά την πώληση και παροχή υπηρεσιών

Η εξυπηρέτησή μας μετά την πώληση απαντά στις ερωτήσεις σας σχετικά με τη συντήρηση και την επισκευή του προϊόντος σας, καθώς και με ανταλλακτικά. Πληροφορίες σχετικά με τα κέντρα εξυπηρέτησης, διαγράμματα και πληροφορίες ανταλλακτικών σχετικά με τα ανταλλακτικά μπορείτε επίσης να βρείτε στην ιστοσελίδα: **www.crowntools.com**.

Μεταφορά των ηλεκτρικών εργαλείων

• Κατηγορηματικά να μην πέσει καμία μηχανική επίδραση επί της συσκευασίας κατά τη μεταφορά.
• Κατά την εκφόρτωση / φόρτωση δεν επιτρέπεται να χρησιμοποιήσετε οποιοδήποτε είδος τεχνολογίας που λειτουργεί με βάση την αρχή της σύσφιξης συσκευασίας.

Προστασία του περιβάλλοντος

Ανακύκλωση της πρώτης ύλης αντί της καταστροφής της.

Το ηλεκτροεργαλείο, ο πρόσθετος εξοπλισμός του και η συσκευασία του υπάγονται στη διαδικασία της οικολογικής ανακύκλωσης.
Προς όφελος της επιλεγμένης επανακυκλοφορίας των αποσύρσεων, τα συνθετικά συστατικά των ανταλλακτικών αναγράφονται αντίστοιχα.
Οι παρόν οδηγίες χρήσης έχουν εκτυπωθεί σε χαρτί ανακυκλωμένο χωρίς εφαρμογή χλωρίου.

Технические характеристики электроинструмента

Дрель для алмазного сверления с микро-ударом		CT32072DH	CT32072DHL
Код электроинструмента	[220-230 В ~50/60 Гц]	см. страницу 9	
Номинальная мощность	[Вт]	1400	1400
Выходная мощность	[Вт]	780	780
Сила тока при напряжении	220-230 В [А]	4.9	4.9
Число оборотов холостого хода (первая передача / вторая передача)	[мин$^{-1}$]	0-900 / 0-2200	0-900 / 0-2200
Число ударов (первая передача / вторая передача)	[мин$^{-1}$]	0-14400 / 0-35200	0-14400 / 0-35200
Диаметр сверления:			
- кирпич, пенобетон	[мм] [дюймы]	132 5-13/64"	132 5-13/64"
- легкий бетон (до M250)	[мм] [дюймы]	102 4-1/64"	102 4-1/64"
- бетон (выше M250)	[мм] [дюймы]	82 3-15/64"	82 3-15/64"
Диаметр шейки редуктора	[мм] [дюймы]	60 2-23/64"	60 2-23/64"
Резьба шпинделя		M18x2,5	M18x2,5
Вес	[кг] [фунты]	3,5 7.71	3,5 7.71
Класс безопасности		⧈ / II	⧈ / II
Звуковое давление	[дБ(А)]	93	93
Акустическая мощность	[дБ(А)]	103	103
Вибрация	[м/с^2]	12,7	12,7

Информация о шуме

Носить приспособление для защиты органов слуха при уровне звукового давления свыше 85 дБ(А).

CE Соответствия требуемым нормам

Мы заявляем под нашу единоличную ответственность, что описанный в разделе "Технические характеристики электроинструмента" продукт отвечает всем соответствующим положениям Директив 2006/42/EC, включая их изменения, а также следующим нормам:
EN 62841-1:2015+A11,
EN 62841-2-1:2018+A11+A1+A12,
EN IEC 55014-1:2021,
EN IEC 55014-2:2021,
EN IEC 61000-3-2:2019+A1:2021+A2:2024,
EN 61000-3-3:2013+A1+A2.

Менеджер по сертификации — Wu Cunzhen

Merit Link International AG
Stabio, Швейцария, 15.01.2026

ПРЕДУПРЕЖДЕНИЕ - Чтобы снизить риск получения травм, пользователь должен ознакомиться с руководством по эксплуатации!

Общие правила техники безопасности

ПРЕДУПРЕЖДЕНИЕ! Внимательно изучите все предупреждения о технике безопасности и инструкции, пояснительные рисунки и спецификации,

поставляемые вместе с электроинструментом. Несоблюдение предупреждений и инструкций может привести к поражению электрическим током, возгоранию и / или серьезной травме.
Сохраните все предупреждения и инструкции для дальнейшего использования.
Термин "электроинструмент", используемый в тексте предупреждений, относится к электроинструменту с питанием от электросети (проводной) или электроинструменту с питанием от аккумулятора (беспроводной).

Безопасность рабочего места

• **Рабочее место должно быть чистым и хорошо освещенным.** В захламленных или темных местах вероятны несчастные случаи.
• **Не используйте электроинструменты во взрывоопасных средах, например, в присутствии легковоспламеняющихся жидкостей, газов или пыли.** Электроинструменты создают искры, которые могут стать причиной воспламенения пыли или паров.
• **Во время работы электроинструмента не допускайте присутствия детей и других лиц.** Отвлечение внимания может привести к потере контроля.

Рекомендации по электробезопасности

• **Вилки электроинструмента должны соответствовать розетке. Никогда не вносите изменения в конструкцию вилки. Не используйте адаптеры с заземленными электроинструментами.** Вилки оригинальной конструкции и соответствующие розетки уменьшают риск поражения электрическим током.
• **Избегайте контакта с заземленными поверхностями, такими как трубы, радиаторы, плиты и холодильники.** Это повышает риск поражения электрическим током.
• **Не подвергайте электроинструмент воздействию дождя или влаги.** Попадание воды внутрь электроинструмента повышает риск поражения электрическим током.
• **Не используйте токоведущий кабель в целях, для которых он не предназначен. Никогда не используйте кабель для переноски электроинструмента, подтягивания электроинструмента к себе, или для выключения электроинструмента рывком за токоведущий кабель. Оберегайте токоведущий кабель от нагревания, нефтепродуктов, острых кромок или движущихся частей электроинструмента.** Поврежденный или спутанный токоведущий кабель увеличивает опасность поражения электрическим током.
• **При работах на открытом воздухе, используйте удлинительные кабели, предназначенные для наружных работ, это снизит опасность поражения электрическим током.**
• **Если нельзя избежать работы электроинструмента на участке с повышенной влажностью, используйте устройство защитного отключения (УЗО).** Использование УЗО снижает риск поражения электрическим током. ПРИМЕЧАНИЕ! Термин "УЗО (RCD)"может быть заменен термином "устройство защитного отключения (GFCI)" или "автоматический выключатель с функцией защиты от тока утечки (ELCB)".
• **Предупреждение!** Никогда не прикасайтесь к открытым металлическим поверхностям редуктора, защитного кожуха и т.д., так как на металлические поверхности воздействуют электромагнитные волны и касание к ним может привести к травме или несчастному случаю.

Рекомендации по личной безопасности

• **Будьте бдительными, следите за тем, что вы делаете, и при работе с электроинструментом руководствуйтесь здравым смыслом. Не используйте электроинструмент, если вы устали или находитесь под воздействием наркотических средств, алкоголя или лекарств.** Ослабление внимания при работе с электроинструментом может привести к серьезной травме.
• **Используйте средства индивидуальной защиты. Всегда надевайте защитные очки.** Средства индивидуальной защиты, такие как пылезащитная маска, нескользящая защитная обувь, каска или средства защиты органов слуха, которые используются в соответствующих условиях, уменьшают вероятность получения травм.
• **Не допускайте непреднамеренного запуска электроинструмента. Перед подключением к источнику питания и / или аккумулятору, поднятием или переносом электроинструмента убедитесь, что включатель / выключатель находится в выключенном состоянии.** Перемещение электроинструмента, когда палец находится на включателе / выключателе, или включение питания электроинструментов с включенным включателем / выключателем может стать причиной несчастного случая.
• **Перед включением, необходимо убрать из вращающихся частей электроинструмента все дополнительные ключи и приспособления.** Ключ, оставленный во вращающейся части электроинструмента, может быть причиной серьезных травм.
• **Не предпринимайте чрезмерных усилий. Всегда сохраняйте устойчивое положение и равновесие.** Это позволяет лучше контролировать электроинструмент в непредвиденных ситуациях.
• **Носите соответствующую одежду. Не надевайте свободную одежду или украшения. Держите волосы, одежду и перчатки вдали от движущихся деталей.** Свободная одежда, украшения или длинные волосы могут быть захвачены подвижными частями электроинструмента, что станет причиной серьезных травм.
• **Если в конструкции электроинструмента предусмотрена возможность для подключения пылеулавливающих и пылесборных устройств, убедитесь, что они подключены и правильно используются.** Использование таких устройств уменьшает опасности, связанные с накоплением пыли.
• **Всегда будьте осторожны, не игнорируйте принципы безопасной работы с электроинструментом из-за знаний и опыта, полученных вследствие частого пользование электроинструментом.** Неосторожное действие может незамедлительно привести к серьезным травмам.
• **Предупреждение!** Во время работы электроинструменты могут создавать электромагнитное поле. При определенных обстоятельствах такое поле может создавать помехи активным или пассивным медицинским имплантатам. Чтобы снизить риск серьезной или смертельной травмы, перед использованием электроинструмента рекомендуем людям с медицинскими имплантата-

ми проконсультироваться с врачом и изготовителем медицинского имплантата.

Использование и обслуживание электроинструмента

• Люди с недостаточными психофизическими или умственными способностями и дети не могут управлять электроинструментом, если человек, ответственный за их безопасность, не контролирует их или не инструктирует об использовании электроинструмента.
• **Не перегружайте электроинструмент. Используйте электроинструмент, который соответствует вашей цели применения.** Соответствующий электроинструмент будет работать лучше и безопаснее с той производительностью, для которой он был спроектирован.
• **Не работайте электроинструментом с неисправным включателем / выключателем.** Электроинструмент, включение / выключение которого, не может контролироваться представляет опасность и должен быть немедленно отремонтирован.
• **Перед выполнением каких-либо настроек, сменой принадлежностей или хранением электроинструментов - отсоедините вилку от источника питания и / или аккумулятор от электроинструмента.** Эти меры безопасности снижают риск случайного запуска электроинструмента.
• **Храните неиспользуемые электроинструменты в недоступном для детей месте и не разрешайте лицам, которые не ознакомились с электроинструментом или этими инструкциями, использовать электроинструмент.** Электроинструменты опасны в руках неподготовленных пользователей.
• **Следите за состоянием электроинструмента. Проверяйте осевое биение и надежность соединения подвижных деталей, а также любые неисправности, которые могут вывести электроинструмент из строя. Неисправный электроинструмент необходимо отремонтировать перед использованием.** Многие несчастные случаи возникают из-за плохого состояния электроинструмента.
• **Режущие инструменты должны содержаться в чистоте и быть хорошо заточенными.** Правильно установленные режущие инструменты с острыми режущими кромками уменьшают возможность заклинивания и облегчают управление электроинструментом.
• **Используйте электроинструмент, принадлежности, насадки и т.п. в соответствии с инструкциями, принимая во внимание условия работы и выполняемые работы.** Использование электроинструмента для операций, для которых он не предназначен, может привести к опасной ситуации.
• **Поддерживайте рукоятки и поверхности захвата сухими, чистыми и свободными от масла и смазки.** Скользкие рукоятки и поверхности захвата препятствуют безопасному обращению с электроинструментом и управлению им в неожиданных ситуациях.
• Обратите внимание, что при работе с электроинструментом необходимо правильно держать вспомогательную рукоятку; выполнение этого требования облегчает управление электроинструментом. Таким образом, правильное удержание электроинструмента может снизить риск несчастных случаев или травм.

Правила безопасности электромагнитной совместимости

При использовании электроинструмента его можно удерживать только за рукоятку с изолированной поверхностью, либо поверхности на корпусе, имеющие изолированное покрытие. Контакт с металлическим корпусом может создать опасность для оператора (электромагнитные волны будут передаваться через проводящие среды, что может привести к остановке кардиостимулятора, аритмии, головокружению, головной боли, потере памяти, бессоннице, снижению иммунитета и другим опасностям или травмам).

Техническое обслуживание

• **Обслуживание Вашего электроинструмента должно производиться квалифицированными специалистами с использованием рекомендованных запасных частей.** Это дает гарантию, того что безопасность Вашего электроинструмента будет сохранена.
• Соблюдайте инструкции по смазке, а также рекомендации по замене аксессуаров.

Особые указания по технике безопасности

• **При ударном сверлении используйте средства защиты органов слуха.** При воздействии шума вероятна потеря слуха.
ПРИМЕЧАНИЕ: Предупреждение выше относится только к ударным дрелям и не является обязательным для выполнения при использовании дрелей других типов.
• **Используйте вспомогательную рукоятку(-и), если она поставляется вместе с инструментом.** Потеря контроля может привести к травме.
• **При выполнении операции, при которой режущая деталь может задеть скрытую электропроводку или собственный кабель, держите электроинструмент только за изолированные поверхности захвата.** Так как режущая деталь касается провода под напряжением, это может привести к появлению напряжения в открытых металлических частях электроинструмента и стать причиной поражения оператора электрическим током.

Правила техники безопасности при эксплуатации электроинструмента

Внимание: данный электроинструмент предназначен только для сухого сверления.

• Запрещается использовать электроинструмент с поврежденным токоведущим кабелем. Если токоведущий кабель электроинструмента поврежден во время работы, к нему нельзя прикасаться; необходимо сразу же извлечь вилку из розетки. Поврежденный токоведущий кабель повышает риск поражения электрическим током.
• Используя электроинструмент на открытом воздухе, необходимо установить выключатель защиты от тока короткого замыкания (ТКЗ).

• Для определения положения проводов скрытой проводки необходимо использовать подходящий детектор или получить у сотрудника местного блока энергоснабжения соответствующую информацию. Повреждение электрических проводов приведет к возгоранию и поражению электрическим током. Повреждение газовой трубы станет причиной взрыва. В результате нарушения целостности водопроводных труб будет нанесен имущественный ущерб.
• Зафиксируйте вашу заготовку с помощью зажимного приспособления. Незафиксированные заготовки могут привести к тяжелым травмам и повреждениям.
• Асбест может вызвать рак, запрещается обрабатывать асбестосодержащие материалы.
• Во время работы всегда используйте дополнительную рукоятку и крепко удерживайте электроинструмент обеими руками. Это необходимо для правильного срабатывания предохранительной муфты.
• Во время работы следите за положением кабеля питания. Не допускайте его намотки вокруг ног или рук.
• Запрещается работать с лестниц или стремянок, так как отдача, возникающая при работе, может стать причиной падения. При проведении работ на высоте используйте строительные леса, подъемники и т.п.
• Никогда не удаляйте пыль или осколки при работающем двигателе электроинструмента.
• Следите за тем, куда выпадает высверленный стержень (керн) в конце работы, чтобы он никого не травмировал.
• Не используйте для работы затупленные или поврежденные алмазные коронки.
• Строго запрещено изменять конструкцию алмазных коронок или использовать принадлежности, которые не предназначены для данного электроинструмента.
• При работе не нажимайте на электроинструмент слишком сильно, и не перекашивайте его - это может привести к защемлению алмазной коронки и перегрузке двигателя.
• Не допускайте защемления алмазной коронки в обрабатываемом материале. Если это произошло, не пытайтесь высвободить ее с помощью двигателя электроинструмента. Это может привести к поломке электроинструмента.
• Категорически запрещается выбивать алмазные коронки, которые застряли в обрабатываемом материале, с помощью молотка или других предметов. Вы можете повредить алмазную коронку, также металлические фрагменты могут поранить оператора и стоящих рядом лиц.
• При длительном использовании не допускайте перегрева электроинструмента.
• Электроинструмент можно откладывать только после полной остановки алмазной коронки.
• Соблюдайте осторожность - после сверления алмазная коронка сильно нагревается, что может стать причиной ожогов или материального ущерба.

Символы, используемые в инструкции

В руководстве по эксплуатации используются нижеприведенные символы, запомните их значение. Правильная интерпретация символов поможет использовать электроинструмент правильно и безопасно.

Символ	Значение
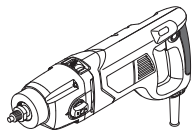	**Дрель для алмазного сверления с микро-ударом** Участки, обозначенные серым цветом мягкая накладка (с изолированной поверхностью).
	Наклейка с серийным номером: CT ... - модель; XX - дата производства; XXXXXXX - серийный номер.
	Ознакомьтесь со всеми указаниями по технике безопасности и инструкциями.
	Носите защитные очки.
	Носите защитные наушники.
	Носите пылезащитную маску.
	Отключайте электроинструмент от сети перед проведением монтажных и регулировочных работ.
	Опасность повреждения скрытой электропроводки или магистралей бытовых коммуникаций.
	Направление движения.
	Направление вращения.
	Заблокировано.
	Разблокировано.

Символ	Значение
⧈ / II	Двойная изоляция / класс защиты.
⚠	Внимание. Важная информация.
CE	Знак, удостоверяющий, что изделие соответствует основным требованиям директив ЕС и гармонизированным стандартам Европейского Союза.
ℹ	Полезная информация.
	Носите защитные перчатки.
	Бесступенчатая регулировка скорости.
	Не выбрасывайте электроинструмент в бытовой мусор.

Назначение электроинструмента

Электроинструмент предназначены для сверления или сверления с микро-ударом ровных и глубоких отверстий при помощи алмазных коронок.
Возможно производить сверление в различных строительных материалах (пенобетон, кирпич, бетон, бетон с армированием, камень и т.п.). Это позволяет быстро выполнять различные виды работ: сверление отверстий для систем кондиционирования, водопроводных труб и электрических кабелей, сверление отверстий под розетки и т.п.
Данный электроинструмент может использоваться со специальными стойками и с системами пылеудаления (не входят в комплект поставки).

Элементы устройства электроинструмента

1 Шпиндель
2 Переключатель "Сверление / Сверление с микро-ударом"
3 Вентиляционные отверстия
4 Кнопка включения / выключения гироскопа
5 Указатель
6 Фиксатор включателя / выключателя
7 Включатель / выключатель
8 Ступенчатый переключатель скорости
9 Зажимной болт *
10 Виброгасящая дополнительная рукоятка *
11 Адаптер *
12 Беруши *
13 Шестигранный ключ *
14 Гаечный ключ *
15 Кейс для переноски *
16 Шейка редуктора
17 Алмазная коронка *

* Принадлежности

Перечисленные, а также изображенные принадлежности, частично не входят в комплект поставки.

Монтаж и регулировка элементов электроинструмента

Перед проведением всех процедур электроинструмент обязательно отключить от сети.

⚠ **Не затягивайте слишком сильно крепежные элементы, чтобы не повредить их резьбу.**

ℹ **Монтаж / демонтаж / настройка некоторых элементов аналогична для всех моделей электроинструментов, в этом случае на пояснительном рисунке конкретная модель не указывается.**

Дополнительная ручка (см. рис. 1)

При работе всегда используйте виброгасящую дополнительную рукоятку **10**. Виброгасящая дополнительная рукоятка **10** может быть установлена в удобное для пользователя положение.

- Ослабьте зажимной болт **9** при помощи шестигранного ключа **13**, как показано на рисунке 1.1.
- Установите виброгасящую дополнительную рукоятку **10** на шейку редуктора **16** (см. рис. 1.2).
- Поверните виброгасящую дополнительную рукоятку **10** в желаемое положение (см. рис. 1.3).
- Затяните зажимной болт **9** (см. рис. 1.1).

ℹ **Шейка редуктора 16 имеет диаметр 60 мм, что позволяет использовать электроинструмент со специальными стойками для алмазного сверления (не входит в комплект поставки).**

Установка / замена адаптера (см. рис. 2)

- Накрутите адаптер **11** на шпиндель **1**, и затяните при помощи двух ключей **14** (см. рис. 2). Одним ключом **14** удерживайте шпиндель **1**, вторым затягивайте адаптер **11**.
- Демонтаж производите в обратной последовательности.

Установка / замена алмазной коронки (см. рис. 3)

При длительном использовании алмазная коронка 17 может сильно нагреться не прикасайтесь к ней голыми руками, надевайте перчатки.

Установку / замену алмазной коронки **17** производите как показано на рисунке 3.

Ввод в эксплуатацию электроинструмента

Убедитесь в том, что имеющееся напряжение в сети соответствует данным, указанным на приборном щитке электроинструмента.

Включение / выключение электроинструмента

Кратковременное включение / выключение

Для включения нажмите включатель / выключатель **7**, для выключения - отпустите.

Включение на длительное время / выключение

Включение:
Нажмите включатель / выключатель **7** и зафиксируйте его положение фиксатором включателя / выключателя **6**.
Выключение:
Нажмите и отпустите включатель / выключатель **7**.

Конструктивные особенности электроинструмента

Переключатель "Сверление / Сверление с микро-ударом" (см. рис. 4-5)

Переключатель **2** предназначен для включения следующих режимов работы электроинструмента:

- **сверление -** применяется в начале сверления, для более точного позиционирования алмазной коронки **17**, а также для сверления в более мягких материалах - кирпиче, пенобетоне и т.п. Для включения этого режима работы переместите переключатель **2** вправо до упора (см. рис. 4).
- **сверление с микро-ударом -** для быстрого и аккуратного сверления отверстий в различных материалах. Отличительной особенностью этого режима работы является отсутствие значительной ударной нагрузки, которая может ослаблять конструкции и вызывать трещины. Для включения этого режима работы переместите переключатель **2** влево до упора (см. рис. 5).

Бесступенчатая регулировка скорости

Изменение оборотов от 0 до максимума, зависит от силы нажатия на включатель / выключатель **7**. Слабый нажим соответствует малому числу оборотов - это позволяет плавно включать электроинструмент.

Ступенчатый регулятор скорости (см. рис. 4-5)

Внимание: изменение диапазона оборотов производите только после полной остановки двигателя.

Переключатель **8** предназначен для переключения диапазона скорости вращения и числа ударов.

- **первая скорость -** значения диапазона числа оборотов и ударов вы можете найти в таблице технических данных. Первая скорость применяется в начале сверления, для более точного позиционирования алмазной коронки **17**. Для включения первой скорости поверните переключатель **8** в положение показанное на рисунке 4.
- **вторая скорость -** значения диапазона числа оборотов и ударов вы можете найти в таблице технических данных. Вторая скорость применяется для быстрого сверления отверстий алмазной коронкой. Для включения первой скорости поверните переключатель **8** в положение показанное на рисунке 5.

Предохранительная муфта

Предохранительная муфта предназначена для обеспечения безопасности оператора и защиты электроинструмента в случае возникновения критических перегрузок:

- защита оператора от травм - при работе, особенно в армированном бетоне, алмазная коронка **17** может резко заклинить. В этот момент возникает сильный реактивный крутящий момент (отдача), который может "выкрутить" электроинструмент из рук рабочего, что может привести к травмам. При возникновении таких ситуаций срабатывает предохранительная муфта, мгновенно прерывая передачу вращения на шпиндель, что предотвращает (или значительно снижает) отдачу;
- защита двигателя и редуктора - при заклинивании алмазной коронки **17**, двигатель продолжает работать, что приводит к резкому росту нагрузки и перегреву. При возникновении таких ситуаций срабатывает предохранительная муфта, мгновенно прерывая передачу вращения на шпиндель, что предотвращает поломку внутренних механизмов электроинструмента.

Срабатывание предохранительной муфты выглядит как замедление вращения алмазной коронки **17**, и даже полной остановки.

Внимание: для правильной работы предохранительной муфты необходимо крепко удерживать электроинструмент обеими руками.

Гироскоп

[CT32072DHL]

При работе, особенно в армированном бетоне, алмазная коронка **17** может резко заклинить. Это создает сильный реактивный момент (отдачу), который может "выкрутить" электроинструмент из рук рабочего, что может привести к травмам. Гироскоп отслеживает положение корпуса электроинструмента во время работы, и если он внезапно пово-

рачивается более чем на 30° за 200 мс, электроинструмент немедленно выключается.

• Нажмите и отпустите кнопку **4**, чтобы включить гироскоп. Индикатор **5** начнет светиться зеленым цветом.
• Нажмите и отпустите кнопку **4** еще раз, чтобы выключить гироскоп. Индикатор **5** погаснет.

Защита от перегрузки

[CT32072DHL]

Защита от перегрузки предназначена для защиты электроинструмента в случае критических перегрузок.

• Во время нормальной работы индикатор **5** светится зеленым цветом.
• При приближении к максимальной мощности индикатор **5** начинает мигать красным цветом, сигнализируя о том, что электроинструмент автоматически выключится через 180 секунд.
• При перегрузке индикатор **5** будет светиться красным цветом, а электроинструмент автоматически выключается через 5 секунд.
• Функция защиты от перегрузки остается активной независимо от того, включен или выключен гироскоп.

Рекомендации при работе электроинструментом

• Произведите разметку отверстий.
• При работе рекомендуется использовать систему пылеудаления, подключаемую к специальному пылесосу (не входят в комплект поставки).
• Для повышения точности сверления рекомендуется использовать центрирующие сверла, шаблоны для сверления отверстий под розетки и т.п. (не входят в комплект поставки).
• Установите виброгасящую дополнительную рукоятку **10** и алмазную коронку **17**, как описано выше.
• Включите электроинструмент.
• Начинайте сверление на низкой скорости и без удара (см. рис. 4). Плавно перемещайте электроинструмент вперед. Для более точного врезания алмазной коронки **17** можно слегка наклонить электроинструмент, чтобы сначала врезался край алмазной коронки **17**, после чего выровняйте электроинструмент. Постепенно увеличивайте скорость и продолжайте Сверлить с равномерным, но не чрезмерным давлением.
• Когда алмазная коронка **17** заглубится в поверхность примерно на 5-10 мм, выключите электроинструмент. Дождитесь полной остановки алмазной коронки **17** и включите режим сверления с микроударом и вторую скорость (см. рис. 5).
• Включите электроинструмент и продолжайте сверление.
• При сверлении совершайте небольшие возвратно-поступательные движения электроинструментом, это поможет более эффективно удалять пыль из зоны сверления (см. рис. 6.1).
• Для уменьшения нагрузки на двигатель и на сегменты алмазной коронки **17**, а также для увеличения скорости сверления совершайте небольшие вращательные движения электроинструментом с отклонением от оси сверления (см. рис. 6.2).
• При завершении сверления уменьшайте скорость. Когда отверстие просверлено, уменьшите скорость и медленно извлеките алмазную коронку **17** из отверстия.
• Выключите электроинструмент. Помните при работе алмазная коронка **17** сильно нагревается.
• Следите, куда вываливается керн (сердцевина материала) в конце сверления, чтобы никого не травмировать.
• Если керн остался в отверстии удалите его при помощи зубила, которое необходимо вбить в прорезь, после чего извлечь из отверстия отколовший керн.

Обслуживание / профилактика электроинструмента

Перед проведением всех процедур электроинструмент обязательно отключить от сети.

Чистка электроинструмента

Обязательным условием для долгосрочной и безопасной эксплуатации электроинструмента является содержание его в чистоте. Регулярно продувайте электроинструмент сжатым воздухом через вентиляционные отверстия **3**.

Послепродажное обслуживание

Ответы на вопросы по ремонту и обслуживанию вашего продукта вы можете получить в сервисных центрах. Информацию о сервисных центрах, схемы запчастей и информацию по запчастям Вы можете найти по адресу: **www.crowntools.com**.

Транспортировка электроинструментов

• Не допускайте падения упаковки, а также любые механические воздействия на нее при транспортировке.
• При погрузке / разгрузке не используйте погрузочную технику, работающую по принципу зажима упаковки.

Защита окружающей среды

Вторичное использование сырья вместо устранения мусора.

Электроинструмент, дополнительные принадлежности и упаковку следует экологически чисто утилизировать.
В интересах чистосортной рециркуляции отходов детали из синтетических материалов соответственно обозначены.
Настоящее руководство по эксплуатации напечатано на бумаге, изготовленной из вторсырья без применения хлора.

Оговаривается возможность внесения изменений.

Технічні характеристики електроінструменту

Алмазний бур із режимом мікроударів		CT32072DH	CT32072DHL
Код електроінструмента	[220-230 В ~50/60 Гц]	див. сторінка 9	
Номінальна потужність	[Вт]	1400	1400
Вихідна потужність	[Вт]	780	780
Сила току при напрузі	220-230 В [А]	4.9	4.9
Частота обертання холостого ходу (перша передача / друга передача)	[хв$^{-1}$]	0-900 / 0-2200	0-900 / 0-2200
Число ударів (перша передача / друга передача)	[хв$^{-1}$]	0-14400 / 0-35200	0-14400 / 0-35200
Ø свердління:			
- цеглина, пінобетон	[мм] [дюйми]	132 5-13/64"	132 5-13/64"
- легкий бетон (до M250)	[мм] [дюйми]	102 4-1/64"	102 4-1/64"
- бетон (понад M250)	[мм] [дюйми]	82 3-15/64"	82 3-15/64"
Ø шийки редуктора	[мм] [дюйми]	60 2-23/64"	60 2-23/64"
Шийка редуктора		M18x2,5	M18x2,5
Вага	[кг] [фунти]	3,5 7.71	3,5 7.71
Клас захисту		⧈ / II	⧈ / II
Рівень шуму	[дБ(А)]	93	93
Акустична потужність	[дБ(А)]	103	103
Рівень вібрації	[м/с^2]	12,7	12,7

Інформація про шум

Завжди використовуйте звукоізоляційні навушники при рівні шуму понад 85 дБ(А).

CE Відповідності необхідним нормам

Ми заявляємо під нашу одноособову відповідальність, що описаний у розділі "Технічні характеристики електроінструменту" продукт відповідає усім відповідним положенням Директив 2006/42/EC, включаючи їх зміни, а також наступним нормам:
EN 62841-1:2015+A11,
EN 62841-2-1:2018+A11+A1+A12,
EN IEC 55014-1:2021,
EN IEC 55014-2:2021,
EN IEC 61000-3-2:2019+A1:2021+A2:2024,
EN 61000-3-3:2013+A1+A2.

Менеджер із сертифікації — Wu Cunzhen

Merit Link International AG
Stabio, Швейцарія, 15.01.2026

ПОПЕРЕДЖЕННЯ - Щоб знизити ризик отримання травм, користувач повинен ознайомитися з керівництвом по експлуатації!

Загальні правила техніки безпеки

ПОПЕРЕДЖЕННЯ! Уважно вивчіть усі попередження про техніку безпеки й інструкції, пояснювальні малюнки та специфікації, які постачаються разом

із електроінструментом. Недотримання попереджень та інструкцій може призвести до ураження електричним струмом, займання і / або серйозних травм. **Збережіть всі попередження та інструкції для подальшого використання.**
Термін "електроінструмент", який використовується в тексті попереджень, відноситься до електроінструменту з живленням від електромережі (провідний) або електроінструменту з живленням від акумулятора (бездротовий).

Безпека робочого місця

• **Робоче місце повинно бути чистим і добре освітленим.** У захаращених або темних місцях вірогідні нещасні випадки.
• **Не використовуйте електроінструменти у вибухонебезпечних середовищах, наприклад, в присутності легкозаймистих рідин, газів або пилу.** Електроінструменти створюють іскри, які можуть призвести до займання пилу або парів.
• **Під час роботи електроінструмента не допускайте присутності дітей та інших осіб.** Відволікання уваги може призвести до втрати контролю.

Рекомендації з електробезпеки

• **Вилки електроінструменту повинні підходити до розетки. Ніколи не вносьте зміни в конструкцію вилки. Не використовуйте адаптери з заземленими електроінструментами.** Вилки оригінальної конструкції і відповідні розетки зменшують ризик ураження електричним струмом.
• **Уникайте контакту з заземленими поверхнями, такими як труби, радіатори, плити та холодильники.** Це підвищує ризик ураження електричним струмом.
• **Не піддавайте електроінструмент впливу дощової води або вологи.** Попадання води в середину електроінструмента підвищує ризик ураження електричним струмом.
• **Не використовуйте електричний кабель в цілях, для яких він не призначений. Ніколи не використовуйте кабель для перенесення електроінструменту, підтягання електроінструменту до себе або для вимкнення електроінструменту ривком за електричний кабель. Оберігайте електричний кабель від нагрівання, нафтопродуктів, гострих крайок або рухомих частин електроінструменту.** Пошкоджений або спутаний електричний кабель збільшує небезпеку поразки електричним струмом.
• **При роботах на відкритому повітрі, використовуйте подовжувальні кабелі, призначені для зовнішніх робіт, це знизить небезпеку ураження електричним струмом.**
• **Якщо не можна уникнути роботи електроінструмента на ділянці з підвищеною вологістю, використовуйте пристрій захисного відключення (УЗО).** Використання УЗО знижує ризик ураження електричним струмом. ПРИМІТКА! Термін "УЗО (RCD)" може бути замінений терміном "пристрій захисного відключення (GFCI)" або "автоматичний вимикач з функцією захисту від струму витоку (ELCB)".
• **Увага!** Ніколи не торкайтеся до відкритих металевих поверхонь редуктора, захисного кожуха і т.д., оскільки на металеві поверхні впливають електромагнітні хвилі і торкання до них може призвести до травми або нещасного випадку.

Рекомендації з особистої безпеки.

• **Будьте пильними, стежте за тим, що ви робите, і при роботі з електроінструментом керуйтеся здоровим глуздом. Не використовуйте електроінструмент, якщо ви втомилися або перебуваєте під впливом наркотичних засобів, алкоголю або ліків.** Ослаблення уваги при роботі з електроінструментом може призвести до серйозної травми.
• **Використовуйте засоби індивідуального захисту. Завжди надівайте захисні окуляри.** Засоби індивідуального захисту, такі як пилозахисна маска, нековзне захисне взуття, каска або засоби захисту органів слуху, які використовуються у відповідних умовах, зменшують ймовірність отримання травм.
• **Не допускайте ненавмисного запуску електроінструменту. Перед підключенням до джерела живлення та / або акумулятора, підняттям або перенесенням електроінструменту переконайтеся, що вмикач / вимикач знаходиться у вимкненому стані.** Переміщення електроінструменту, коли палець знаходиться на вмикачі / вимикачі, або ввімкнення живлення електроінструментів з включеним вмикачем / вимикачем може стати причиною нещасного випадку.
• **Перед ввімкненням необхідно прибрати з частин електроінструменту, що обертаються, всі додаткові ключі і пристосування.** Ключ, залишений в частині електроінструменту, що обертається, може бути причиною серйозних травм.
• **Не докладайте надмірних зусиль. Завжди зберігайте стійке положення і рівновагу.** Це дозволяє краще контролювати електроінструмент у непередбачуваних ситуаціях.
• **Носіть відповідний одяг. Не вдягайте вільний одяг або прикраси. Тримайте волосся, одяг і рукавиці далеко від рухомих деталей.** Вільний одяг, прикраси або довге волосся можуть бути захоплені рухомими частинами електроінструменту, що стане причиною серйозних травм.
• **Якщо в конструкції електроінструменту передбачена можливість для підключення пиловловлюючих і пилозбірних пристроїв, переконайтеся, що вони підключені і правильно використовуються.** Використання таких пристроїв зменшує небезпеки, пов'язані з накопиченням пилу.
• **Завжди будьте уважні, не ігноруйте принципи безпечної роботи з електроінструментом через знання і досвід, отримані внаслідок частого користування електроінструментом.** Необережна дія може негайно призвести до серйозних травм.
• **Увага!** Електроінструмент створює під час роботи електромагнітне поле. За деяких обставин, це поле може чинити негативний вплив на активні або пасивні медичні імплантати. Щоб зменшити ризик заподіяння серйозної шкоди здоров'ю або травми з летальним наслідком, людям з медичними імплантатами, перед початком експлуатації електроінструмента, рекомендується проконсультуватися з лікарем і виробником медичного імплантату.

Використовування і обслуговування електроінструмента

• Люди з недостатніми психофізичними або розумовими здібностями і діти не можуть управляти електроінструментом, якщо людина, яка відповідає за їх безпеку, не контролює їх чи не інструктує щодо використання електроінструменту.
• **Не перевантажуйте електроінструмент. Використовуйте електроінструмент, який відповідає**

вашій цілі використання. Відповідний електроінструмент буде працювати краще і безпечніше з тією продуктивністю, для якої він був спроектований.

• **Не працюйте електроінструментом з несправним вмикачем / вимикачем.** Електроінструмент, ввімкнення / вимкнення якого не може контролюватися, становить небезпеку і повинен бути негайно відремонтований.

• **Перед виконанням будь-яких налаштувань, заміною приладдя або зберіганням електроінструментів - від'єднайте вилку від джерела живлення і / або акумулятор від електроінструменту.** Ці заходи безпеки знижують ризик випадкового запуску електроінструмента.

• **Зберігайте невикористовуванні електроінструменти в недоступному для дітей місці і не дозволяйте особам, які не ознайомились з електроінструментом або цими інструкціями, використовувати електроінструмент.** Електроінструменти небезпечні в руках непідготовлених користувачів.

• **Слідкуйте за станом електроінструменту. Перевіряйте осьове биття і надійність з'єднання рухомих деталей, а також будь-які несправності, які можуть вивести електроінструмент з ладу. Несправний електроінструмент необхідно відремонтувати перед використанням.** Багато нещасних випадків виникають через поганий стан електроінструменту.

• **Ріжучі інструменти повинні знаходитися в чистоті і бути добре заточеними.** Правильно встановлені ріжучі інструменти з гострими ріжучими кромками зменшують можливість заклинювання і полегшують управління електроінструментом.

• **Використовуйте електроінструмент, приладдя, насадки і т.п. відповідно до інструкцій, беручи до уваги умови роботи і виконувані роботи.** Використання електроінструмента для операцій, для яких він не призначений, може призвести до небезпечної ситуації.

• **Підтримуйте рукоятки і поверхні захоплення сухими, чистими і вільними від масла і мастила.** Слизькі рукоятки і поверхні захоплення перешкоджають безпечному поводженню з електроінструментом і управління ним в несподіваних ситуаціях.

• Зверніть увагу, що при роботі з електроінструментом необхідно правильно тримати допоміжну рукоятку; виконання цієї вимоги полегшує управління електроінструментом. Таким чином, правильне утримання електроінструменту може знизити ризик нещасних випадків або травм.

Правила безпеки електромагнітної сумісності

При використанні електроінструменту його можна утримувати лише за рукоятку із ізольованою поверхнею, або за поверхні на корпусі, що мають ізольоване покриття. Контакт з металевим корпусом може становити небезпеку для оператора (електромагнітні хвилі будуть передаватися через провідні середовища, що може призвести до зупинки кардіостимулятора, аритмії, запаморочення, головного болю, втрати пам'яті, безсоння, зниження імунітету та інших небезпек або травм).

Технічне обслуговування

• **Обслуговувати Ваш електроінструмент повинні кваліфіковані фахівці з використанням рекомендованих запасних частин.** Це дає гарантію, що безпека Вашого електроінструменту буде збережена.

• Дотримуйтесь інструкції по змащуванню, а також рекомендації по заміні аксесуарів.

Особливі вказівки з техніки безпеки

• **Під час експлуатації ударних дрилів використовуйте засоби для захисту органів слуху.** Шум може призвести до втрати слуху.

УВАГА: Попередження вище стосується лише ударних дрилів та може не братися до уваги під час використання дрилів інших типів.

• **У разі наявності використовуйте допоміжну рукоятку(-и).** Втрата контролю над приладом може призвести до травми.

• **Тримайте електроінструмент за ізольовані поверхні захвату під час робіт, коли ріжучий механізм може контактувати з прихованою електропроводкою або власним шнуром.** Контакт ріжучого механізму з проводом під напругою може призвести до появи напруги в незахищених металевих частинах електроінструменту та ураження оператора електричним струмом.

Правила техніки безпеки при експлуатації електроінструмента

Застереження: цей електроінструмент призначений лише для сухого свердління.

• Не використовуйте електроінструмент із пошкодженим шнуром живлення. Якщо під час роботи шнур електроінструмента пошкодився, не торкайтеся його; негайно від'єднайте від мережі. Пошкоджений шнур підвищує ризик ураження електричним струмом.

• При використанні електроінструмента на відкритому повітрі необхідно встановити вимикач захисту від струмів короткого замикання (ВЗСКЗ).

• Для визначення місця прокладки прихованої проводки використовуйте відповідний детектор або отримайте необхідну інформацію у місцевої комунальної компанії. Пошкодження електричних проводів призведе до пожежі та ураження електричним струмом. Пошкодження газової труби викличе вибух. Пошкодження водопровідних труб спричинить матеріальні збитки.

• Закріплюйте заготовку затискачем. Незакріплені заготовки можуть спричинити серйозні травми та пошкодження.

• Азбест може спричинити рак, матеріали, що містять азбест, обробляти не слід.

• Завжди під час роботи використовуйте віброгасну додаткову рукоятку та тримайте електроінструмент міцно обома руками. Це необхідно для належного спрацювання захисної муфти.

• Під час роботи звертайте увагу на положення шнура живлення. Не дозволяйте йому обмотуватися навколо ніг чи рук.

• Не працюйте з драбин чи стрем'янок, оскільки віддача, що виникає під час роботи, може спричинити падіння. Під час роботи на висоті використовуйте будівельні ліси, підіймальники тощо.

• Ніколи не видаляйте пил або уламки, поки електроінструмент працює.

• Будьте обережні, куди падає вибурений керн після завершення роботи, щоб він нікого не пошкодив.

• Не використовуйте тупі або пошкоджені алмазні коронки.
• Категорично забороняється модифікувати конструкцію алмазних коронок або використовувати аксесуари, не призначені для цього електроінструменту.
• Під час роботи не натискайте надто сильно на електроінструмент і не нахиляйте його - це може спричинити заклинювання алмазної коронки та перевантаження двигуна.
• Уникайте затискання алмазної коронки в заготовці. Якщо це сталося, не намагайтеся звільнити її за допомогою двигуна електроінструмента. Це може пошкодити електроінструмент.
• Ніколи не намагайтеся вибити алмазні коронки, що застрягли в заготовці, за допомогою молотка чи інших предметів. Це може пошкодити коронку, а металеві уламки можуть травмувати оператора та оточуючих.
• Під час тривалого використання електроінструмента не допускайте його перегріву.
• Електроінструмент можна відкласти лише після повної зупинки алмазної коронки.
• Увага: алмазна коронка після свердління стає дуже гарячою, що може спричинити опіки або матеріальні збитки.

Символи, що використовуються в інструкції

В інструкції використовуються нижченаведені символи, запам'ятайте їх значення. Правильна інтерпретація символів допоможе використовувати електроінструмент правильно і безпечно.

Символ	Значення
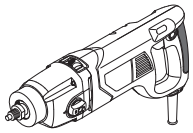	**Алмазний бур із режимом мікроударів** Ділянки, які позначені сірим кольором, м'яка накладка (з ізольованою поверхнею).
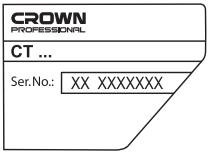	**Наклейка з серійним номером:** CT ... - модель; XX - дата виробництва; XXXXXXX - серійний номер.
	Ознайомтесь з усіма вказівками з техніки безпеки та інструкціями.
	Носіть захисні окуляри.
	Носіть захисні навушники.

Символ	Значення
	Носіть пилозахисну маску.
	Відключайте прилад від мережі перед проведенням монтажних і регулювальних робіт.
	Небезпека пошкодження прихованої електропроводки або магістралей побутових комунікацій.
	Напрямок руху.
	Напрямок обертання.
	Заблоковано.
	Розблоковано.
⧈ / II	Подвійна ізоляція / клас захисту.
	Увага. Важлива інформація.
CE	Знак, який засвідчує, що виріб відповідає основним вимогам директив ЄС та гармонізованим стандартам Європейського Союзу.
	Корисна інформація.
	Носіть захисні рукавиці.
	Плавне регулювання швидкості.
	Не викидайте електроінструмент в побутове сміття.

Призначення електроінструменту

Електроінструмент призначений для свердління або свердління з мікроударами гладких та глибоких отворів за допомогою алмазних коронок.
Свердління можливе в різних будівельних матеріалах (пінобетон, цегла, бетон, залізобетон, камінь тощо). Це дозволяє швидко виконувати різні види робіт: свердління отворів під системи кондиціонування, водопровідні труби та електричні кабелі, свердління отворів під електричні розетки тощо.
Цей електроінструмент можна використовувати зі спеціальними стативами та системами відсмоктування пилу (не входять до комплекту поставки).

Елементи пристрою електроінструменту

1 Шпиндель
2 Перемикач "Свердління / Свердління з мікроударами"
3 Вентиляційні отвори
4 Кнопка ввімкнення / вимкнення гіроскопа
5 Покажчик
6 Кнопка фіксації увімкнення
7 Вимикач увімк. / вимк.
8 Ступінчастий перемикач швидкості
9 Притискний болт *
10 Віброгасна додаткова рукоятка *
11 Перехідник *
12 Беруші *
13 Шестигранний ключ *
14 Гайковий ключ *
15 Кейс для переноски *
16 Шийка редуктора
17 Алмазна коронка *

* Приналежності

Перераховані, а також зображені приналежності, частково не входять у комплект постачання.

Монтаж та регулювання елементів електроінструменту

Перед проведенням усіх процедур електроінструмент обов'язково відключити від мережі.

Не затягуйте дуже сильно кріпильні елементи, щоб не пошкодити їх різьблення.

Монтаж / демонтаж / налаштування деяких елементів аналогічне для усіх моделей електроінструментів, в цьому випадку на малюнку пояснення конкретна модель не вказується.

Віброгасна додаткова рукоятка (див. рис. 1)

Завжди використовуйте віброгасну додаткову рукоятку **10** під час експлуатації. Віброгасну додаткову рукоятку **10** можна розташувати так, як зручно користувачеві.

- Відпустіть притискний болт **9** за допомогою шестигранного ключа **13**, як показано на рисунку 1.1.
- Встановіть віброгасну додаткову рукоятку **10** на шийку редуктора **16** (див. рис. 1.2).
- Поверніть віброгасну додаткову рукоятку **10** у потрібне положення (див. рис. 1.3).
- Затягніть притискний болт **9** (див. рис. 1.1).

Шийка редуктора 16 має діаметр 60 мм, що дозволяє використовувати електроінструмент зі спеціальними стативами для алмазного буріння (не входять до комплекту поставки).

Встановлення / заміна перехідника (див. рис. 2)

- Накрутіть перехідник **11** на шпиндель **1** та затягніть за допомогою двох гайкових ключів **14** (див. рис. 2). Утримуйте шпиндель **1** одним гайковим ключем **14** та затягуйте перехідник **11** іншим.
- Операції з демонтажу виконуйте у зворотному порядку.

Встановлення / заміна алмазної коронки (див. рис. 3)

При тривалому використанні алмазна коронка 17 може стати дуже гарячою. Не торкайтеся її голими руками, одягайте рукавички.

Встановлюйте / замінюйте алмазну коронку **17**, як показано на рисунку 3.

Введення у експлуатацію електроінструмента

Переконаєтеся в тім, що наявна напруга в мережі відповідає даним, зазначеним на приладовому щитку електроінструмента.

Вмикання / вимикання електроінструмента

Короткочасне включення / виключення

Для включення натисніть вмикач / вимикач **7**, для виключення - відпустите.

Включення на тривалий час / виключення

Уключити:
Вмикач / вимикач **7** натисніть і зафіксуйте його положення фіксатором вмикача / вимикача **6**.
Виключити:
Вмикач / вимикач **7** натисніть і відпустіть.

Конструктивні особливості електроінструменту

Перемикач "Свердління / Свердління з мікроударами" (див. рис. 4-5)

Перемикач **2** призначений для вибору наступних режимів роботи електроінструмента:

- **свердління** - використовується на початку буріння для більш точного позиціонування алмазної коронки **17**, а також для свердління в м'якших матеріалах - цегла, пінобетон тощо. Для вмикання цього режиму переведіть перемикач **2** управо до упору (див. рис. 4).
- **свердління з мікроударами** - для швидкого та точного свердління в різних матеріалах. Відмінною особливістю цього режиму є відсутність значних ударних навантажень, які можуть послабити конструкції та викликати тріщини. Для активації цього режиму переведіть перемикач **2** управо до упору (див. рис. 5).

Безступінчате регулювання швидкості

Зміна оборотів від 0 до максимуму, залежить від сили натиснення на вмикач / вимикач **7**. Слабкий натиск відповідає малому числу оборотів, що дозволяє плавно включати електроінструмент.

Ступінчастий перемикач швидкості (див. рис. 4-5)

Застереження: змінюйте діапазон швидкості лише після повної зупинки двигуна.

Перемикач **8** призначений для перемикання діапазону частоти обертання та удару.

- **перша швидкість** - значення обертів на хвилину та діапазону удару можна знайти в таблиці технічних даних. Перша швидкість використовується на початку буріння для більш точного позиціонування алмазної коронки **17**. Для вмикання першої швидкості поверніть перемикач **8** у положення, показане на рисунку 4.
- **друга швидкість** - значення швидкості та діапазону удару можна знайти в таблиці технічних даних. Друга швидкість використовується для швидкого буріння алмазною коронкою. Для вмикання другої швидкості поверніть перемикач **8** у положення, показане на рисунку 5.

Захисна муфта

Захисна муфта призначена для забезпечення безпеки оператора та захисту електроінструмента у разі критичних перевантажень:

- захист оператора від травм - під час роботи, особливо в залізобетоні, алмазна коронка **17** може раптово заклинювати. Це створює сильний реактивний обертальний момент (віддачу), який може вирвати електроінструмент з рук працівника, потенційно спричинивши травму. Коли це відбувається, захисна муфта спрацьовує, миттєво перериваючи передачу обертання на шпиндель, запобігаючи (або значно зменшуючи) віддачу;
- захист двигуна та редуктора - якщо алмазна коронка **17** заклинює, двигун продовжує працювати, що призводить до різкого збільшення навантаження та перегріву. Коли це відбувається, захисна муфта спрацьовує, миттєво перериваючи передачу обертання на шпиндель, запобігаючи пошкодженню внутрішніх механізмів електроінструмента.

Спрацювання захисної муфти проявляється як уповільнення обертання алмазної коронки **17** або навіть повна її зупинка.

Застереження: для належного функціонування захисної муфти ви повинні тримати електроінструмент міцно обома руками.

Гіроскоп

[CT32072DHL]

Під час роботи, особливо з залізобетоном, алмазна коронка **17** може несподівано заклинити. Це створює сильний реактивний момент (віддача), який може вирвати електроінструмент із рук працівника та спричинити травму. Гіроскоп відстежує положення корпусу електроінструмента під час роботи, і якщо той несподівано повертається більше ніж на 30° за 200 мс, електроінструмент миттєво вимикається.

- Натисніть і відпустіть кнопку **4**, щоб увімкнути гіроскоп. Індикатор **5** почне світитися зеленим.
- Натисніть і відпустіть кнопку **4** ще раз, щоб вимкнути гіроскоп. Індикатор **5** вимкнеться.

Захист від перевантаження

[CT32072DHL]

Захист від перевантаження призначений для захисту електроінструмента у разі критичних перевантажень.

- Під час нормальної роботи індикатор **5** світиться зеленим.
- При наближенні до максимальної потужності індикатор **5** починає блимати червоним, і електроінструмент автоматично вимкнеться через 180 секунд.
- При перевантаженні індикатор **5** світиться червоним, і електроінструмент автоматично вимкнеться через 5 секунд.
- Функція захисту від перевантаження залишається активною незалежно від того, увімкнено чи вимкнено гіроскоп.

Рекомендації при роботі електроінструментом

- Позначте майбутні отвори.
- Під час роботи рекомендується використовувати систему видалення пилу, під'єднану до спеціального пилососа (не входить до комплекту поставки).
- Для підвищення точності свердління рекомендується використовувати центрувальні свердла, шаблони для свердління отворів під розетки тощо (не входять до комплекту поставки).
- Встановіть віброгасну додаткову рукоятку **10** та алмазну коронку **17**, як описано вище.
- Увімкніть електроінструмент.
- Почніть свердління на низьких обертах та без удару (див. рис. 4). Плавно рухайте електроінструмент уперед. Для більш точного заведення алмазної коронки **17** можна трохи нахилити електроінструмент так, щоб спочатку зачепився край

алмазної коронки **17**, а потім вирівняти електроінструмент. Поступово збільшуйте швидкість і продовжуйте свердління з рівним, але не надмірним, тиском.

• Коли алмазна коронка **17** заглибиться в поверхню приблизно на 5-10 мм, вимкніть електроінструмент. Зачекайте, поки алмазна коронка **17** повністю зупиниться, а потім перейдіть у режим свердління з мікроударами та другу швидкість (див. рис. 5).

• Увімкніть електроінструмент і продовжуйте свердління.

• Під час свердління робіть невеликі рухи електроінструментом вперед-назад; це допоможе ефективніше видаляти пил із зони свердління (див. рис. 6.1).

• Для зменшення навантаження на двигун та на алмазну коронку **17**, а також для підвищення швидкості свердління, робіть невеликі обертальні рухи електроінструментом з відхиленням від осі свердління (див. рис. 6.2).

• Зменшіть швидкість, завершуючи свердління. Після того, як отвір просвердлений, зменшіть швидкість і повільно вийміть алмазну коронку **17** з отвору.

• Вимкніть електроінструмент. Пам'ятайте, алмазна коронка **17** сильно нагрівається під час роботи.

• Будьте обережні, куди випадає керн (стрижень матеріалу) після завершення свердління, щоб уникнути травмування когось.

• Якщо керн залишився в отворі, видаліть його за допомогою зубила, яке необхідно загнати в проріз, а потім вийміть зламаний керн з отвору.

Обслуговування / профілактика електроінструмента

Перед проведенням усіх процедур електроінструмент обов'язково відключити від мережі.

Чищення електроінструменту

Обов'язковою умовою для довгострокової і безпечної експлуатації електроінструменту є вміст його в чистоті. Регулярно продувайте електроінструмент стислим повітрям через вентиляційні отвори **3**.

Післяпродажне обслуговування

Відповіді на питання щодо ремонту та обслуговування вашого продукту Ви можете отримати в сервісних центрах. Інформацію про сервісні центри, схеми запчастин та інформацію по запчастинах Ви можете знайти за адресою: **www.crowntools.com**.

Транспортування електроінструменту

• Не допускайте падіння упаковки, а також будь-якого механічного впливу на неї транспортуванні.

• При завантаженні / розвантаженні не використовуйте навантажувальну техніку що працює за принципом затиску упаковки.

Захист навколишнього середовища

Переробка сировини замість утилізації відходів.

Електроінструмент, додаткові приналежності й упакування варто екологічно чисто утилізувати.

В інтересах чистосортної рециркуляції відходів деталі із синтетичних матеріалів відповідно позначені. Дійсний посібник з експлуатації надрукований на папері, виготовленої з вторсировини без застосування хлору.

Обмовляється можливість внесення змін.

Elektrinio instrumento techniniai duomenys

Deimantinis grąžtas su mikrositrenkimo režimu		CT32072DH	CT32072DHL
Elektros įrankio kodas	**[220-230 V ~50/60 Hz]**	**žr. 9 puslapį**	
Nominalioji galia	**[W]**	1400	1400
Imamoji galia	**[W]**	780	780
Srovės stiprumas esant įtampai	**220-230 V [A]**	4.9	4.9
Sūkių skaičius tuščiąja eiga (pirmoji pavara / antroji pavara)	**[min^{-1}]**	0-900 / 0-2200	0-900 / 0-2200
Smūgių sparta (pirmoji pavara / antroji pavara)	**[min^{-1}]**	0-14400 / 0-35200	0-14400 / 0-35200
Gręžimo Ø:			
- plyta, putbetonis	**[mm] [coliai]**	132 5-13/64"	132 5-13/64"
- lengvasis betonas (iki M250)	**[mm] [coliai]**	102 4-1/64"	102 4-1/64"
- betonas (virš M250)	**[mm] [coliai]**	82 3-15/64"	82 3-15/64"
Pavarų dėžės kaklas Ø	**[mm] [coliai]**	60 2-23/64"	60 2-23/64"
Suklio sriegis		M18x2,5	M18x2,5
Svoris	**[kg] [svarai]**	3,5 7.71	3,5 7.71
Saugumo klasė		⧈ / II	⧈ / II
Akustinis spaudimas	**[dB(A)]**	93	93
Akustinė galia	**[dB(A)]**	103	103
Apsunkinimas vibracijomis	**[m/s^2]**	12,7	12,7

Informacija triukšmu

Jei akustinis spaudimas yra didenis nei 85 dB(A), visada naudok apsaugos priemones klausai.

CE Atitikties deklaracija

Atsakingai pareiškiame, kad skyriuje "Elektrinio instrumento techniniai duomenys" aprašytas gaminys atitinka privalomus Direktyvų 2006/42/EC reikalavimus ir jų pakeitimus bei šiuos standartus:
EN 62841-1:2015+A11,
EN 62841-2-1:2018+A11+A1+A12,
EN IEC 55014-1:2021,
EN IEC 55014-2:2021,
EN IEC 61000-3-2:2019+A1:2021+A2:2024,
EN 61000-3-3:2013+A1+A2.

Sertifikavimo vadybininkas — Wu Cunzhen

Merit Link International AG
Stabio, Šveicarija, 15.01.2026

ĮSPĖJIMAS - Kad sumažėtų sužalojimų pavojus, naudotojas privalo perskaityti naudojimo instrukciją!

Bendrosios saugos taisyklės

ĮSPĖJIMAS! Perskaitykite visus su šiuo elektriniu įrankiu pateikiamus įspėjimus, nurodymus, paveikslėlius ir specifikacijas. Nesilaikant nurodymų ir įspėjimų kyla elektros smūgio, gaisro ir (arba) sunkių sužalojimų pavojus.

Visus įspėjimus ir nurodymus išsaugokite ateičiai. Įspėjimuose vartojamas terminas "elektrinis įrankis" reiškia mūsų pagamintą elektra (su laidu) arba iš akumuliatoriaus (be laido) maitinamą elektrinį įrankį.

Darbo vietos sauga

- **Darbo vieta turi būti švari ir gerai apšviesta.** Netvarkingos ar tamsios vietos kelia nelaimingų atsitikimų pavojų.
- **Nenaudokite elektrinių įrankių sprogioje aplinkoje, pvz. tokioje, kur yra degių skysčių, dujų ar dulkių.** Elektriniai įrankiai sukelia kibirkštis, galinčias uždegti dulkes ar garus.
- **Naudojant elektrinį įrankį, šalia negali būti pašalinių asmenų ir vaikų.** Dėl blaškymo galite prarasti kontrolę.

Elektros sauga

- **Elektrinio įrankio kištukas turi atitikti kištukinį lizdą. Niekuomet nekeiskite kištuko. Įžemintiems elektriniams įrankiams prijungti nenaudokite jokių adapterių.** Originalūs kištukai ir jiems tinkantys kištukiniai lizdai sumažina elektros smūgio pavojų.
- **Kūnu nesilieskite prie įžemintų paviršių, pvz., vamzdžių, radiatorių, viryklių ir šaldytuvų.** Jei jūsų kūnas įžemintas, kyla didesnė elektros smūgio rizika.
- **Elektriniams įrankiams kenkia lietus ir drėgmė.** Į elektrinį įrankį patekęs vanduo didina elektros smūgio riziką.
- **Saugokite laidą. Elektrinio įrankio niekuomet neneškite, netempkite ir neatjunkite nuo maitinimo šaltinio suėmę už laido. Saugokite laidą nuo karščio, alyvos, aštrių kampų ar judančių dalių.** Pažeisti ar susipynę laidai didina elektros smūgio pavojų.
- **Jei su elektriniu įrankiu dirbate lauke, naudokite lauko aplinkai tinkamą ilgintuvą.** Naudojant lauko aplinkai tinkamą laidą sumažėja elektros smūgio rizika.
- **Jei negalima išvengti elektrinio įrankio naudojimo drėgnoje vietoje, naudokite maitinimo šaltinį, apsaugotą likutinės srovės įrenginiu (RCD).** Naudojant RCD sumažėja elektros smūgio rizika. PASTABA! Terminas "likutinės srovės įrenginys" (RCD) gali būti keičiamas terminu "elektros grandinės atjungiklis" (GFCI) arba "automatinis jungiklis" (ELCB).
- **Įspėjimas!** Niekuomet nelieskite pavarų dėžės, skydo ir kt. metalinių paviršių, nes liesdami juos galite sutrikdyti elektromagnetinę bangą, o tai gali sukelti nelaimingą atsitikimą ar sužalojimą.

Asmens sauga

- **Naudodami elektrinį įrankį išlikite budrūs, stebėkite, ką darote, ir vadovaukitės sveiku protu. Nenaudokite elektrinio įrankio, jei esate pavargę, paveikti vaistų, alkoholio ar narkotinių medžiagų.** Net vos akimirkai praradus koncentraciją naudojant elektrinį įrankį galima sunkiai susižaloti.
- **Naudokite asmenines apsaugos priemones. Visuomet naudokite akių apsaugą.** Esant atitinkamoms sąlygoms naudojamos apsaugos priemonės, pvz., veido kaukė, batai neslidžiais padais, šalmas ar klausos apsauga sumažina sužalojimų pavojų.
- **Apsaugokite nuo netyčinio įjungimo. Prieš prijungdami elektrinį įrankį prie maitinimo šaltinio ir (arba) akumuliatoriaus, taip pat prieš įrankį paimdami ar nešdami visuomet patikrinkite, ar jungiklis yra išjungtoje padėtyje.** Jei nešite elektrinį įrankį pirštą uždėję ant jungiklio arba jungsite prie maitinimo šaltinio elektrinį įrankį su įjungtu jungikliu, gali kilti nelaimingas atsitikimas.
- **Prieš įjungdami elektrinį įrankį išimkite reguliavimo raktą ar veržliaraktį.** Palikus prie besisukančių elektrinio įrankio dalių prijungtą raktą ar veržliaraktį, kyla pavojus susižaloti.
- **Netieskite rankos su įrankiu per toli. Visuomet išlaikykite tinkamą kūno atramą ir pusiausvyrą.** Tada galėsite lengviau suvaldyti elektrinį įrankį netikėtose situacijose.
- **Tinkamai apsirenkite. Nedėvėkite laisvų drabužių ar papuošalų. Saugokite plaukus, drabužius ir pirštines nuo judančių dalių.** Judančios dalys gali įtraukti laisvus drabužius, papuošalus ar ilgus plaukus.
- **Jei įrenginiuose yra dulkių išsiurbimo ir surinkimo įrangos jungtis, tinkamai ją prijunkite ir naudokite.** Išsiurbdami dulkes galite sumažinti pavojų sveikatai.
- **Net jei įrankius naudojate dažnai ir daug apie juos žinote, vis tiek negalima ignoruoti saugaus darbo su įrankiais principų.** Neatidus veiksmas per sekundės dalį gali sukelti sunkų sužalojimą.
- **Įspėjimas!** Elektriniai įrankiai dirbant gali sukurti elektromagnetinį lauką. Šis laukas kai kuriomis aplinkybėmis gali trikdyti pasyvių ar aktyvių medicininių implantų veikimą. Norint sumažinti sunkių ar net mirtinų sužalojimų pavojų rekomenduojame asmenims, kurie turi medicininius implantus, prieš naudojant elektrinį įrankį pasitarti su savo gydytoju ir medicininio implanto gamintoju.

Elektrinių įrankių naudojimas ir priežiūra

- Asmenys, turintys ribotus psichofizinius ar protinius gebėjimus, ir vaikai negali naudoti elektrinio įrankio, nebent asmuo, atsakingas už jų saugą, juos prižiūri arba nurodė, kaip tuo įrankiu naudotis.
- **Dirbdami su elektriniu įrankiu nevartokite jėgos. Naudokite savo darbui tinkantį elektrinį įrankį.** Tinkamas elektrinis įrankis leis gerai ir saugiai atlikti darbą tokiu greičiu, kuriam jis sukurtas.
- **Jei elektrinis įrankis jungikliu neįsijungia ir neišsijungia, jo nenaudokite.** Elektrinis įrankis, kurio negalima valdyti jungikliu, yra pavojingas ir turi būti taisomas.
- **Prieš reguliuodami, keisdami priedus ar sandėliuodami elektrinį įrankį visuomet atjunkite maitinimo laido kištuką ir (arba) akumuliatorių.** Ši apsaugos priemonė sumažina elektrinio įrankio netyčinio įjungimo riziką.
- **Nenaudojamą elektrinį įrankį padėkite vaikams nepasiekiamoje vietoje, neleiskite juo naudotis asmenims, kurie nėra susipažinę su elektriniais įrankiais ar šia instrukcija.** Neišmokytų asmenų rankose elektriniai įrankiai kelia pavojų.
- **Tinkamai prižiūrėkite elektrinius įrankius. Patikrinkite, ar gerai sulygiuotos ir sujungtos judančios dalys, ar niekas nesulūžę, ar nėra kitų sąlygų, galinčių paveikti elektrinio įrankio veikimo kokybę. Jei elektrinis įrankis pažeistas, prieš naudodami jį sutaisykite.** Daugelis nelaimingų atsitikimų nutinka dėl prastos elektrinių įrankių priežiūros.
- **Pjovimo įrankiai turi būti aštrūs ir švarūs.** Tinkamai prižiūrimi pjovimo įrankiai su aštriais ašmenimis mažiau stringa ir yra lengviau valdomi.
- **Elektrinį įrankį, priedus, galvutes ir t. t. naudokite pagal šias instrukcijas, atsižvelgdami į darbo sąlygas ir atliekamo darbo pobūdį.** Naudojant elektrinį įrankį kitais tikslais, ne tais, kuriems jis skirtas, gali kilti pavojus.

• **Rankenos ir suėmimo paviršiai turi būti sausi, švarūs, nealyvuoti ir neriebaluoti.** Slidžios rankenos ar suėmimo paviršiai trukdo saugiai laikyti ir valdyti įrankį netikėtose situacijose.
• Atkreipkite dėmesį, kad naudojant elektrinį įrankį reikia tinkamai jį laikyti už pagalbinės rankenos, nes tai palengvina valdymą. Tinkamas suėmimas gali sumažinti nelaimingų atsitikimų ar sužalojimų pavojų.

Elektromagnetinio suderinamumo sauga

Kai naudojamas elektrinis įrankis, jį galima laikyti tik už izoliuotos rankenos arba izoliuoto laikymo paviršiaus. Kontaktas su metaliniu korpusu gali sukelti pavojų operatoriui (elektromagnetinių trikdžių signalas bus perduodamas laidžiomis terpėmis, o tai gali sukelti širdies stimuliatoriaus sustojimą, aritmiją, galvos svaigimą, galvos skausmą, hipomneziją, nemigą, imuniteto silpnėjimą ir kitus pavojus ar sužalojimus).

Priežiūra

• **Savo elektrinio įrankio priežiūrą patikėkite tik kvalifikuotam meistrui, remontui naudokite tik originalui identiškas atsargines dalis.** Taip užtikrinsite elektrinio įrankio saugą.
• Žr. nurodymus dėl tepimo ir priedų keitimo.

Specialieji saugos įspėjimai

• **Dirbdami su perforatoriumi naudokite klausos apsaugą.** Didelis triukšmas gali pakenkti klausai.
PASTABA: pirmiau pateiktas įspėjimas taikomas tik perforatoriams, jo galima nepaisyti, jei naudojamas paprastas grąžtas.
• **Jei su įrankiu pateikta(-os) papildoma(-os) rankena(-os), naudokite ją(jas).** Praradus kontrolę kyla pavojus susižaloti.
• **Tais atvejais, kai pjaudami galite kliudyti paslėptus laidus ar įrankio laidą, elektrinį įrankį laikykite už izoliuoto suėmimo paviršiaus.** Perpjovus laidą, kuriuo teka elektros srovė, srovė gali pradėti tekėti per metalines elektrinio įrankio dalis ir sukelti elektros smūgį operatoriui.

Darbo su elektriniu įrankiu saugos nurodymai

Dėmesio: Šis elektrinis įrankis skirtas naudoti tik sausam gręžimui.

• Nenaudokite elektrinio įrankio, kurio laidas pažeistas. Jeigu elektrinio įrankio laidai pažeidžiami darbo metu, jų nelieskite; nedelsdami atjunkite iš tinklo. Pažeistas laidas padidina elektros smūgio riziką.
• Naudodami elektrinį įrankį lauke, būtinai sumontuokite trumpojo jungimo srovės apsaugos jungiklį (TASJ).
• Norėdami nustatyti paslėptą laidų eigą, naudokite tinkamą detektorių arba gauti reikiamą informaciją iš vietinės energetikos įmonės. Elektrinių laidų pažeidimas gali sukelti gaisrą ir elektros smūgį. Dujų vamzdžio pažeidimas sukels sprogimą. Vandens vamzdžių pažeidimas gali sukelti nuosavybės žalą.
• Įsitvirtinkite darbinį detalę spaustuku. Neužtikrintos darbinės detalės gali sukelti sunkias traumas ir žalą.
• Asbestas gali sukelti vėžį, medžiagų, kuriose yra asbesto, apdirbti negalima.
• Visada dirbdami naudokite vibracijas slopinantį papildomą rankeną ir tvirtai laikykite elektrinį įrankį abiem rankomis. Tai būtina, kad apsauginė sankaba veiktų tinkamai.
• Dirbdami atkreipkite dėmesį į maitinimo laido padėtį. Neleiskite, kad jis apsivytų aplink jūsų kojas ar rankas.
• Nedirbkite nuo kopėčių arba atsilošimo laiptelių, nes darbo metu atsirandantis atatranka gali sukelti kritimą. Dirbdami aukštyje, naudokite pastolius, keltuvus ir pan.
• Niekuomet nepašalinkite dulkių ar šiukšlių, kol elektrinis įrankis veikia.
• Būkite atsargūs, kur krenta išgręžtas šerdis darbo pabaigoje, kad ji nieko nesužalotų.
• Nenaudokite nubliusių ar pažeistų deimantinių šerdinių grąžtų.
• Griežtai draudžiama modifikuoti deimantinių šerdinių grąžtų konstrukciją ar naudoti įrangą, kuri nėra skirta šiam elektriniam įrankiui.
• Dirbdami per stipriai nespauskite elektrinio įrankio ir jo nepakreipkite - tai gali sukelti deimantinio šerdinio grąžto užstrigimą ir variklio perkrovą.
• Venkite, kad deimantinis šerdis grąžtas įstrigtų darbinėje detalėje. Jei tai atsitiks, nebandykite jį išlaisvinti naudodami elektrinio įrankio variklį. Tai gali pažeisti elektrinį įrankį.
• Niekuomet nebandykite išlaisvinti įstrigusių deimantinių šerdinių grąžtų darbinėje detalėje naudodami plaktuką ar kitus daiktus. Tai gali pažeisti šerdinį grąžtą, o metalo skeveldros gali sužeisti operatorių ir aplinkinius.
• Naudodami elektrinį įrankį ilgą laiką, neleiskite jam perkaitinti.
• Elektrinį įrankį galima padėti tik po to, kai deimantinis šerdis grąžtas visiškai sustos.
• Dėmesio: deimantinis šerdis grąžtas po gręžimo tampa labai karštas, tai gali sukelti nudegimus arba nuosavybės žalą.

Šioje instrukcijoje naudojami simboliai

Toliau pateikti simboliai naudojami naudotojo instrukcijoje, įsiminkite jų reikšmes. Suprasdami, ką reiškia simboliai, galite tinkamai ir saugiai naudotis elektriniu įrankiu.

Simbolis	Reikšmė
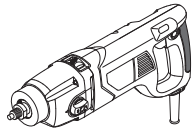	**Deimantinis grąžtas su mikrositrenkimo režimu** Pilkai pažymėtos dalys - minkšta rankena (su izoliuotu paviršiumi).
	Elektrinis gręžtuvas-perforatorius: CT ... - modelis; XX - pagaminimo data; XXXXXXX - serijos numeris.

Simbolis	Reikšmė
	Perskaitykite visas saugos taisykles ir instrukcijas.
	Dėvėkite apsauginius akinius.
	Dėvėkite apsaugines ausines.
	Dėvėkite nuo dulkių saugančią puskaukę.
	Prieš montuodami arba reguliuodami atjunkite elektrinį įrankį nuo maitinimo tinklo.
	Paslėptų laidų arba buitinių aptarnavimo linijų pažeidimo pavojus.
	Judėjimo kryptis.
	Sukimosi kryptis.
	Užrakinta.
	Atrakinta.
⧈ / II	Dvigubos izoliacijos / apsaugos klasė.
	Dėmesio. Svarbu.
CE	Ženklas, patvirtinantis, kad gaminys atitinka pagrindinius ES direktyvų ir suderintų ES standartų reikalavimus.
	Naudinga informacija.
	Dėvėkite apsaugines pirštines.

Simbolis	Reikšmė
	Bepakopis greičio valdymas.
	Neišmeskite elektrinio įrankio į buitinių atliekų konteinerį.

Elektros įrankio paskirtis

Elektrinis įrankis sukurtas lygių ir gilių skylučių gręžimui arba gręžimui su mikrositrenkimu, naudojant deimantinius šerdinius grąžtus.
Gręžti galima įvairiose statybinėse medžiagose (putbetonis, plyta, betonas, gelžbetonis, akmuo ir kt.). Tai leidžia greitai atlikti įvairius darbus: išgręžti skyles oro kondicionavimo sistemoms, vandens vamzdžiams ir elektros kabeliams, išgręžti skyles elektros lizdams ir kt.
Šis elektrinis įrankis gali būti naudojamas su specialiais stovais ir dulkių šalinimo sistemomis (neįeina į pristatymo komplektą).

Elektros prietaiso dalys

1 Špagatas
2 Jungiklis "Gręžimas / Gręžimas su mikrositrenkimu"
3 Ventiliacijos angos
4 Svirties įjungimo / išjungimo mygtukas
5 Indikatorius
6 Fiksavimo mygtukas
7 Įjungimo / išjungimo jungiklis
8 Pakopinis greičio perjungiklis
9 Suspaudimo veržlė *
10 Vibracijas slopinanti papildoma rankena *
11 Adapteris *
12 Auskištukai *
13 Šešiakampis raktas *
14 Veržliarakčiai *
15 Nešiojimo dėklas *
16 Pavarų dėžės kaklas
17 Deimantinis šerdis grąžtas *

* Priklausiniai

Dalis vardijamų ir pavaizduotų priklausinių neįeina į siuntos komplektą.

Elektros įrankio elementų tvirtinimas ir reguliavimas

Prieš pradėdami bet kokias elektros prietaiso apžiūros procedūras, būtinai jį išjunkite iš maitinimo lizdo.

Stipriai neveržkite tvirtinimo elementų, kad nepažeistumėte jų sriegio.

Kai kurių elementų uždėjimo / nuėmimo / paruošimo procedūros yra vienodos visiems elektros prietaiso modeliams, todėl šiuo atveju konkretūs modeliai paveikslėliuose nenurodyti.

Vibracijas slopinanti papildoma rankena (žr. 1 pav.)

Visada naudokite vibracijas slopinantį papildomą rankeną **10** dirbant. Vibracijas slopinanti papildoma rankena **10** gali būti padėta taip, kaip vartotojui patogiau.

- Atlaisvinkite suspaudimo veržlę **9** naudodami šešiakampį raktą **13**, kaip parodyta 1.1 paveiksle.
- Sumontuokite vibracijas slopinantį papildomą rankeną **10** ant pavarų dėžės kaklo **16** (žr. 1.2 pav.).
- Pasukite vibracijas slopinantį papildomą rankeną **10** į norimą padėtį (žr. 1.3 pav.).
- Užveržkite suspaudimo veržlę **9** (žr. 1.1 pav.).

Pavarų dėžės kaklas 16 yra 60 mm skersmens, tai leidžia naudoti elektrinį įrankį su specialiais stovais deimantiniam gręžimui (neįeina į pristatymo komplektą).

Adapterio montavimas / keitimas (žr. 2 pav.)

- Užsukite adapterį **11** ant špagato **1** ir užveržkite naudodami du veržliarakčius **14** (žr. 2 pav.). Laikykite špagtą **1** vienu veržliarakčiu **14** ir užsukite adapterį **11** kitu.
- Išardymo veiksmus atlikite atvirkštine tvarka.

Deimantinio šerdinio grąžto montavimas / keitimas (žr. 3 pav.)

Naudojant ilgą laiką, deimantinis šerdis grąžtas 17 gali tapti labai karštas. Nelieskite jo plikomis rankomis, dėvėkite pirštines.

Sumontuokite / pakeiskite deimantinį šerdinį grąžtą **17**, kaip parodyta 3 paveiksle.

Elektros įrankio naudojimas

Visuomet užtikrinkite tinkamą elektros tiekimo įtampą: įtampa turi atitikti parametrus nurodytus elektros prietaiso identifikacinėje lentelėje.

Elektros įrankio įjungimas / išjungimas

Įjungimas trumpam / išjungimas

Norėdami įjungti, paspauskite įjungiklį / išjungiklį **7**, norėdami išjungti - atleiskite.

Įjungimas ilgam laikui / išjungimas

Įjungti:
Paspauskite įjungiklį / išjungiklį **7** ir užfiksuokite jo padėtį įjungiklio / išjungiklio fiksatoriumi **6**.
Išjungti:
Paspauskite ir atleiskite įjungiklį / išjungiklį **7**.

Elektrinio įrankio konstrukcijos ypatumai

Jungiklis "Gręžimas / Gręžimas su mikrositrenkimu" (žr. 4-5 pav.)

Jungiklis **2** skirtas įjungti šiuos elektrinio įrankio darbo režimus:

- **gręžimas** - naudojamas gręžimo pradžioje, siekiant tikslesnės deimantinio šerdinio grąžto **17** padėties, taip pat gręžiant minkštesnėse medžiagose - plytoje, putbetonyje ir kt. Norėdami įjungti šį darbo režimą, perstumkite jungiklį **2** į dešinę iki sustojo (žr. 4 pav.).
- **gręžimas su mikrositrenkimu** - greitam ir tiksliajam gręžimui įvairiose medžiagose. Šiam darbo režimui būdinga tai, kad nėra didelių smūginių apkrovų, kurios gali susilpninti konstrukcijas ir sukelti įtrūkimus. Norėdami įjungti šį režimą, perstumkite jungiklį **2** iki galo į kairę (žr. 5 pav.).

Nepakopinis greičio reguliavimas

Greitis valdomas nuo 0 iki didžiausio, priklausomai nuo įjungimo / išjungimo mygtuko **7** paspaudimo jėgos. Spaudžiant apsisukimų skaičius bus nedidelis, todėl elektrinis įrenginys įsijungs sklandžiai.

Pakopinis greičio perjungiklis (žr. 4-5 pav.)

Dėmesio: keiskite greičio diapazoną tik po to, kai variklis visiškai sustos.

Jungiklis **8** skirtas sukimosi greičio ir smūgių dažnio diapazonui perjungti.

- **pirmasis greitis** - apsukų per minutę ir smūgių diapazono reikšmes galima rasti techninių duomenų lentelėje. Pirmasis greitis naudojamas gręžimo pradžioje, siekiant tikslesnės deimantinio šerdinio grąžto **17** padėties. Norėdami įjungti pirmąjį greitį, pasukite jungiklį **8** į padėtį, parodytą 4 paveiksle.
- **antrasis greitis** - greičio ir smūgių diapazoną galima rasti techninių duomenų lentelėje. Antrasis greitis naudojamas greitam gręžimui deimantiniu šerdiniu grąžtu. Norėdami įjungti antrąjį greitį, pasukite jungiklį **8** į padėtį, parodytą 5 paveiksle.

Apsauginė sankaba

Apsauginė sankaba skirta užtikrinti operatoriaus saugumą ir apsaugoti elektrinį įrankį kritinių perkrovų atveju:

- operatoriaus apsauga nuo sužalojimų - dirbant, ypač gelžbetonyje, deimantinis šerdis grąžtas **17** gali staiga užstrigti. Tai sukuria stiprų reaktyvinį sukimo momentą (atatranką), kuris gali išplėšti elektrinį įrankį iš darbuotojo rankų, galimai sužalojant. Kai tai įvyksta, apsauginė sankaba įsijungia, akimirksniu nutraukdama sukimosi perdavimą į špagtą, užkertant kelią (arba žymiai sumažinant) atatrankai;
- variklio ir pavarų dėžės apsauga - jeigu deimantinis šerdis grąžtas **17** užstringa, variklis ir toliau veikia, dėl ko staigiai padidėja apkrova ir įvyksta perkaitimas. Kai tai įvyksta, apsauginė sankaba įsi-

jungia, akimirksniu nutraukdama sukimosi perdavimą į špagtą, neleisdama pažeisti elektrinio įrankio vidinių mechanizmų.
Apsauginės sankabos įsijungimas pasireiškia kaip deimantinio šerdinio grąžto **17** sukimosi sulėtėjimas, ar net visiškas sustojimas.

Dėmesio: kad apsauginė sankaba veiktų tinkamai, turite tvirtai laikyti elektrinį įrankį abiem rankomis.

Svirties stabilizatorius

[CT32072DHL]

Dirbant, ypač su gelžbetoniu, deimantinis grėžtuvas **17** gali staiga užstrigti. Dėl to atsiranda stiprus atoveikis, galintis išplėšti elektrinį įrankį iš darbuotojo rankų ir sukelti sužalojimus. Svirties stabilizatorius stebi elektrinio įrankio korpuso padėtį eksploatacijos metu ir jei jis staiga pasisuka daugiau nei 30° per 200 ms, elektrinis įrankis tuoj pat išsijungia.

- Paspauskite ir atleiskite mygtuką **4**, kad įjungtumėte svirties stabilizatorių. Indikatorius **5** užsidegs žaliai.
- Dar kartą paspauskite ir atleiskite mygtuką **4**, kad išjungtumėte svirties stabilizatorių. Indikatorius **5** išsijungs.

Perkrovos apsauga

[CT32072DHL]

Perkrovos apsauga skirta apsaugoti elektrinį įrankį esant kritinėms perkrovoms.

- Normalaus darbo metu indikatorius **5** dega žaliai.
- Prieinant maksimaliai galiai, indikatorius **5** pradeda raudonai mirksėti, o elektrinis įrankis automatiškai išsijungs po 180 sekundžių.
- Esant perkrovai, indikatorius **5** dega raudonai, o elektrinis įrankis automatiškai išsijungs po 5 sekundžių.
- Perkrovos apsaugos funkcija lieka aktyvi nepriklausomai nuo to, ar svirties stabilizatorius įjungtas, ar išjungtas.

Darbo elektros įrankiu rekomendacijos

- Pažymėkite būsimas skyles.
- Dirbant rekomenduojama naudoti dulkių šalinimo sistemą, prijungtą prie specialaus dulkių siurblys (neįeina į pristatymo komplektą).
- Siekiant pagerinti gręžimo tikslumą, rekomenduojama naudoti centravimo grąžtus, šablonus lizdų skylėms išgręžti ir kt. (neįeina į pristatymo komplektą).
- Sumontuokite vibracijas slopinantį papildomą rankeną **10** ir deimantinį šerdinį grąžtą **17**, kaip aprašyta aukščiau.
- Įjunkite elektrinį įrankį.
- Pradėkite gręžti esant mažam greičiui ir be smūgių (žr. 4 pav.). Judinkite elektrinį įrankį sklandžiai į priekį. Siekiant tikslesnio deimantinio šerdinio grąžto **17** įleidimo, galite šiek tiek pakreipti elektrinį įrankį, kad pirmiausia užsikabintų deimantinio šerdinio grąžto **17** kraštas, tada išlyginkite elektrinį įrankį. Palaipsniui didinkite greitį ir tęskite gręžimą vienodu, bet ne per dideliu, spaudimu.
- Kai deimantinis šerdis grąžtas **17** įsiskverbia į paviršių maždaug 5-10 mm, išjunkite elektrinį įrankį. Palaukite, kol deimantinis šerdis grąžtas **17** visiškai sustos, tada perjunkite į mikrositrenkimo gręžimo režimą ir antrąjį greitį (žr. 5 pav.).
- Įjunkite elektrinį įrankį ir tęskite gręžimą.
- Gręždami atlikite nedidelius pirmyn-atgal judesius elektriniu įrankiu; tai padės efektyviau pašalinti dulkes iš gręžimo zonos (žr. 6.1 pav.).
- Siekiant sumažinti apkrovą varikliui ir deimantiniam šerdiniam grąžtui **17**, bei padidinti gręžimo greitį, atlikite nedidelius sukamuosius judesius elektriniu įrankiu, nukrypdami nuo gręžimo ašies (žr. 6.2 pav.).
- Sumažinkite greitį baigiant gręžti. Išgręžę skylę, sumažinkite greitį ir lėtai ištraukite deimantinį šerdinį grąžtą **17** iš skylės.
- Išjunkite elektrinį įrankį. Atminkite, kad deimantinis šerdis grąžtas **17** darbo metu labai įkaista.
- Būkite atsargūs, kur šerdis (medžiagos šerdies liekanos) iškrenta gręžimo pabaigoje, kad niekas nesužalotų.
- Jei šerdis liko skylėje, pašalinkite ją naudodami kaltą, kurį reikia įkalti į plyšį, tada išimkite išlaužtą šerdį iš skylės.

Elektros įrankio techninė priežiūra / profilaktika

Prieš pradėdami bet kokias elektros prietaiso apžiūros procedūras, būtinai jį išjunkite iš maitinimo lizdo.

Elektrinio įrankio valymas

Kad elektrinis įrankis tarnautų ilgai ir saugiai, būtina laikyti jį švarų. Per vėdinimo angas **3** reguliariai prapūskite elektrinį įrankį suslėgtu oru.

Garantinio aptarnavimo ir taikymo tarnyba

Mūsų garantinio aptarnavimo tarnyba atsakys į jūsų klausimus dėl gaminio techninės priežiūros ir taisymo bei atsarginių dalių. Informaciją apie aptarnavimo centrus, detalių schemas ir atsargines dalis taip pat galima rasti apsilankius svetainėje šiuo adresu: **www.crowntools.com**.

Elektrinių įrankių transportavimas

- Transportavimo metu negali būti jokio mechaninio poveikio pakuotei.
- Iškraunant ir pakraunant neleidžiama naudoti jokios technikos, kuri galėtų pakuotę suspausti.

Aplinkos apsauga

Perdirbk žaliavas užuot norėdamas jas išmesti.

Elektros prietaisas, priedai ir pakuotė turi būti pagaminti iš perdirbamų medžiagų.
Plastiko elementai yra pažymėti pagal pakartotino panaudojimo kategorijas.
Šios instrukcijos yra išspausdintos ant antrą kartą perdirbto popieriaus, pagaminto nenaudojant chloro.

Svarstoma dėl pakeitimų pridėjimo.

Қозғалтқыш құралдың сипаттамалары

Микро-үркеу режимі бар алмазды бұрғы		CT32072DH	CT32072DHL
Қозғалтқыш құралдың коды	[220-230 В ~50/60 Гц]	9-бетті қараңыз	
Номиналды қуаты	[Вт]	1400	1400
Қажетті қуат	[Вт]	780	780
Электр тогы кернеуі	220-230 В [А]	4.9	4.9
Бос жүріс жылдамдығы (төменгі беріліс / екінші беріліс)	[мин$^{-1}$]	0-900 / 0-2200	0-900 / 0-2200
Соққы жылдамдығы (төменгі беріліс / екінші беріліс)	[мин$^{-1}$]	0-14400 / 0-35200	0-14400 / 0-35200
Бұрғылау күші:			
- кірпіш, көбіктенген бетон	[мм] [дюйм]	132 5-13/64"	132 5-13/64"
- жеңіл бетон (M250 дейін)	[мм] [дюйм]	102 4-1/64"	102 4-1/64"
- бетон (M250 жоғары)	[мм] [дюйм]	82 3-15/64"	82 3-15/64"
Беріліс құбырының мойны Ø	[мм] [дюйм]	60 2-23/64"	60 2-23/64"
Шпиндельдің ирек оймасы		M18x2,5	M18x2,5
Салмағы	[кг] [фунт]	3,5 7.71	3,5 7.71
Қауіпсіздік класы		⧈ / II	⧈ / II
Дыбыс қысымы	[дБ(А)]	93	93
Акустикалық қуші	[дБ(А)]	103	103
Өлшенетін тербеліс	[м/с^2]	12,7	12,7

Шу туралы ақпарат

Дыбыс қысымы осетін болса, әрдайым құлақ қорғаушысын киіңіз 85 дБ(А).

CE Сәйкестік жөнінде мәлімдеме

Жеке жауапкершілікпен біз "Қозғалтқыш құралдың сипаттамалары" де сипатталған өнім нің 2006/42/EC ережелеріндегі барлық тиісті анықтамаларына өзгерістері менен бірге сәйкес екенін және төмендегі нормаларға сай екенін кепілдендіреміз:
EN 62841-1:2015+A11,
EN 62841-2-1:2018+A11+A1+A12,
EN IEC 55014-1:2021,
EN IEC 55014-2:2021,
EN IEC 61000-3-2:2019+A1:2021+A2:2024,
EN 61000-3-3:2013+A1+A2.

Сертификаттау менеджері Wu Cunzhen

Merit Link International AG
Stabio, Швейцария, 15.01.2026

ЕСКЕРТУ - Жарақат қаупін азайту үшін пайдаланушы пайдалану нұсқаулығын оқып шығуы керек!

Жалпы қауіпсіздік ережелері

ЕСКЕРТУ! Осы электр құралымен берілген барлық қауіпсіздік ескертулерін, нұсқауларды, суреттерді және сипаттамаларды оқыңыз. Ескертулер мен нұсқауларды орындамау тоқ соғуына, өртке және / немесе ауыр жарақатқа әкелуі мүмкін.

Барлық ескертулер мен нұсқауларды болашақта анықтама алу үшін сақтап қойыңыз. Ескертулердегі "электр құрал" термині желіден жұмыс істейтін (сымды) электр құралын немесе батареядан жұмыс істейтін (сымсыз) электр құралын білдіреді.

Жұмыс аумағының қауіпсіздігі

• **Жұмыс аумағын таза және жақсы жарықтандырылған күйде ұстаңыз.** Ретсіз немесе күңгірт аумақтар сәтсіз жағдайларға әкеледі.
• **Электр құралдарды жарылғыш атмосфераларда пайдаланбаңыз, мысалы, тұтанғыш сұйықтықтар, газдар немесе шаң бар жерде.** Электр құралдар шаңды немесе түтіндерді тұтандыруы мүмкін ұшқындарды тудырады.
• **Электр құралды пайдалану кезінде балаларды және маңайдағы адамдарды аулақ ұстаңыз.** Алаңдату басқаруды жоғалтуға әкелуі мүмкін.

Электр қауіпсіздігі

• **Электр құралдардың ашалары розеткаға сәйкес болуы керек. Ашаны ешқашан ешбір түрде өзгертуге болмайды. Жерге қосылған электр құралдарымен бірге ешбір адаптер ашасын пайдалануға болмайды.** Өзгертілмеген ашалар және сәйкес розеткалар тоқ соғу қаупін азайтады.
• **Құбырлар, жылытқыштар, ауқымдар және тоңазытқыштар сияқты жерге қосылған беттерге дененің тиюін болдырмаңыз.** Денеңіз жерге қосылған болса, тоқ соғу қаупі артады.
• **Электр құралдарына жаңбырдың немесе ылғалды жағдайлардың әсерін тигізбеңіз.** Электр құралға кіретін су тоқ соғу қаупін арттырады.
• **Сымды дұрыс емес пайдалануға болмайды. Сымды электр құралды ұстап жүру, тарту немесе розеткадан ажырату үшін ешқашан пайдаланбаңыз. Сымды жылудан, майдан, үшкір жиектерден немесе қозғалатын бөліктерден аулақ ұстаңыз.** Зақымдалған немесе шатасқан сымдар тоқ соғу қаупін арттырады.
• **Электр құралды сыртта пайдаланғанда сыртта пайдалануға жарамды ұзартқыш сымды пайдаланыңыз.** Сыртта пайдалануға жарамды сымды пайдалану тоқ соғу қаупін азайтады.
• **Электр құралды ылғалды орында пайдалану керек болса, қалдық тоқтан қорғау құралын пайдаланып қуат беріңіз.** Қалдық тоқтан қорғау құралын пайдалану тоқ соғу қаупін азайтады. ЕСКЕРТПЕ! "Қалдық тоқтан қорғау құралы (RCD)" термині "жерге қысқа тұйықталу өшіргіші (GFCI)" немесе "жерге аққан кездегі тізбек ажыратқышы (ELCB)" терминімен ауыстырылуы мүмкін.
• **Ескерту!** Редуктордағы, қалқандағы және т.с.с. ашық металл беттерге ешқашан тимеңіз, өйткені металл беттерге тию электромагниттік толқындарға кедергі келтіріп, осылайша жарақаттарға немесе сәтсіз жағдайларға әкелуі мүмкін.

Жеке қауіпсіздік

• **Электр құралды пайдаланып жатқанда қырағы болыңыз, істеп жатқаныңызды қадағалаңыз және дұрыс ақылды пайдаланыңыз. Электр құралды шаршап тұрғанда, я болмаса, есірткілердің, алкогольдің немесе дәрінің әсерінде болғанда пайдалануға болмайды.** Электр құралдарын пайдалану кезінде бір сәт зейін бөлмеу ауыр жарақатқа әкелуі мүмкін.
• **Жеке қорғағыш жабдықты пайдаланыңыз. Әрқашан көзді қорғау құралын киіңіз.** Тиісті жағдайлар үшін пайдаланылатын шаң маскасы, сырғымайтын қауіпсіздік аяқ киімі, қатты қалпақ немесе естуді қорғау құралы сияқты қорғағыш жабық жарақаттарды азайтады.
• **Кездейсоқ іске қосылуды болдырмаңыз. Құралды қуат көзіне және / немесе батареялар жинағына қосу, көтеру немесе ұстап жүру алдында қосқыш өшірулі күйде екеніне көз жеткізіңіз.** Электр құралды саусақты қосқышқа қойып ұстап жүру немесе қосқышы қосулы күйдегі электр құралдарына қуат беру сәтсіз жағдайларға әкеледі.
• **Электр құралын қосу алдында кез келген реттеу кілтін алыңыз.** Электр құралдың айналатын бөлігіне жалғанған күйде қалдырылған кілт жарақатқа әкелуі мүмкін.
• **Қатты жақындамаңыз. Әрқашан тиісті қалыпты және теңгерімді сақтаңыз.** Бұл күтпеген жағдайларда электр құралын жақсырақ басқаруға мүмкіндік береді.
• **Тиісті киімді киіңіз. Бос киімді немесе зергерлік бұйымдарды кимеңіз. Шашты, киімді және қолғапты қозғалатын бөліктерден аулақ ұстаңыз.** Бос киім, зергерлік бұйымдар немесе ұзын шаш қозғалатын бөліктерде тұрып қалуы мүмкін.
• **Шаңды шығарып алу және жинау құралдары қамтамасыз етілген болса, бұларды қосуды және тиісті түрде пайдалануды қамтамасыз етіңіз.** Шаң жинауды пайдалану шаңға қатысты қауіптерді азайтады.
• **Құралдарды жиі пайдаланудан алынған таныстықтың сізді масаттануға және құрал қауіпсіздігі принциптерін елемеуге әкелуіне жол бермеңіз.** Абайсыз әрекет секундтың бір бөлігінде ауыр жарақаттауы мүмкін.
• **Ескерту!** Пайдалану кезінде электр құралдар электромагниттік өріс тудырады. Кейбір жағдайларда бұл өріс белсенді немесе пассивті медициналық имплантаттарға кедергі келтіруі мүмкін. Ауыр немесе өлімге әкелетін жарақатты болдырмау үшін медициналық имплантаттары бар адамдарға осы электр құралды пайдалану алдында дәрігермен және медициналық имплантат өндірушісімен кеңесу ұсынылады.

Электр құралды пайдалану және күту

• Психофизикалық немесе ақыл-ой қабілеттері төмен адамдар, сонымен бірге балалар бұл электр құралды тек қауіпсіздігіне жауапты адам қадағаласа немесе электр құралды пайдалану туралы нұсқаулар берсе, пайдалана алады.
• **Электр құралға күш түсірмеңіз. Жағдайға сай дұрыс электр құралын пайдаланыңыз.** Дұрыс электр құралы өзі арналған жылдамдықпен жұмысты жақсырақ және қауіпсіздеу орындайды.
• **Қосқыш қоспаса және өшірмесе, электр құралды пайдалануға болмайды.** Қосқышпен басқару мүмкін емес кез келген электр құрал қауіпті және жөнделуі керек.
• **Кез келген реттеулерді жасау, қосалқы құралдарды ауыстыру немесе электр құралдарды сақтауға қою алдында ашаны қуат көзінен және / немесе батареялар жинағын**

электр құралдан ажыратыңыз. Мұндай алдын-алуға арналған сақтық шаралары электр құралының кездейсоқ іске қосылуы қаупін азайтады.

• **Жұмыссыз тұрған электр құралдарын балалардан аулақ ұстаңыз және электр құралмен немесе осы нұсқаулармен таныс емес адамдарға электр құралын пайдалануға рұқсат етпеңіз.** Электр құралдар оқытылмаған пайдаланушылардың қолдарында қауіпті болады.

• **Электр құралдарына техникалық қызмет көрсетіңіз. Қозғалатын бөліктердің қате туралануы немесе тұрып қалуы, сынған бөліктер және электр құралдың жұмысына әсер етуі мүмкін кез келген басқа жағдай баржоғын тексеріңіз. Зақымдалса, пайдалану алдында электр құралын жөндетіңіз.** Көп сәтсіз жағдайларды нашар техникалық қызмет көрсетілетін электр құралдары тудырады.

• **Кесу құралдарын өткір және таза күйде ұстаңыз.** Тиісті түрде техникалық қызмет көрсетілетін, үшкір кесу жиектері бар кесу құралдарының тұрып қалу ықтималдығы азырақ және оларды басқару оңайырақ.

• **Электр құралын, қосалқы құралдарды және құралдың кескіштерін, т.б. Осы нұсқауларға сай, жұмыс жағдайларын және орындалатын жұмысты ескере отырып пайдаланыңыз.** Электр құралды көрсетілгеннен басқа әрекеттер үшін пайдалану қауіпті жағдайға әкелуі мүмкін.

• **Тұтқаларды және ұстайтын беттерді құрғақ, таза және май емес күйде ұстаңыз.** Жылпылдақ тұтқалар және ұстайтын беттер күтпеген жағдайларда құралды қауіпсіз ұстауға және басқаруға мүмкіндік бермейді.

• Электр құралды пайдаланғанда қосымша тұтқаны дұрыс ұстаңыз. Бұл электр құралын басқарғанда пайдалы. Сондықтан дұрыс ұстау сәтсіз жағдайлардың немесе жарақаттардың қаупін азайтады.

Электрмагниттік үйлесімділік қауіпсіздігі

Электр құралын пайдаланған кезде оны тек оқшауланған тұтқасынан немесе оқшауланған бетінен ұстауға болады. Металл бетпен жанасу пайдаланушыға қауіп төндіруі мүмкін (электрмагниттік кедергі сигналы өткізгіш орта арқылы беріліп, нәтижесінде бұл кардиостимулятордың істен шығуына, аритмияға, бас айналуға, бас ауруына, гипомнезияға, ұйқысыздыққа, иммунитеттің төмендеуіне және басқа да қауіптерге немесе жарақаттарға әкелуі мүмкін).

Қызмет көрсету

• **Электр құралына білікті жөндеу маманы түпнұсқалық ауыстыру бөлшектерін пайдаланып қызмет көрсетуі керек.** Бұл электр құралының қауіпсіздігін сақтауды қамтамасыз етеді.

• Майлау және қосалқы құралдарды ауыстыру туралы нұсқауларды орындаңыз.

Арнайы қауіпсіздік туралы ескертулер

• **Соққымен бұрғылау кезінде құлақ қорғау құралдарын киіңіз.** Шудың әсері есту қабілетінің жоғалуына әкелуі мүмкін.

ЕСКЕРТПЕ: Жоғарыдағы ескерту тек соғатын бұрғыларға қатысты және соғатын емес бұрғылар үшін оны өткізіп жіберуге болады.

• **Құралмен бірге қамтамасыз етілген болса, қосымша тұтқаларды пайдаланыңыз.** Басқаруды жоғалту жарақатқа әкелуі мүмкін.

• **Кесу қосалқы құралы жасырын сымдарға немесе өзінің сымына тиюі мүмкін әрекетті орындау кезінде электр құралды оқшауланған ұстайтын беттерінен ұстаңыз.** Тоқ бар сымға тиген кесу қосалқы құралы электр құралдың ашық металл бөліктерінен тоқ өтуіне әкеліп, операторды тоқ соғуы мүмкін.

Электр құралды пайдалану кезіндегі қауіпсіздік туралы нұсқаулар

Ескерту: бұл электр құралы тек құрғақ бұрғылау үшін арналған.

• Сымдары зақымданған электр құралын пайдаланбаңыз. Егер электр құралының сымдары жұмыс кезінде зақымданса, оған қол тигізбеңіз; оны дереу розеткадан алып тастаңыз. Зақымдалған сым электр соққысының қаупін арттырады.

• Электр құралын сыртта пайдаланғанда, қысқа тұйықталу тогының қорғаныс сөндіргіші (QSA) орнатылуы керек.

• Жасырын сымдарды анықтау үшін, сәйкес детекторды пайдаланыңыз немесе қажетті ақпаратты жергілікті коммуналдық компаниядан алыңыз. Электр сымдарын зақымдау өрт пен электр соққысына әкеп соғады. Газ құбырын зақымдау жарылысқа әкеп соғады. Су құбырларын зақымдау материалдық зақым келтіреді.

• Бөлшекті бекіткішпен бекітіңіз. Бекітілмеген бөлшектер ауыр жарақат пен материалдық зақым келтіруі мүмкін.

• Асбест қатерлі ісік тудыруы мүмкін, асбест құрамдас материалдар өңделмеуі керек.

• Жұмыс істеу кезінде әрдайым дірілді басатын қосымша сапты пайдаланыңыз және электр құралын екі қолыңызбен мықты ұстаңыз. Бұл қауіпсіздік муфтасының дұрыс іске қосылуын қамтамасыз ету үшін қажет.

• Жұмыс істеу кезінде электр сымның орналасуына назар аударыңыз. Оның аяқтарыңызға немесе қолдарыңызға оралып қалмауын қамтамасыз етіңіз.

• Баспалдақтан немесе ағаш баспалдақтан жұмыс істемеңіз, өйткені жұмыс кезінде пайда болатын кері соққы құлауға әкелуі мүмкін. Биіктікте жұмыс істегенде, сатыларды, лифттерді және т.б. пайдаланыңыз.

• Электр құралы жұмыс істеп тұрғанда шаң мен қоқысты ешқашан тазаламаңыз.

• Бұрғылау аяқталған кезде бұрғыланған өзектің қайда құлайтынына абайлаңыз, ол ешкімді жарақаттамауы үшін.

• Түтінді немесе зақымдалған алмазды көнек бұрғаларды пайдаланбаңыз.

• Алмазды көнек бұрғалардың конструкциясын өзгертуге немесе бұл электр құралына арналмаған аксессуарларды пайдалануға қатаң тыйым салынады.

• Жұмыс кезінде электр құралына тым күшті баспаңыз немесе оны еңістентіңіз - бұл алмазды көнек бұрғының тығылып қалуына және қозғалтқыштың шамадан тыс жүктелуіне әкелуі мүмкін.

• Алмазды көнек бұрғының бөлшекте қысылып қалуына жол бермеңіз. Егер бұл орын алса, оны электр құралының қозғалтқышын пайдаланып босатуға тырыспаңыз. Бұл электр құралына зақым келтіруі мүмкін.
• Бөлшекте қысылып қалған алмазды көнек бұрғаларды балға немесе басқа заттарды пайдаланып босатуға ешқашан тырыспаңыз. Бұл көнек бұрғыны зақымдауы мүмкін, ал металл сынықтары оператор мен көрермендерді жарақаттауы мүмкін.
• Электр құралын ұзақ уақыт пайдаланғанда, оның қызып кетуіне жол бермеңіз.
• Электр құралын алмазды көнек бұрғы толығымен тоқтағаннан кейін ғана қоя аласыз.
• Назар аударыңыз: алмазды көнек бұрғы бұрғылаудан кейін өте ыстық болады, бұл күйіктерге немесе материалдық зақымға әкелуі мүмкін.

Нұсқаулықта қолданылатын таңбалар

Пайдалану нұсқаулығында төменде берілген таңбалар қоладнылады, олардың мағынасын есте сақтаңыз. Таңбаларды дұрыс түсіндіру электр құралды дұрыс және қауіпсіз қолдануға көмектеседі.

Таңба	Мағына
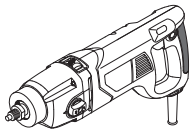	**Микро-үркеу режимі бар алмазды бұрғы** Сұр түспен белгіленген аумақтар жұмсақ қабат (оқшауланған қабаты бар).
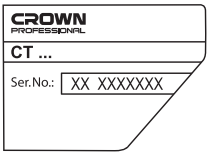	**Сериялық нөмір бар жапсырма:** CT ... - үлгі; XX - өндіру күні; XXXXXXX - сериялық нөмір.
	Қауіпсіздік техникасы туралы барлық нұсқаулармен және нұсқаулармен танысыңыз.
	Қорғағыш көзілдірікті киіңіз.
	Қорғағыш құлаққапты киіңіз.
	Шаңнан қорғайтын масканы киіңіз.
	Монтаждық және реттеу жұмыстарын өткізу алдында электр құралды желіден өшіріңіз.

Таңба	Мағына
	Жасырын электр сымдардың немесе тұрмыстық коммуникациялар магистральдарының зақымдалу қаупі.
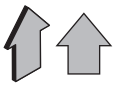	Қозғалыс бағыты.
	Айналу бағыты.
	Бұғатталған.
	Бұғаттаудан шығарылған.
⧈ / II	Қос оқшаулау / қорғау сыныбы.
	Назар аударыңыз. Маңызды ақпарат.
CE	Бұйым ЕО директивалараның негізгі талаптарына және Еуропалық Одақтың үйлестірілген стандарттарына сай екенін куәландыратын белгі.
	Пайдалы ақпарат.
	Қорғағыш қолғапты киіңіз.
	Қадамсыз жылдамдықты реттеу.
	Электр құралды тұрмыстық қоқысқа лақтырмаңыз.

Қозғалтқыш құралын қолдану салалары

Электр құралы тегіс және терең тесіктерді алмазды көнек бұрғалар арқылы бұрғылау немесе микро-үркеумен бұрғылау үшін арналған.
Әртүрлі құрылыс материалдарында (көбіктенген бетон, кірпіш, бетон, темірбетон, тас және

т.б.) бұрғылау мүмкін. Бұл әртүрлі жұмыс түрлерін жылдам орындауға мүмкіндік береді: кондиционерлер жүйесі, су құбырлары мен электр кабельдері үшін тесіктер бұрғылау, электр розеткалары үшін тесіктер бұрғылау және т.б.
Бұл электр құралы арнайы тұғырлармен және шаң сорғыш жүйелерімен (жеткізу жинағына кірмейді) пайдалануға болады.

Қозғалтқыш құралдың құрамдастары

1 Білік
2 Бұрғылау / Микро-үркеумен бұрғылау ажыратқышы
3 Желдету саңылаулары
4 Гироскопты қосу / өшіру түймесі
5 Көрсеткіш
6 Құлыптау түймесі
7 Қосу / өшіру ажыратқышы
8 Қадамдық жылдамдықты таңдау ажыратқышы
9 Бекіту болті *
10 Дірілді басатын қосымша сап *
11 Адаптер *
12 Құлақ тығындары *
13 Аллен кілті *
14 Кілт *
15 Аптақорап *
16 Беріліс құбырының мойны
17 Алмазды көнек бұрғы *

* Қосымша құрамдастар

Кейбір суреттелген немесе сипатталған құрамдастар стандарттық жабдықтау ретінде қосылмаған.

Қозғалтқыш құралдың бөлшектерін орнату және жөнге салу

Қозғалтқыш құралмен кез кезлген жұмысты бастау алдында оны токтан ажыратып тастаңыз.

Бекіткіш бөлшектер бұрандаларын бұзып алмау үшін тым қатты тартпаңыз.

Кейбір элементтерді бекіту / шығару / орнату жолдары барлық қозғалтқыш құралдарда бірдей, бұл жағдайда ерекше модельдер суреттелмеген.

Дірілді басатын қосымша сап (1-суретті қараңыз)

Жұмыс істеу кезінде әрдайым дірілді басатын қосымша сапты **10** пайдаланыңыз. Дірілді басатын қосымша сап **10** пайдаланушыға ыңғайлы түрде орналастырылуы мүмкін.

• 1.1-суретте көрсетілгендей, **13** Аллен кілтін пайдаланып, **9** бекіту болтін босатыңыз.
• Дірілді басатын қосымша сапты **10**-ді **16** беріліс құбырының мойнына орнатыңыз (1.2-суретті қараңыз).
• Дірілді басатын қосымша сапты **10**-ді қалаған жағдайға бұраңыз (1.3-суретті қараңыз).
• **7** бекіту болтін тартыңыз (1.1-суретті қараңыз).

16 беріліс құбырының мойнының диаметрі 60 мм, бұл электр құралын алмазды бұрғылауға арналған арнайы тұғырлармен (жеткізу жинағына кірмейді) пайдалануға мүмкіндік береді.

Адаптерді орнату / ауыстыру (2-суретті қараңыз)

• Адаптер **11**-ды **1** білікке бұраңыз және екі **14** кілтті пайдаланып тартыңыз (2-суретті қараңыз). **1** білікті бір **14** кілтпен ұстаңыз және адаптер **11**-ды екінші кілтпен тартыңыз.
• Бөлшектеу операцияларын кері ретпен орындаңыз.

Алмазды көнек бұрғыны орнату / ауыстыру (3-суретті қараңыз)

Ұзақ уақыт пайдаланған кезде, 17 алмазды көнек бұрғысы өте ыстық болуы мүмкін. Оны жалаңаш қолмен ұстамаңыз, қолғап киіңіз.

17 алмазды көнек бұрғысын 3-суретте көрсетілгендей орнатыңыз / ауыстырыңыз.

Қозғалтқыш құралды алғашқы рет іске қосу

Әрдайым дұрыс электр кернеуін қолданыңыз: Қозғалтқыш құралдың электр кернеуі құралдың жеке мәліметтері бар тілімшеде көрсетілген электр кернеуіне сәйкес болуы керек.

Қозғалтқыш құралды қосу / өшіру

Қысқа уақытқа қосу / өшіру

Қосу үшін қосу / өшіру тұймесін **7** басып ұстаңыз, өшіру үшін - жіберіңіз.

Ұзақ уақытқа қосу / өшіру

Қосу:
Қосу үшін қосу / өшіру тұймесін **7** басып құрсаулау тұймесімен қосу / өшіру тұймесінде **6** бекітіңіз.
Өшіру:
Қосу / өшіру батырмасын **7** басыңыз содан кейін жіберіңіз.

Қозғалтқыш құралдың дизайн мүмкіндіктері

"Бұрғылау / Микро-үркеумен бұрғылау" ажыратқышы (4-5 суреттерді қараңыз)

2 ажыратқышы электр құралының келесі жұмыс режимдерін қосу үшін арналған:
• **бұрғылау** - бұрғылаудың басында, **17** алмазды көнек бұрғысын дәлірек орналастыру үшін, сондай-ақ жұмсақ материалдарда - кірпіш, көбіктенген бетон және т.б. бұрғылау

үшін қолданылады. Бұл жұмыс режимін қосу үшін, **2** ажыратқышты оң жаққа соңына дейін жылжытыңыз (4-суретті қараңыз).

• **микро-үркеумен бұрғылау** - әртүрлі материалдарда жылдам және дәл бұрғылау үшін. Бұл жұмыс режимінің ерекшелігі - құрылымдарды әлсіреттетін және жарықтар тудыратын елеулі соққы жүктемелерінің болмауы. Бұл режимді іске қосу үшін, **2** ажыратқышты сол жаққа соңына дейін жылжытыңыз (5-суретті қараңыз).

Жылдамдықты ретсіз лайықтау

Жылдамдықты қосу / ажырату қосқышты **7** басып 0-ден максималды мәнге дейін бақылауға болады. Ақырын басса ол аз айналады, сонда қозғалтқыш құрылғы ақырын қосылады.

Қадамдық жылдамдықты таңдау ажыратқышы (4-5 суреттерді қараңыз)

Ескерту: жылдамдық диапазонын қозғалтқыш толығымен тоқтағаннан кейін ғана өзгертіңіз.

8 ажыратқышы айналу жылдамдығы мен үркеу жылдамдығы диапазонын ауыстыру үшін арналған.

• б**ірінші жылдамдық** - RPM және үркеу диапазоны мәндерін техникалық деректер кестесінен табуға болады. Бірінші жылдамдық бұрғылаудың басында, **17** алмазды көнек бұрғысын дәлірек орналастыру үшін қолданылады. Бірінші жылдамдықты қосу үшін, **8** ажыратқышты 4-суретте көрсетілген жағдайға бұраңыз.

• **екінші жылдамдық** - жылдамдық пен үркеу диапазонын техникалық деректер кестесінен табуға болады. Екінші жылдамдық алмазды көнек бұрғысымен жылдам бұрғылау үшін қолданылады. Бірінші жылдамдықты қосу үшін, **8** ажыратқышты 5-суретте көрсетілген жағдайға бұраңыз.

Қауіпсіздік муфтасы

Қауіпсіздік муфтасы оператордың қауіпсіздігін қамтамасыз ету және электр құралын шекті шамадан тыс жүктемелерден қорғау үшін арналған:

• операторды жарақаттанудан қорғау - жұмыс кезінде, әсіресе темірбетонда, **17** алмазды көнек бұрғысы кенеттен тығылып қалуы мүмкін. Бұл күшті реактивті момент (кері соққы) тудырады, ол электр құралын жұмысшының қолынан тартып алып, жарақат тудыруы мүмкін. Бұл орын алғанда, қауіпсіздік муфтасы іске қосылып, айналудың білікке берілуін лезде тоқтатады, кері соққыны болдырмайды (немесе айтарлықтай азайтады);

• қозғалтқыш пен беріліс қорабын қорғау - егер **17** алмазды көнек бұрғысы тығылып қалса, қозғалтқыш жұмысын жалғастырады, бұл жүктеменің күрт артуына және қызуына әкеледі. Бұл орын алғанда, қауіпсіздік муфтасы іске қосылып, айналудың білікке берілуін лезде тоқтатады, электр құралының ішкі механизмдерінің зақымдалуын болдырмайды.

Қауіпсіздік муфтасының іске қосылуы **17** алмазды көнек бұрғысының айналуының баяулауы, тіпті толық тоқтауы ретінде көрінеді.

Ескерту: қауіпсіздік муфтасының дұрыс жұмыс істеуі үшін, электр құралын екі қолыңызбен мықты ұстауыңыз керек.

Гироскоп

[CT32072DHL]

Жұмыс істеу кезінде, әсіресе темірбетонмен жұмыс істегенде, алмазды бұрғы **17** кенеттен тұрып қалуы мүмкін. Бұл қатты реактивті сәтті (кері соққы) тудырады, ол құралды жұмысшының қолынан тартып алып, жарақат аударуы мүмкін. Гироскоп жұмыс істеу кезінде құралдың денесінің орнын бақылап, егер ол 200 мс ішінде 30°-тан астам кенеттен бұрылса, құрал дереу өшеді.

• Гироскопты қосу үшін **4** түймесін басып, босатыңыз. **5** индикаторы жасыл түсте жыпылықтай бастайды.

• Гироскопты өшіру үшін **4** түймесін қайта басып, босатыңыз. **5** индикаторы сөнеді.

Шамадан тыс жүктемеден қорғау

[CT32072DHL]

Шамадан тыс жүктемеден қорғау құралды сыни шамадан тыс жүктемелерден қорғауға арналған.

• Қалыпты жұмыс істеу кезінде **5** индикаторы жасыл түсте жыпылықтайды.

• Максималды қуатқа жақындағанда, **5** индикаторы қызыл түсте жыпылықтай бастайды, ал құрал 180 секундтан кейін автоматты түрде өшеді.

• Шамадан тыс жүктемеленген кезде, **5** индикаторы қызыл түсте жыпылықтайды, ал құрал 5 секундтан кейін автоматты түрде өшеді.

• Шамадан тыс жүктемеден қорғау функциясы гироскоп қосылған немесе өшірілгеніне қарамастан белсенді болады.

Қозғалтыш құралды қолданубойынша ұсыныстар

• Болашақ тесіктерді белгілеңіз.

• Жұмыс кезінде арнайы шаңсорғышқа қосылған шаңды кетіру жүйесін пайдалану ұсынылады (жеткізу жинағына кірмейді).

• Бұрғылау дәлдігін жақсарту үшін, орталықтаушы бұрғыларды, розеткалар үшін тесіктер бұрғылауға арналған үлгілерді және т.б. пайдалану ұсынылады (жеткізу жинағына кірмейді).

• Жоғарыда сипатталғандай, **10** дірілді басатын қосымша сап пен **17** алмазды көнек бұрғысын орнатыңыз.

• Электр құралын қосыңыз.

• Төмен жылдамдықта және үркеусіз бұрғылауды бастаңыз (4-суретті қараңыз). Электр құралын тегіс алға жылжытыңыз. **17** алмазды көнек бұрғысын дәлірек енгізу үшін, электр құралын сәл еңістендіре аласыз, сонда **17** алмазды көнек бұрғысының шеті алдымен түйіседі, содан кейін электр құралын

тегістеңіз. Жылдамдықты біртіндеп арттырыңыз және біркелкі, бірақ шамадан тыс емес қысыммен бұрғылауды жалғастырыңыз.
• **17** алмазды көнек бұрғысы бетті шамамен 5-10 мм тесіп өткенде, электр құралын өшіріңіз. **17** алмазды көнек бұрғысы толығымен тоқтағанша күтіңіз, содан кейін микро-үркеумен бұрғылау режиміне және екінші жылдамдыққа ауысыңыз (5-суретті қараңыз).
• Электр құралын қосыңыз және бұрғылауды жалғастырыңыз.
• Бұрғылау кезінде электр құралымен шағын алға-артқа қозғалыстар жасаңыз; бұл бұрғылау аймағынан шаңды тиімдірек шығаруға көмектеседі (6.1-суретті қараңыз).
• Қозғалтқышқа және **17** алмазды көнек бұрғысына түсетін жүктемені азайту және бұрғылау жылдамдығын арттыру үшін, электр құралымен бұрғылау осінен ауытқумен шағын айналмалы қозғалыстар жасаңыз (6.2-суретті қараңыз).
• Бұрғылауды аяқтаған сайын жылдамдықты азайтыңыз. Тесік бұрғыланғаннан кейін, жылдамдықты азайтып, **17** алмазды көнек бұрғысын тесіктен баяу шығарыңыз.
• Электр құралын өшіріңіз. Есіңізде болсын, **17** алмазды көнек бұрғысы жұмыс кезінде өте ыстық болады.
• Бұрғылау аяқталған кезде өзектің (материалдың өзегі) қайда құлайтынына абайлаңыз, ешкім жарақаттанбауы үшін.
• Егер өзек тесікте қалса, оны сырғытпа арқылы алыңыз, оны жарыққа енгізіп, содан кейін сынған өзекті тесіктен алыңыз.

Қозғалтқыш құралды жөндеу / алдын алу шаралары

Қозғалтқыш құралмен кез кезлген жұмысты бастау алдында оны токтан ажыратып тастаңыз.

Қозғалтқыш құралды тазалау

Құрылғыны ұзақ уақыт қолданудың маңызды талабы - оны таза ұстау. Құрылғыны әрдайым сығылған ауамен ауа алмасатын тесіктерінен үрлеп тазартып тұрыңыз **3**.

Сатудан кейінгі қызмет және өтінім бойынша қызмет

Біздің сатудан кейінгі қызмет өнімге техникалық қызмет көрсетуге және оны жөндеуге, сонымен бірге, қосалқы бөлшектерге қатысты сұрақтарыңызға жауап береді. Сондай-ақ, сервистік орталықтар туралы ақпаратты, бөліктердің диаграммаларын және қосалқы бөлшектер туралы ақпаратты мына бетте табуға болады: **www.crowntools.com**.

Электр құралдарын тасымалдау

• Тасымалдау кезінде қаптамаға ешбір механикалық әсерді тигізуге болмайды.
• Жүкті түсіргенде / жүктегенде қысып орау қағидатымен жұмыс істейтін ешбір технология түрін пайдалануға рұқсат етілмеген.

Қоршаған ортаны сақтау

Шикізатты қоқыс ретінде пайдаға асырудың орнына қайта қолдануға жіберіңіз.

Электр құралы, жарақаттар және бума қоршаған ортаға зиянсыз қайда қолдануға жіберілуі керек.
Пластикалық компоненттер сыныпталған қайта қолдану үшін белгіленген.
Бұл нұсқаулар қайта қолданылатын хлорин қосылмаған қағазда басып шығарылған.

Өндіруші өзгерістер енгізуі мүмкін.

• عند الاقتراب من الحد الأقصى للطاقة، يبدأ المؤشر **5** في الوميض باللون الأحمر، وسيتم إيقاف تشغيل الأداة الكهربائية تلقائياً بعد 180 ثانية.
• عند التحميل الزائد، يضيء المؤشر **5** باللون الأحمر، ويتم إيقاف تشغيل الأداة الكهربائية تلقائياً بعد 5 ثوانٍ.
• تبقى وظيفة الحماية من التحميل الزائد نشطة بغض النظر عن تشغيل أو إيقاف الجيروسكوب.

توصيات بشأن تشغيل الأداة الكهربائية

• حدد مواقع الثقوب المستقبلية.
• أثناء العمل، يوصى باستخدام نظام إزالة الغبار المتصل بمكانس كهربائية خاصة (غير مُدرجة في مجموعة التسليم).
• لتحسين دقة الحفر، يوصى باستخدام مثاقب مركزية، وقوالب لحفر الثقوب للمقابس، إلخ. (غير مُدرجة في مجموعة التسليم).
• قم بتركيب المقبض الإضافي المثبط للاهتزاز **10** ورأس مثقاب الماس **17** كما هو موضح أعلاه.
• شغّل الأداة الكهربائية.
• ابدأ الحفر بسرعة منخفضة وبدون نقر (انظر الشكل 4). حرك الأداة الكهربائية إلى الأمام بسلاسة. لإدخال رأس مثقاب الماس **17** بدقة أكبر، يمكنك إمالة الأداة الكهربائية قليلاً بحيث يلامس حافة رأس مثقاب الماس **17** أولاً، ثم قم بتسوية الأداة الكهربائية. زد السرعة تدريجيًا واستمر في الحفر بضغط متساوٍ، ولكن ليس مفرطًا.
• عندما يخترق رأس مثقاب الماس **17** السطح بحوالي 5-10 مم، أوقف تشغيل الأداة الكهربائية. انتظر حتى يتوقف رأس مثقاب الماس **17** تمامًا ثم انتقل إلى وضع الحفر بالنقر الدقيق والسرعة الثانية (انظر الشكل 5).
• شغّل الأداة الكهربائية واستمر في الحفر.
• أثناء الحفر، قم بحركات صغيرة ذهابًا وإيابًا بالأداة الكهربائية؛ سيساعد هذا على إزالة الغبار من منطقة الحفر بشكل أكثر فعالية (انظر الشكل 6.1).
• لتقليل الحمل على المحرك وعلى رأس مثقاب الماس **17**، ولزيادة سرعة الحفر، قم بحركات دورانية صغيرة بالأداة الكهربائية مع انحراف عن محور الحفر (انظر الشكل 6.2).
• قلل السرعة عند الانتهاء من الحفر. بمجرد حفر الثقب، قلل السرعة وأزل رأس مثقاب الماس **17** ببطء من الثقب.
• أوقف تشغيل الأداة الكهربائية. تذكر، يسخن رأس مثقاب الماس **17** بشدة أثناء العمل.
• انتبه إلى مكان سقوط اللب (قلب المادة) في نهاية الحفر لتجنب إصابة أي شخص.
• إذا بقي اللب في الثقب، أزله باستخدام إزميل، والذي يجب طرقه في الفتحة، ثم أزل اللب المكسور من الثقب.

صيانة الأداة الكهربائية التدابير الوقائية

قبل تنفيذ أي أعمال على الأداة الكهربائية فإنه يجب فصلها عن مصدر الطاقة.

تنظيف الأداة الكهربائية

لا بد من المحافظة على نظافة الأداة الكهربائية للحصول على استخدام آمن على المدى الطويل. قم بتنظيف الأداة الكهربائية بانتظام باستخدام الهواء المضغوط من خلال فتحات التهوية رقم **3**.

خدمة ما بعد البيع وخدمة التطبيق

تجيب خدمة ما بعد البيع لدينا على جميع تساؤلاتكم المتعلقة بصيانة المنتج الخاص بكم وإصلاحه، بالإضافة إلى قطع الغيار. كما يمكنكم أيضًا العثور على معلومات حول مراكز الخدمة وقطع الرسوم البيانية وقطع الغيار على: **www.crowntools.com.**

نقل الأدوات الكهربائية

• يجب ألا يسقط أي شيء ميكانيكي على العبوة أثناء النقل مطلقًا.
• لا يجوز استخدام أي نوع من أنواع التقنيات التي تعمل وفق مبدأ تثبيت العبوة عند التفريغ/التحميل.

حماية البيئة

احرص على إعادة تدوير المواد الخام بدلاً من التخلص منها كنفايات.

ينبغي فرز الأدوات الكهربائية والملحقات والعبوات لإعادة تدويرها بحيث تكون صديقة للبيئة.
تم تصنيف مكونات البلاستيك كفئة من فئات إعادة التدوير.
طُبعت هذه التعليمات على ورق مُعاد تدويره ومُصنَّع بدون كلو.

تحتفظ الشركة المصنعة بحقها في إمكانية إجراء تغييرات.

(انظر الشكل 2). أمسك المغزل **1** بمفتاح ربط **14** واحد وشدّ المحول **11** بالمفتاح الآخر.

- يتم إجراء عمليات التفكيك بالترتيب العكسي.

تركيب / استبدال رأس مثقاب الماس (انظر الشكل 3)

عند الاستخدام لفترة طويلة، يمكن أن يصبح رأس مثقاب الماس 17 ساخنًا جدًا. لا تلمسه بيديك العاريتين، ارتدِ قفازات.

قم بتركيب / استبدال رأس مثقاب الماس **17** كما هو موضح في الشكل 3.

التشغيل الأولي للأداة الكهربائية

استخدم دائمًا فلطية المنبع الصحيحة: يجب أن يتطابق مصدر قدرة الجهد مع المعلومات المذكورة على لوحة تعريف الأداة الكهربائية.

تشغيل/ إيقاف تشغيل الأداة الكهربائية

التشغيل / إيقاف التشغيل على المدى القصير

للتشغيل، اضغط مع الاستمرار على مفتاح التشغيل / إيقاف التشغيل **7**، لإيقاف التشغيل - قم بتحريره.

التشغيل / إيقاف التشغيل على المدى الطويل

التشغيل:
اضغط على مفتاح التشغيل / إيقاف التشغيل رقم **7** وقم بتأمينه في موضعه باستخدام زر التشغيل رقم **6**.
إيقاف التشغيل:
ادفع مفتاح التشغيل / إيقاف التشغيل وحرره **7**.

ميزات تصميم الأداة الكهربائية

مفتاح "الحفر / الحفر مع النقر الدقيق" (انظر الشكل 4-5)

تم تصميم المفتاح **2** لتمكين أوضاع التشغيل التالية للأداة الكهربائية:

- **الحفر** - يُستخدم في بداية الحفر، لتحديد موضع رأس مثقاب الماس **17** بدقة أكبر، وكذلك للحفر في المواد الأكثر ليونة - الطوب، الخرسانة الرغوية، إلخ. لتشغيل وضع التشغيل هذا، حرك المفتاح **2** إلى اليمين حتى يتوقف (انظر الشكل 4)؛
- **الحفر مع النقر الدقيق** - للحفر السريع والدقيق في مواد مختلفة. السمة المميزة لوضع التشغيل هذا هي عدم وجود أحمال صدمية كبيرة، مما قد يضعف الهياكل ويتسبب في تشققات. لتفعيل هذا الوضع، حرك المفتاح **2** إلى أقصى اليسار (انظر الشكل 5).

ضبط السرعة غير المتدرجة

ويتم التحكم في السرعة بداية من 0 وحتى أقصى حد عن طريق الضغط بقوة على مفتاح التشغيل / إيقاف التشغيل رقم **7**. يؤدي الضغط برفق إلى حدوث دورانات منخفضة، مما يتيح التشغيل السلس للأداة الكهربائية.

مفتاح اختيار السرعة التدريجي (انظر الشكل 4-5)

تحذير: قم بتغيير نطاق السرعة فقط بعد توقف المحرك تمامًا.

تم تصميم المفتاح **8** للتبديل بين نطاق سرعة الدوران ومعدل النقر.

- السرعة الأولى - يمكن العثور على قيم RPM ونطاق النقر في جدول البيانات الفنية. تُستخدم السرعة الأولى في بداية الحفر لتحديد موضع رأس مثقاب الماس **17** بدقة أكبر. لتفعيل السرعة الأولى، أدر المفتاح **8** إلى الوضع الموضح في الشكل 4؛
- السرعة الثانية - يمكن العثور على قيم السرعة ونطاق النقر في جدول البيانات الفنية. تُستخدم السرعة الثانية للحفر السريع بمثقاب الماس. لتفعيل السرعة الثانية، أدر المفتاح **8** إلى الوضع الموضح في الشكل 5.

قابض الأمان

تم تصميم قابض الأمان لضمان سلامة المشغل وحماية الأداة الكهربائية في حالة الأحمال الزائدة الحرجة:

- حماية المشغل من الإصابة: أثناء العمل، خاصة في الخرسانة المسلحة، قد ينحشر رأس مثقاب الماس **17** فجأة. وهذا يخلق عزم رد فعل قوي (ارتداد) يمكن أن ينتزع الأداة الكهربائية من أيدي العامل، مما قد يسبب إصابة. عند حدوث ذلك، ينغلق قابض الأمان، مما يعطل على الفور نقل الدوران إلى المغزل، مما يمنع (أو يقلل بشكل كبير) الارتداد؛
- حماية المحرك وعلبة التروس: إذا انحشر رأس مثقاب الماس **17**، يستمر المحرك في العمل، مما يؤدي إلى زيادة حادة في الحمل وارتفاع درجة الحرارة. عند حدوث ذلك، ينغلق قابض الأمان، مما يعطل على الفور نقل الدوران إلى المغزل، مما يمنع تلف الآليات الداخلية للأداة الكهربائية.

يظهر تنشيط قابض الأمان على شكل تباطؤ في دوران رأس مثقاب الماس **17**، وحتى توقفه التام.

تحذير: لكي يعمل قابض الأمان بشكل صحيح، يجب عليك الإمساك بالأداة الكهربائية بقوة بكلتا يديك.

الجيروسكوب

[CT32072DHL]

أثناء العمل، خاصة مع الخرسانة المسلحة، قد يُسدّ مثقاب الماس **17** فجأة. يؤدي هذا إلى توليد عزم رد فعل قوي (ارتداد) يمكن أن ينتزع الأداة الكهربائية من يدي العامل، مما قد يتسبب في إصابة. يراقب الجيروسكوب وضع جسم الأداة الكهربائية أثناء التشغيل، وإذا دارت فجأة بأكثر من 30 درجة خلال 200 مللي ثانية، يتم إيقاف تشغيل الأداة الكهربائية على الفور.

- اضغط على الزر **4** ثم اتركه لتشغيل الجيروسكوب. سيبدأ المؤشر **5** في التألق باللون الأخضر.
- اضغط على الزر **4** مرة أخرى ثم اتركه لإيقاف تشغيل الجيروسكوب. وسيتوقف المؤشر **5** عن الإضاءة.

الحماية من التحميل الزائد

[CT32072DHL]

تم تصميم وظيفة الحماية من التحميل الزائد لحماية الأداة الكهربائية في حالات التحميل الزائد الحرجة.

- أثناء التشغيل العادي، يضيء المؤشر **5** باللون الأخضر.

الرمز	المعنى
	اتجاه الحركة.
	اتجاه الدوران.
	مُؤمّن.
	غير مُؤمّن.
II / ⧈	عزل مزدوج / فئة الحماية.
	انتبه. مهم.
CE	توجد علامة تثبت أن هذا المنتج يتوافق مع المتطلبات الأساسية لتوجيهات الاتحاد الأوروبي، ومتناسب مع معايير الاتحاد الأوروبي.
	معلومات مفيدة.
	احرص على ارتداء قفازات واقية.
	التحكم في السرعة غير المتدرجة.
	عدم التخلص من الأداة الكهربائية في حاوية النفايات المنزلية.

تعيين الأداة الكهربائية

تم تصميم الأداة الكهربائية للحفر أو الحفر بنقر دقيق لثقوب ملساء وعميقة باستخدام رؤوس مثاقب الماس.
يمكن الحفر في مواد بناء مختلفة (الخرسانة الرغوية، الطوب، الخرسانة، الخرسانة المسلحة، الحجر، إلخ). وهذا يسمح بإنجاز سريع لأنواع مختلفة من الأعمال: حفر ثقوب لأنظمة التكييف، وأنابيب المياه والكابلات الكهربائية، وحفر ثقوب لمآخذ التيار الكهربائي، إلخ.
يمكن استخدام هذه الأداة الكهربائية مع حوامل خاصة وأنظمة شفط الغبار (غير مُدرجة في مجموعة التسليم).

مكونات الأداة الكهربائية

1 المغزل
2 مفتاح "الحفر / الحفر مع النقر الدقيق"
3 فتحات التهوية
4 زر تشغيل / إيقاف الجيروسكوب
5 مؤشر
6 زر القفل
7 مفتاح التشغيل / الإيقاف
8 مفتاح اختيار السرعة التدريجي
9 مسمار التثبيت *
10 المقبض الإضافي المثبط للاهتزاز *
11 المحول *
12 سدادات الأذن *
13 مفتاح ألن *
14 مفتاح ربط *
15 حقيبة الحمل *
16 عنق علبة التروس
17 رأس مثقاب الماس *

* أدوات إضافية اختيارية

ليست كل الملحقات التي تم توضيحها أو وصفها مُتضمنة كعرض قياسي.

تركيب عناصر الأداة الكهربائية وتنظيمها

قبل تنفيذ أي أعمال على الأداة الكهربائية فإنه يجب فصلها عن مصدر الطاقة.

تجنب سحب عناصر التثبيت محكمة الربط لتجنب تلف السلك.

يُعد تركيب / فك / ضبط بعض العناصر متشابهًا في جميع موديلات الأداة الكهربائية، وفي هذه الحالة لا يُشار إلى موديلات محددة في الرسم التوضيحي.

المقبض الإضافي المثبط للاهتزاز (انظر الشكل 1)

استخدم دائمًا المقبض الإضافي المثبط للاهتزاز **10** أثناء التشغيل. يمكن وضع المقبض الإضافي المثبط للاهتزاز **10** في الوضع الذي يراه المستخدم مريحًا.

- أرخ مسمار التثبيت **9** باستخدام مفتاح ألن **13** كما هو موضح في الشكل 1.1.
- ثبت المقبض الإضافي المثبط للاهتزاز **10** على عنق علبة التروس **16** (انظر الشكل 1.2).
- أدر المقبض الإضافي المثبط للاهتزاز **10** إلى الوضع المطلوب (انظر الشكل 1.3).
- شُدّ مسمار التثبيت **9** (انظر الشكل 1.1).

قطر عنق علبة التروس 16 هو 60 مم، مما يسمح باستخدام الأداة الكهربائية مع حوامل خاصة للحفر الماسي (غير مُدرجة في مجموعة التسليم).

تركيب / استبدال المحول (انظر الشكل 2)

- برغي المحول **11** على المغزل **1** وشده باستخدام مفتاحي الربط **14**

المعدني خطرًا على المُشغِّل (سيتم إرسال إشارة التداخل الكهرومغناطيسي من خلال الوسائط الموصلة، مما قد يؤدي إلى توقف جهاز تنظيم ضربات القلب، وعدم انتظام ضربات القلب، والدوخة، والصداع، وضعف الذاكرة، والأرق، وضعف المناعة وغيرها من المخاطر أو الإصابات).

الخدمة

- **ينبغي صيانة عدتك الكهربائية بواسطة فني إصلاح مؤهل باستخدام قطع الغيار المتطابقة فقط.** سيضمن هذا أن أمان العدة الكهربائية قد تم ضمانه.
- اتبع تعليمات التشحيم وتغيير الملحقات.

تحذيرات سلامة خاصة

- **ارتدِ أدوات حماية الأذن عند استخدام مثقاب الحفر.** فإن التعرض للضوضاء يمكن أن يسبب فقدان السمع.

ملاحظة: ينطبق التحذير المذكور أعلاه على استخدام مثقاب الحفر فقط ويمكن إغفاله عند استخدام المثاقب الأخرى.

- **استخدم المقبض (المقابض) الإضافي إذا كان مزودًا بالأداة.** فإن فقدان التحكم قد يتسبب في الإصابة الشخصية.
- **أمسك العدة الكهربائية بأسطح المقبض المعزولة عند أداء عملية قد تصل فيها ملحقات التقطيع بأسلاك مخفية أو بالسلك الخاص بها.** ملحقات التقطيع المتصلة بسلك "به تيار" قد تجعل الأجزاء المعدنية المكشوفة للعدة الكهربائية "بها تيار" وقد تصيب المشغل بصدمة كهربائية.

إرشادات السلامة أثناء تشغيل العدة الكهربائية

تحذير: تم تصميم هذه الأداة الكهربائية للحفر الجاف فقط.

- لا تستخدم الأداة الكهربائية إذا كان سلك الطاقة تالفًا. إذا تلف سلك الأداة الكهربائية أثناء التشغيل، لا تلمسه؛ افصل القابس فورًا. يزيد السلك التالف من خطر الصعق الكهربائي.
- عند استخدام الأداة الكهربائية في الخارج، يجب تركيب قاطع حماية ضد تيار القصر (SCPS).
- لتحديد موقع الأسلاك المخفية، استخدم كاشفًا مناسبًا أو احصل على المعلومات اللازمة من شركة المرافق المحلية الخاصة بك. يؤدي تلف الأسلاك الكهربائية إلى الحريق والصعق الكهربائي. يؤدي تلف أنبوب الغاز إلى الانفجار. يؤدي تلف أنابيب المياه إلى أضرار في الممتلكات.
- أثبت قطعة العمل باستخدام مشبك. يمكن أن تسبب قطع العمل غير المثبتة إصابات خطيرة وأضرارًا.
- يُسبب الأسبستوس السرطان، ولا يجوز معالجة المواد التي تحتوي على الأسبستوس.
- استخدم دائمًا المقبض الإضافي المثبط للاهتزاز أثناء العمل وأمسك الأداة الكهربائية بقوة بكلتا يديك. هذا ضروري لضمان انغراس قابض الأمان بشكل صحيح.
- أثناء العمل، انتبه لموضع سلك الطاقة. لا تسمح له بالالتفاف حول ساقيك أو ذراعيك.
- لا تعمل من على السلالم أو السلالم المتحركة، حيث أن الارتداد الذي يحدث أثناء العمل قد يتسبب في السقوط. عند العمل على ارتفاع، استخدم السقالات والرافعات، إلخ.
- لا تحاول إزالة الغبار أو الحطام أبدًا أثناء تشغيل الأداة الكهربائية.
- انتبه إلى مكان سقوط اللب (قلب المادة) المحفور في نهاية العمل حتى لا يصيب أي شخص.
- لا تستخدم رؤوس مثاقب الماس البالية أو التالفة.
- يمنع منعًا باتًا تعديل تصميم رؤوس مثاقب الماس أو استخدام ملحقات غير مخصصة لهذه الأداة الكهربائية.
- أثناء العمل، لا تضغط بشدة على الأداة الكهربائية أو تميلها - فقد يتسبب ذلك في انحصار مثقاب الماس وتحمل المحرك فوق طاقته.
- تجنب انحصار رأس مثقاب الماس في قطعة العمل. إذا حدث هذا، لا تحاول تحريره باستخدام محرك الأداة الكهربائية. قد يتلف الأداة الكهربائية.
- لا تحاول أبدًا تحرير رؤوس مثاقب الماس العالقة في قطعة العمل باستخدام مطرقة أو أشياء أخرى. قد يتلف رأس المثقاب، وقد تؤدي شظايا المعدن المشغل والمارة.
- عند استخدام الأداة الكهربائية لفترة طويلة، لا تسمح لها بالسخونة المفرطة.
- يمكن وضع الأداة الكهربائية جانبًا فقط بعد توقف مثقاب الماس تمامًا عن الدوران.
- تنبيه: يسخن رأس مثقاب الماس بشدة بعد الحفر، مما قد يسبب حروقًا أو أضرارًا في الممتلكات.

الرموز المستخدمة في الدليل

تُستخدم الرموز التالية في دليل التشغيل، يُرجى تذكُّر معانيها. سيتيح التفسير الصحيح للرموز الاستخدام الصحيح والآمن للأداة الكهربائية.

الرمز	المعنى
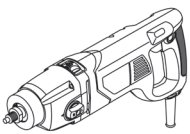	**دليل استخدام مثقاب الماس مع وضع النقر الدقيق** الأجزاء المميزة باللون الرمادي - مقبض لين (ذو سطح معزول)
	مُلصق الرقم التسلسلي: ... CT - الطراز؛ XX - تاريخ التصنيع؛ XXXXXXX - الرقم التسلسلي.
	احرص على قراءة كافة قواعد السلامة والإرشادات.
	ارتد نظارات الحماية.
	ارتد واقيات الأذن.
	احرص على ارتداء قناع الغبار.
	افصل الأداة الكهربائية عن مصدر الطاقة قبل التركيب أو الضبط.
	خطر الإضرار بالأسلاك المخفية أو خطوط الخدمات المنزلية.

التي تعمل عبر موصلات الكهرباء الرئيسية الخاصة بك أو العدة الكهربائية (اللاسلكية) التي تعمل بالبطارية.

سلامة منطقة العمل

• **حافظ على منطقة العمل نظيفة ومضاءة جيدًا.** المناطق غير المنظمة أو المظلمة قد تتسبب في إصابات.
• **لا تشغل هذه العدد الكهربائية في الأماكن القابلة للانفجار، مثل عند وجود مواد سريعة الاشتعال أو غازات أو غبار.** تصنع العدد الكهربائية هذه شرارات قد تؤدي إلى إشعال الغبار أو الأبخرة.
• **احرص على بقاء الأطفال أو المتفرجين بعيدًا أثناء تشغيل العدة الكهربائية.** قد تتسبب الملهيات في فقدانك للتركيز.

السلامة الكهربائية

• **يجب أن تتطابق قوابس العدة الكهربائية مع مأخذ التيار. لا تقم بتعديل القابس بأي شكل. لا تستخدم مهايئ قوابس مع العدد الكهربائية المؤرضة (الموصولة بالأرض).** تقلل القوابس غير المعدلة ومآخذ التيار المطابقة من خطر حدوث صدمة كهربائية.
• **تجنب ملامسة الجسد للأسطح المؤرضة أو الموصولة بالأرض (مثل الأنابيب والمشعات والنطاقات والثلاجات).** هناك خطر متزايد من التعرض للصدمة الكهربائية إذا كان جسمك مؤرضًا أو موصولاً بالأرض.
• **لا تعرض العدد الكهربائية لظروف الأمطار أو البلل.** دخول المياه إلى العدة الكهربائية يزيد من خطر حدوث صدمة كهربائية.
• **لا تسئ استخدام السلك. لا تستخدم السلك أبدًا لحمل أو سحب أو فصل العدة الكهربائية. حافظ على السلك بعيدًا عن الحرارة والزيت والحواف الحادة والأجزاء المتحركة.** استخدام أسلاك تالفة أو متشابكة يزيد من مخاطر الإصابة بالصدمات الكهربية.
• **عند استخدام العدة الكهربائية في الأماكن المفتوحة، استخدم أسلاك التمديد المخصصة للاستخدام الخارجي فقط.** استخدم سلكًا يناسب الاستخدام في المناطق المفتوحة ويقلل من خطر التعرض لصدمة كهربائية.
• **عندما يكون تشغيل العدة الكهربائية في مكان رطب أمرًا لا مفر منه، فاستخدم أداة تعمل بالتيار المتبقي (RCD) كمزود محمي.** يعمل استخدام RCD على تقليل مخاطر الإصابة بصدمات كهربية. ملحوظة مصطلح "أداة تعمل بالتيار المتبقي (RCD)" يمكن استبداله بالمصطلح "مترجم دائرة خطأ التأريض (GFCI)" أو "قاطع دائرة التسريب الأرضي (ELCB)".
• **تحذير!** لا تلمس أبدًا الأسطح المعدنية المكشوفة في علبة التروس، والدرع، وما إلى ذلك لأن لمس الأسطح المعدنية سوف يحدث تداخلاً مع الموجة الكهرومغناطيسية، مما يسبب إصابات أو حوادث محتملة.

السلامة الشخصية

• **كن يقظًا، وراقب ما تفعله واستخدم الحس السليم عند تشغيل العدة الكهربائية. لا تستخدم العدة الكهربائية عندما تكون متعبًا أو تحت تأثير المخدرات أو الكحوليات أو الأدوية.** إن أي لحظة من عدم الانتباه أثناء تشغيل العدة الكهربائية قد ينتج عنها جروح شخصية خطيرة.
• **استخدم معدات الوقاية الشخصية. ارتد دائمًا القناع الواقي للعين.** تعمل أدوات الحماية مثل القناع الواقي من الغبار أو أحذية الأمان المضادة للانزلاق أو قبعة صلبة أو أجهزة حماية السمع والتي يتم استخدامها في ظروف معينة على تقليل احتمالات التعرض لإصابات شخصية.
• **تجنب التشغيل غير المقصود. تأكد من أن المفتاح على وضع إيقاف التشغيل قبل التوصيل بمصدر الطاقة و/أو حزمة البطارية، والالتقاط أو حمل العدة.** حمل العدد الكهربائية مع وجود إصبعك في المفتاح أو تشغيل العدد الكهربائية التي يكون فيها المفتاح في وضع التشغيل يؤدي إلى احتمال وقوع حوادث.
• **أزل أي مفاتيح ضبط أو مفاتيح ربط قبل تشغيل العدة الكهربائية.** قد يؤدي وجود مفتاح ربط أو مفتاح متصل بالجزء الدوار للعدة الكهربائية إلى حدوث إصابة شخصية.
• **لا تتعدَّ الارتفاع. أبقِ قدميك دومًا في وضع مناسب واحتفظ بتوازنك في جميع الأوقات.** يمكن هذا من السيطرة بشكل أفضل على العدة الكهربائية في المواقف غير المتوقعة.
• **ارتدِ ملابس ملائمة. لا ترتدِ ملابس فضفاضة أو مجوهرات. حافظ على شعرك وملابسك وقفازاتك بعيدًا عن الأجزاء المتحركة.** قد تعلق الملابس الفضفاضة أو المجوهرات في الأجزاء المتحركة.
• **في حال توفير أجهزة لتوصيل وسائل شفط وتجميع الغبار، تأكد من توصيلها واستخدامها بشكل ملائم.** قد يؤدي استخدام تجميع الغبار إلى تقليل المخاطر الناجمة عن الغبار.
• **لا تدع الألفة المكتسبة من الاستخدام المتكرر للعدد تسمح لك بالإعجاب بالنفس وتجاهل مبادئ سلامة العدة.** يمكن أن يؤدي عملٌ واحد بإهمال إلى إصابة شديدة في لمحة من الثانية.
• **تحذير!** يمكن أن تنتج العدد الكهربائية حقلاً كهرومغناطيسيًّا أثناء التشغيل. قد يتداخل هذا الحقل في بعض الظروف مع الغرسات الطبية النشطة أو السلبية. للحد من خطر الإصابة الخطيرة أو القاتلة، نوصي الأشخاص الذين لديهم غرسات طبية باستشارة الطبيب ومصنع الغرسة الطبية قبل تشغيل العدة الكهربائية هذه.

استخدام العدة الكهربائية والعناية بها

• يحظر على الأشخاص ذوي القدرات النفسية أو العقلية أو الأطفال ذوي القدرات المنخفضة أن يشغلوا العدة الكهربائية، ما لم يتم الإشراف عليهم أو إرشادهم بشأن استخدام العدة الكهربائية بواسطة شخص مسؤول عن سلامتهم.
• **لا تستخدم القوة المفرطة مع العدة. استخدم العدة الكهربائية الملائمة لغرضك.** يؤدي استخدام العدة الكهربائية الصحيحة إلى إنجاز المهمة بشكل أفضل وأكثر أمانًا في الأعمال المخصصة لها.
• **لا تستخدم العدة في حال تعذر تشغيل أو إيقاف تشغيل المفتاح.** أي عدة كهربائية لا يمكن التحكم فيها بمفتاح تصير خطرة ويلزم إصلاحها.
• **قم بفصل القابس من مصدر الطاقة و/أو حزمة البطارية من العدة الكهربائية قبل عمل أي تعديلات أو تغيير الملحقات أو تخزين العدد الكهربائية.** وتقلل تدابير السلامة الوقائية هذه من خطر بدء تشغيل العدة الكهربائية بطريق الخطأ.
• **خزن العدد الكهربائية عند عدم الاستخدام بعيدًا عن متناول الأطفال ولا تسمح للأشخاص الذين لا يألفون المعدة أو هذه التعليمات بتشغيل العدة الكهربائية.** تكون العدد الكهربائية خطرة في أيدي المستخدمين غير المدربين.
• **قم بصيانة العدد الكهربائية. تحقق من وجود خطأ في محاذاة الأجزاء المتحركة أو ثني أو كسر بالأجزاء أو أي أوضاع أخرى من شأنها التأثير في تشغيل العدة الكهربائية. إذا تضررت العدة الكهربائية فيجب إصلاحها قبل الاستخدام.** العديد من الحوادث ناجم عن سوء صيانة عدد كهربائية.
• **حافظ على عدد القطع حادة ونظيفة.** إن عدد القطع التي يتم صيانتها بشكل صحيح مع حواف قطع حادة تكون أقل عرضة للانثناء ويسهل التحكم فيها.
• **استخدم العدة الكهربائية، والملحقات، واللقمات وغير ذلك فيما يتوافق مع هذه التعليمات، مع الوضع في الاعتبار ظروف العمل والأعمال المطلوب تحقيقها.** قد يؤدي استخدام العدة الكهربائية للأغراض غير المخصصة لها إلى حدوث موقف خطير.
• **احتفظ بالمقابض وأسطح الإمساك جافة ونظيفة وخالية من الشحوم.** المقابض الزلقة وأسطح الإمساك لا تسمح بالتعامل الآمن والتحكم في العدة في مواقف غير متوقعة.
• لاحظ أنه عند تشغيل عدة كهربائية، يرجى الضغط على المقبض المساعد بشكل صحيح، وهو أمر مفيد عند التحكم في العدة الكهربائية. لذلك، يمكن أن يقلل التعامل السليم من خطر الحوادث أو الإصابات.

سلامة التوافق الكهرومغناطيسي

عند استخدام أداة كهربائية، يتعذَّر الإمساك بالأداة الكهربائية إلا عن طريق المقبض المعزول أو سطح الإمساك المعزول. قد يسبب التلامس مع الغلاف

مواصفات الأداة الكهربائية

دليل استخدام مثقاب الماس مع وضع النقر الدقيق		CT32072DH	CT32072DHL
كود الأداة الكهربائية	[220-230 فولت~50/60 هرتز]	انظر صفحة 9	
القدرة المقدرة	[وات]	1400	1400
خرج الطاقة الكهربائية	[وات]	780	780
قوة التيار الكهربائي بالفولطية	220-230 فولط [أمبير]	4.9	4.9
السرعة بدون تحميل (الترس الأول / الترس الثاني)	[الحد الأدنى-1]	0-900 / 0-2200	0-900 / 0-2200
معدل الطّرق (الترس الأول / الترس الثاني)	[الحد الأدنى-1]	0-14400 / 0-35200	0-14400 / 0-35200
خرج الثقب:			
- الطوب، الخرسانة الرغوية	[مم] [بوصة]	132 5-13/64"	132 5-13/64"
- الخرسانة الخفيفة (حتى درجة M250)		102 4-1/64"	102 4-1/64"
- الخرسانة (فوق درجة M250)	[مم] [بوصة]	82 3-15/64"	82 3-15/64"
عنق علبة التروس Ø	[مم] [بوصة]	60 2-23/64"	60 2-23/64"
مسمار عمود الدوران		M18x2,5	M18x2,5
الوزن	[كجم] [رطل]	3,5 7.71	3,5 7.71
فئة الأمان		⧈ / II	⧈ / II
الضغط الصوتي	[ديسيبل]	93	93
قوة الصوت	[ديسيبل]	103	103
الاهتزاز المقدر	[م/ث²]	12,7	12,7

معلومات الضجيج

احرص دائمًا على ارتداء أداة حماية الأذن إذا كان الضغط الصوتي يتجاوز 85 ديسيبل.

إعلان المطابقة

نعلن تحت مسؤوليتنا وحدنا أن المنتج الموصوف ضمن "مواصفات الأداة الكهربائية" يتوافق مع كل الأحكام ذات الصلة بتوجيهات 2006/42/EC بما في ذلك التعديلات ويتوافق مع المعايير التالية:
EN 62841-1:2015+A11،
EN 62841-2-1:2018+A11+A1+A12،
EN IEC 55014-1:2021،
EN IEC 55014-2:2021،
EN IEC 61000-3-2:2019+A1:2021+A2:2024،
EN 61000-3-3:2013+A1+A2.

المدير العام Wu Cunzhen

Merit Link International AG
Stabio, Switzerland, 15.01.2026

تحذير - لتقليل خطر الإصابة، ينبغي أن يقرأ المستخدم دليل التعليمات!

قواعد السلامة العامة

تحذير اقرأ جميع تحذيرات السلامة والتعليمات والرسوم التوضيحية والمواصفات المقدّمة مع الأداة الكهربائية هذه. قد يتسبب الفشل في اتباع التحذيرات والتعليمات المسرودة أدناه في صدمة كهربائية أو حريق، و/أو إصابة خطيرة.

احفظ كافة التحذيرات والتعليمات للرجوع إليها مستقبلاً.

يشير مصطلح "العدة الكهربائية" في التحذيرات إلى العدة الكهربائية (السلكية)

توجه: برای عملکرد صحیح کلاچ ایمنی، باید ابزار برقی را محکم با هر دو دست نگه دارید.

ژیروسکوپ

[CT32072DHL]

هنگام کار، به‌ویژه با بتن‌های مسلح، ممکن است مته الماسه **17** ناگهان قفل کند. این امر یک گشتاور عکس‌العمل قوی (پس‌زدن) ایجاد می‌کند که می‌تواند ابزار قدرتی را از دستان کارگر بیرون بکشد و احتمالاً باعث آسیب شود. ژیروسکوپ موقعیت بدنه ابزار قدرتی را در حین کار نظارت می‌کند و اگر ناگهان بیش از 30 درجه در 200 میلی‌ثانیه بچرخد، ابزار قدرتی بلافاصله خاموش می‌شود.

• دکمه **4** را فشار داده و رها کنید تا ژیروسکوپ روشن شود. چراغ نشانگر **5** به رنگ سبز روشن خواهد شد.
• دوباره دکمه **4** را فشار داده و رها کنید تا ژیروسکوپ خاموش شود. چراغ نشانگر **5** خاموش خواهد شد.

محافظت در برابر اضافه‌بار

[CT32072DHL]

محافظت در برابر اضافه‌بار برای محافظت از ابزار قدرتی در صورت اضافه‌بارهای بحرانی طراحی شده است.

• در حین کار عادی، چراغ نشانگر **5** به رنگ سبز روشن است.
• هنگام نزدیک شدن به حداکثر توان، چراغ نشانگر **5** شروع به چشمک زدن قرمز می‌کند و ابزار قدرتی پس از 180 ثانیه به طور خودکار خاموش می‌شود.
• در صورت اضافه‌بار، چراغ نشانگر **5** به رنگ قرمز روشن می‌شود و ابزار قدرتی پس از 5 ثانیه به طور خودکار خاموش می‌شود.
• عملکرد محافظت در برابر اضافه‌بار صرف نظر از روشن یا خاموش بودن ژیروسکوپ، فعال باقی می‌ماند.

توصیه هایی درباره عملکرد ابزار شارژی

• سوراخ‌های آینده را علامت‌گذاری کنید.
• هنگام کار، توصیه می‌شود از یک سیستم حذف گرد و غبار متصل به جاروبرقی مخصوص (در مجموعه تحویلی گنجانده نشده است) استفاده کنید.
• برای بهبود دقت حفاری، توصیه می‌شود از مته‌های مرکززن، قالب‌های حفاری سوراخ برای پریزها و غیره (در مجموعه تحویلی گنجانده نشده است) استفاده کنید.
• دسته اضافی ضد لرزش **10** و مته هسته الماسه **17** را همانطور که در بالا توضیح داده شد نصب کنید.
• ابزار برقی را روشن کنید.
• حفاری را با سرعت کم و بدون ضربه شروع کنید (به شکل 4 مراجعه کنید). ابزار برقی را به آرامی به جلو حرکت دهید. برای ورود دقیق‌تر مته هسته الماسه **17**، می‌توانید ابزار برقی را کمی کج کنید تا لبه مته هسته الماسه **17** اول درگیر شود، سپس ابزار برقی را صاف کنید. به تدریج سرعت را افزایش دهید و حفاری را با فشار یکنواخت، اما نه بیش از حد، ادامه دهید.
• هنگامی که مته هسته الماسه **17** حدوداً 5-10 میلی‌متر در سطح نفوذ کرد، ابزار برقی را خاموش کنید. صبر کنید تا مته هسته الماسه **17** کاملاً متوقف شود و سپس به حالت حفاری با چکش‌زنی خرد و سرعت دوم تغییر حالت دهید (به شکل 5 مراجعه کنید).
• ابزار برقی را روشن کنید و حفاری را ادامه دهید.
• هنگام حفاری، حرکات کوچک به عقب و جلو با ابزار برقی انجام دهید؛ این کار به حذف موثرتر گرد و غبار از ناحیه حفاری کمک می‌کند (به شکل 6.1 مراجعه کنید).
• برای کاهش بار روی موتور و روی مته هسته الماسه **17** و افزایش سرعت حفاری، حرکات چرخشی کوچکی با ابزار برقی با انحراف از محور حفاری انجام دهید (به شکل 6.2 مراجعه کنید).
• همانطور که حفاری به پایان می‌رسد سرعت را کاهش دهید. پس از حفر سوراخ، سرعت را کم کنید و به آرامی مته هسته الماسه **17** را از سوراخ خارج کنید.
• ابزار برقی را خاموش کنید. به یاد داشته باشید، مته هسته الماسه **17** در حین کار بسیار داغ می‌شود.
• مراقب باشید هسته (هسته ماده) در پایان حفاری کجا می‌افتد تا از آسیب به افراد جلوگیری شود.
• اگر هسته در سوراخ باقی ماند، آن را با استفاده از یک اسکنه خارج کنید، که باید در شکاف کوبیده شود و سپس هسته شکسته شده را از سوراخ خارج کنید.

اقدامات پیشگیرانه / مراقبتی از ابزار شارژی

قبل از انجام هر کاری روی این ابزار شارژی باید آن را از برق جدا کنید.

تمیز کردن ابزار شارژی

یکی از شرایط لازم برای استفاده ایمن و طولانی مدت از ابزار شارژی این است که آن را تمیز نگه دارید. مرتب با جریان هوای فشرده از طریق شیارهای تهویه **3**، ابزار را تمیز کنید.

خدمات پس از فروش و خدمات کاربردی

خدمات پس از فروش ما پاسخگوی سؤالات شما درباره نگهداری و تعمیر محصول شما و همچنین قسمت های یدکی آن است. اطلاعات مربوط به مراکز سرویس، نمودارهای قطعات و قطعات یدکی را می توانید در این سایت بیابید: **www.crowntools.com**.

حمل ابزارهای شارژی

• در طول حمل ابزار از وارد کردن هر گونه ضربه مکانیکی به بسته بندی مطلقاً بپرهیزید.
• هنگام قرار دادن دستگاه در بسته یا خارج کردن آن، استفاده از هیچ گونه فناوری ای که باعث دستکاری در منگنه بسته بندی شود، مجاز نیست.

محافظت از محیط زیست

به جای اینکه مواد خام را مثل زباله دور بیندازید، آن ها را بازیافت کنید.

ابزار شارژی، لوازم جانبی و بسته بندی را باید برای بازیافت به روش زیست محیطی طبقه بندی کرد.
اجزای پلاستیکی برای بازیافت طبقه بندی شده برچسب گذاری می شوند.
این دستورالعمل ها روی کاغذ بازیافت شده تولید شده بدون کلر چاپ می شوند.

سازنده حق ایجاد تغییرات احتمالی را برای خود محفوظ می داند.

نصب / پیاده سازی / تنظیم برخی از اجزا برای همه مدل های ابزار برقی یکسان است، بنابراین مدل های خاص در اشکال نشان داده نشده اند.

دسته اضافی ضد لرزش (به شکل 1 مراجعه کنید)

هنگام کار همیشه از دسته اضافی ضد لرزش **10** استفاده کنید. دسته اضافی ضد لرزش **10** را می‌توان به هر موقعیتی که کاربر راحت می‌داند تنظیم کرد.

- پیچ بست **9** را با استفاده از آچار آلن **13** مطابق شکل 1.1 شل کنید.
- دسته اضافی ضد لرزش **10** را روی گردن گیربکس **16** نصب کنید (به شکل 1.2 مراجعه کنید).
- دسته اضافی ضد لرزش **10** را به موقعیت دلخواه بچرخانید (به شکل 1.3 مراجعه کنید).
- پیچ بست **9** را سفت کنید (به شکل 1.1 مراجعه کنید).

گردن گیربکس 16 قطر 60 میلی‌متر دارد که امکان استفاده از ابزار برقی با پایه‌های مخصوص برای حفاری الماسه (در مجموعه تحویلی گنجانده نشده است) را فراهم می‌کند.

نصب / تعویض آداپتور (به شکل 2 مراجعه کنید)

- آداپتور **11** را روی دوک **1** پیچ کنید و با استفاده از دو آچار فرانسه **14** سفت کنید (به شکل 2 مراجعه کنید). دوک **1** را با یک آچار فرانسه **14** نگه دارید و آداپتور **11** را با آچار دیگر سفت کنید.
- برای جداسازی، مراحل را به ترتیب معکوس انجام دهید.

نصب / تعویض مته الماسه (به شکل 3 مراجعه کنید)

هنگام استفاده طولانی‌مدت، مته هسته الماسه 17 می‌تواند بسیار داغ شود. با دستان برهنه آن را لمس نکنید، دستکش بپوشید.

مته هسته الماسه **17** را مطابق شکل 3 نصب / تعویض کنید.

راه اندازی اولیه ابزار شارژی

همیشه از ولتاژ تغذیه صحیح استفاده کنید: ولتاژ تغذیه نیرو باید مطابق با اطلاعات ذکر شده روی پلاک شناسایی ابزار شارژی باشد.

روشن / خاموش کردن ابزار شارژی

روشن / خاموش کردن کوتاه مدت

برای روشن کردن ابزار، سوئیچ **7** را نگه دارید و برای روشن کردن آن این سوئیچ را رها کنید.

روشن / خاموش کردن بلند مدت

روشن کردن:
سوئیچ روشن / خاموش **7** را فشار دهید و آن را با دکمه قفل **6** در موقعیت خود قفل کنید.
خاموش کردن:
سوئیچ روشن / خاموش **7** را فشار دهید و نگه دارید.

ویژگی های طراحی ابزار شارژی

سوئیچ "حفاری / حفاری با چکش‌زنی خرد" (به شکل 4-5 مراجعه کنید)

سوئیچ **2** برای فعال‌سازی حالت‌های عملیاتی زیر ابزار برقی طراحی شده است:

- **حفاری** - در ابتدای حفاری، برای موقعیت‌دهی دقیق‌تر مته هسته الماسه **17** و همچنین برای حفاری در مواد نرم‌تر - آجر، بتن‌اسفنجی و غیره استفاده می‌شود. برای روشن کردن این حالت عملیاتی، سوئیچ **2** را تا انتها به سمت راست ببرید (به شکل 4 مراجعه کنید)؛
- **حفاری با چکش‌زنی خرد** - برای حفاری سریع و دقیق در مواد مختلف. ویژگی متمایز این حالت عملیاتی، عدم وجود بارهای ضربه‌ای قابل توجه است که می‌توانند سازه‌ها را تضعیف کرده و باعث ترک شوند. برای فعال کردن این حالت، سوئیچ **2** را تا انتها به سمت چپ ببرید (به شکل 5 مراجعه کنید).

تنظیم سرعت غیرپله ای

با فشار دادن قوی سوئیچ روشن / خاموش **7**، سرعت از 0 تا میزان حداکثر کنترل می‌شود. فشار دادن ضعیف منجر به چرخش کوتاه می شود که یک ابزار شارژی یکنواخت را روشن می کند.

سوئیچ انتخاب‌گر سرعت پلکانی (به شکل 4-5 مراجعه کنید)

توجه: محدوده سرعت را فقط پس از توقف کامل موتور تغییر دهید.

سوئیچ **8** برای تغییر محدوده سرعت چرخش و نرخ ضربه طراحی شده است.

- **سرعت اول** - مقادیر دور در دقیقه و محدوده ضربه را می‌توان در جدول داده‌های فنی یافت. سرعت اول در ابتدای حفاری برای موقعیت‌دهی دقیق‌تر مته هسته الماسه **17** استفاده می‌شود. برای درگیر کردن سرعت اول، سوئیچ **8** را به موقعیت نشان‌داده شده در شکل 4 بچرخانید؛
- **سرعت دوم** - مقادیر سرعت و محدوده ضربه را می‌توان در جدول داده‌های فنی یافت. سرعت دوم برای حفاری سریع با مته هسته الماسه استفاده می‌شود. برای درگیر کردن سرعت دوم، سوئیچ **8** را به موقعیت نشان‌داده شده در شکل 5 بچرخانید.

کلاچ ایمنی

کلاچ ایمنی برای تضمین ایمنی کاربر و محافظت از ابزار برقی در صورت اضافه بارهای بحرانی طراحی شده است:

- محافظت از کاربر در برابر آسیب - در حین کار، به ویژه در بتن مسلح، مته هسته الماسه **17** ممکن است ناگهان قفل کند. این امر یک گشتاور عکس‌العمل قوی (عقب‌زدگی) ایجاد می‌کند که می‌تواند ابزار برقی را از دستان کارگر بیرون بکشد و احتمالاً باعث آسیب شود. هنگامی که این اتفاق می‌افتد، کلاچ ایمنی درگیر می‌شود و بلافاصله انتقال چرخش به دوک را قطع می‌کند و از عقب‌زدگی جلوگیری می‌کند (یا به طور قابل توجهی کاهش می‌دهد)؛
- محافظت از موتور و گیربکس - اگر مته هسته الماسه **17** قفل کند، موتور به کار خود ادامه می‌دهد که منجر به افزایش شدید بار و شدن می‌شود. هنگامی که این اتفاق می‌افتد، کلاچ ایمنی درگیر می‌شود و بلافاصله انتقال چرخش به دوک را قطع می‌کند و از آسیب به مکانیسم‌های داخلی ابزار برقی جلوگیری می‌کند.

فعال‌سازی کلاچ ایمنی به صورت کاهش سرعت چرخش مته هسته الماسه **17** و حتی توقف کامل ظاهر می‌شود.

نماد	معنی
	از عینک ایمنی استفاده کنید.
	از محافظ گوش استفاده کنید.
	از ماسک ضد گرد و غبار استفاده کنید.
	قبل از نصب یا تنظیم ابزار شارژی، اتصال آن را از برق جدا کنید.
	ریسک آسیب رسیدن به لوله های خدمات خانگی یا سیم کشی پنهان.
	جهت حرکت.
	جهت چرخش.
	قفل.
	قفل باز.
/ II	عایق دوبل / کلاس محافظت
	توجه. مهم.
CE	علامتی که تأیید می کند این محصول مطابق با شرایط اساسی دستورالعمل های اتحادیه اروپا و استانداردهای هماهنگ اتحادیه اروپا است.
	اطلاعات مفید.
	از عینک ایمنی استفاده کنید.

نماد	معنی
	کنترل سرعت غیرپله ای.
	ابزار شارژی را به همراه زباله های خانگی دور نیندازید.

کاربرد اختصاصی ابزار شارژی

این ابزار برقی برای سوراخکاری یا سوراخکاری با چکش زنی خُرد (میکرو پرکاشن) جهت ایجاد سوراخ‌های صاف و عمیق با استفاده از مته‌های الماسه طراحی شده است.
سوراخکاری در مواد ساختمانی مختلف امکان‌پذیر است (بتن اسفنجی، آجر، بتن، بتن مسلح، سنگ و غیره). این امکان را می‌دهد تا انواع مختلفی از کارها به سرعت انجام شوند: سوراخکاری برای سیستم‌های تهویه مطبوع، لوله‌های آب و کابل‌های برق، سوراخکاری برای پریزهای برق و غیره.
این ابزار برقی را می‌توان با پایه‌های مخصوص و سیستم‌های تخلیه گرد و غبار استفاده کرد (در مجموعه تحویلی موجود نیستند).

اجزای ابزار شارژی

1 محور گردان
2 کلید انتخاب حالت "سوراخکاری / سوراخکاری با میکرو پرکاشن"
3 شیارهای تهویه
4 دکمه روشن / خاموش کردن ژیروسکوپ
5 شاخص
6 دکمه قفل کردن کلید
7 کلید روشن / خاموش
8 کلید انتخاب دنده پلکانی
9 پیچ گیره‌ای *
10 دسته اضافی ضد لرزش *
11 آداپتور *
12 گوشگیر *
13 آچار آلن *
14 آچار فرانسه *
15 کیف حمل *
16 گردن گیربکس
17 مته الماسه *

* اضافی اختیاری

همه لوازم جانبی به تصویر کشیده شده و توضیح داده شده به عنوان تحویل کالای استاندارد در بسته محصول قرار دارند.

نصب و تنظیم اجزای ابزار شارژی

قبل از انجام هر کاری روی این ابزار شارژی باید آن را از برق جدا کنید.

اجزای چفت و بست را خیلی محکم نکنید تا به شیارها آسیب نرسد.

• توجه داشته باشید که هنگامی که با یک ابزار برقی/شارژی کار می کنید، دسته کمکی را به صورت صحیح نگه دارید، که به شما امکان کنترل بهتر ابزار را می دهد. بنابراین، درست نگه داشتن وسیله می تواند خطر حادثه و آسیب را کمتر کند.

ایمنی تطبیق‌پذیری الکترومغناطیسی

هنگام استفاده از یک ابزار برقی، ابزار برقی را فقط می‌توان از دسته عایق یا سطح نگهداری عایق گرفت . تماس با روکش فلزی ممکن است برای کاربر آن خطرناک باشد (سیگنال تداخل الکترومغناطیسی از واسطه‌های رسانا عبور می‌کند، این امر ممکن است سبب ایست ضربان‌ساز قلب، آریتمی قلب، سرگیجه، سردرد، ضعف حافظه، بی‌خوابی، کاهش ایمنی و خطرات یا جراحات دیگر شود).

سرویس

• **ابزار برقی/شارژی را توسط تعمیرکار دارای صلاحیت که فقط از قطعات تعویضی اصلی استفاده می کند، سرویس کنید.** این کار ایمنی و نگهداری درست وسیله را تضمین می کند.
• برای روان کاری و تعویض لوازم جانبی از دستورالعمل ها پیروی کنید.

هشدارهای ویژه ایمنی

• **هنگام دریل کاری با دریل ضربه ای از محافظ گوش استفاده کنید.** در معرض صدای بلند قرار گرفتن ممکن است باعث از دست دادن شنوایی شود.
• **توجه:** هشدار بالا فقط در مورد دریل ضربه ای کاربرد دارد و ممکن است در مورد دریل های دیگر غیر از دریل ضربه ای کارآیی نداشته باشد.
• **از دسته(های) کمکی در صورت ارائه به همراه محصول، استفاده کنید.** از دست دادن کنترل منجر به آسیب به فرد می شود.
• **در هنگام کار کردن در مواردی که لوازم برش ممکن است با سیم های پنهان یا سیم های خود تماس داشته باشند، ابزار برقی/شارژی را از قسمت های عایق بندی شده آن نگه دارید.** تماس لوازم برشی با سیم "لخت" ممکن است باعث انتقال برق به قسمتهای فلزی و لخت ابزار شده و باعث برق گرفتگی کاربر شود.

دستورالعمل های ایمنی حین کار با ابزار برقی/شارژی

هشدار: این ابزار برقی تنها برای سوراخکاری خشک طراحی شده است.

• از استفاده از ابزار برقی با سیم آسیب‌دیده خودداری کنید. اگر سیم ابزار در حین کار آسیب دید، آن را لمس نکنید؛ فوراً دو شاخه را از پریز خارج کنید. سیم آسیب‌دیده خطر برق‌گرفتگی را افزایش می‌دهد.
• هنگام استفاده از ابزار برقی در فضای باز، حتماً باید یک کلید محافظ جریان اتصال کوتاه (SCPS) نصب شده باشد.
• برای یافتن سیم‌کشی پنهان، از آشکارساز مناسب استفاده کنید یا اطلاعات لازم را از شرکت خدمات محلی خود دریافت نمایید. آسیب به سیم‌های برقی باعث آتش‌سوزی و برق‌گرفتگی می‌شود. آسیب به لوله گاز باعث انفجار می‌گردد. آسیب به لوله‌های آب سبب خسارت مالی می‌شود.
• قطعه کار را با گیره محکم کنید. قطعات کار محکم نشده می‌توانند باعث صدمات جدی و خسارت شوند.
• آزبست می‌تواند باعث سرطان شود، مواد حاوی آزبست نباید پردازش شوند.
• همیشه در حین کار از دسته اضافی ضد لرزش استفاده کنید و ابزار را محکم با هر دو دست بگیرید. این امر برای اطمینان از عملکرد صحیح کلاچ ایمنی ضروری است.
• در حین کار، به موقعیت سیم برق توجه کنید. اجازه ندهید دور پاها یا بازوهایتان بپیچد.
• از نردبان یا چهارپایه کار نکنید، زیرا نیروی عکس‌العمل (پَس‌زَنی) ایجاد شده در حین کار ممکن است باعث سقوط شود. هنگام کار در ارتفاع، از داربست، بالابر و غیره استفاده کنید.
• هرگز در هنگام روشن بودن ابزار برقی، گرد و غبار یا خرده‌ریزها را تمیز نکنید.
• مراقب باشید هسته بریده شده (کُر) در پایان کار کجا می‌افتد تا به کسی آسیب نرساند.
• از مته‌های الماسه کند یا آسیب‌دیده استفاده نکنید.
• تغییر طراحی مته‌های الماسه یا استفاده از لوازم جانبی که برای این ابزار برقی در نظر گرفته نشده‌اند، به شدت ممنوع است.
• در حین کار، فشار بیش از حد به ابزار وارد نکنید یا آن را کج نکنید - این ممکن است باعث قفل شدن مته الماسه و اضافه بار موتور شود.
• از گیر کردن مته الماسه در قطعه کار خودداری کنید. اگر این اتفاق افتاد، برای آزاد کردن آن از موتور ابزار برقی استفاده نکنید. این کار می‌تواند به ابزار آسیب برساند.
• هرگز برای آزاد کردن مته‌های الماسه ای که در قطعه کار گیر کرده‌اند از چکش یا سایر اشیاء استفاده نکنید. این کار می‌تواند به مته آسیب برساند و تراشه‌های فلزی ممکن است به اپراتور و اطرافیان آسیب برسانند.
• هنگام استفاده طولانی‌مدت از ابزار برقی، اجازه ندهید بیش از حد گرم شود.
• فقط پس از توقف کامل مته الماسه می‌توان ابزار برقی را زمین گذاشت.
• توجه: مته الماسه پس از سوراخکاری بسیار داغ می‌شود که می‌تواند باعث سوختگی یا خسارت مالی شود.

نمادهای مورداستفاده در این دفترچه راهنما

نمادهای زیر در این دفترچه راهنما استفاده شده است لطفاً معنای آن ها را به خاطر داشته باشید. تفسیر درست نمادها باعث استفاده صحیح و ایمن از ابزار شارژی می شود.

نماد	معنی
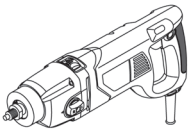	**مته الماسه با حالت چکش زنی خُرد** بخش های مشخص شده به رنگ خاکستری - دسته نرم (با سطح عایق)
	برچسب شماره سریال: ... CT - مدل؛ XX - تاریخ ساخت؛ XXXXXXX - شماره سریال.
	همه قوانین و شرایط ایمنی را بخوانید.

واژه "ابزار برقی" در هشدارها به ابزار برقی (سیمی) متصل به برق شهری یا ابزار برقی (بی سیم) باتری خور اشاره می کند.

امنیت منطقه کاری

• **محل کار را تمیز و روشن نگه دارید.** محیط های کاری به هم ریخته و تاریک حادثه ساز هستند.
• **ابزارهای برقی را در محیط های قابل انفجار، مثلاً در حضور مایعات، گازها یا غبارهای قابل اشتعال راه اندازی نکنید.** ابزارهای برقی/شارژی جرقه هایی تولید می کنند که ممکن است باعث آتش گرفتن غبارها یا گازها شوند.
• **وقتی با این ابزار کار می کنید، از کودکان و تماشاگران بخواهید دور بایستند.** عواملی که حواس شما را پرت می کنند، ممکن است باعث از دست دادن کنترل شما در هنگام کار شوند.

نکات امنیتی مربوط به برق

• **دوشاخه ابزار برقی/شارژی باید با پریز مطابقت داشته باشد. هرگز دوشاخه را به هیچ صورت تغییر ندهید. هرگز از دوشاخه های آداپتور برای ابزارهای برقی/شارژی که متصل به زمین هستند، استفاده نکنید.** دوشاخه های تغییر داده نشده و پریزهای متناسب با دوشاخه خطر برق گرفتگی را کاهش می دهند.
• **از تماس بدنی با سطوح متصل به زمین مثل لوله ها، رادیاتورها، گاز و یخچال اجتناب کنید.** اگر بدن شما با زمین اتصال پیدا کند، خطر برق گرفتگی افزایش می یابد.
• **ابزارهای برقی/شارژی را در معرض باران یا در محیط های مرطوب و خیس قرار ندهید.** آبی که به داخل ابزار برقی/شارژی نفوذ می کند، خطر برق گرفتگی را افزایش می دهد.
• **از سیم استفاده نامناسب نکنید. هرگز از کابل برای حمل، کشیدن، یا از پریز جدا کردن ابزار استفاده نکنید. کابل را از حرارت، روغن، لبه های تیز یا اجسام دارای حرکت، دور نگه دارید.** کابل های خراب یا کابل هایی که در جایی گیر کرده اند، باعث افزایش خطر برق گرفتگی می شوند.
• **وقتی از ابزار در محیط بیرون استفاده می کنید، از کابل اضافی مخصوص محیط بیرون استفاده کنید.** استفاده از کابل مخصوص محیط بیرون خطر برق گرفتگی را کاهش می دهد.
• **اگر مجبور هستید از ابزار در محیط مرطوب استفاده کنید، حتماً از کلید محافظ جان (RCD) منبع تغذیه حفاظت شده استفاده کنید.** استفاده از RCD خطر برق گرفتگی را کاهش می دهد. توجه! به جای واژه "کلید محافظ جان (RCD)" ممکن است از واژه های "قطع کننده مدار زمین مدار شکن (GFCI)" یا "قطع کننده مدار زمین نشت شکن (ELCB)" استفاده شود.
• **هشدار!** هرگز سطوح فلزی داخل جعبه دنده، محافظ و غیره را لمس نکنید، زیرا لمس کردن سطوح فلزی ممکن است با امواج الکترومغناطیسی تداخل ایجاد کند و در نتیجه موجب حادثه و جراحت شود.

ایمنی فردی

• **هوشیار باشید، همیشه مراقب آنچه انجام می دهید باشید و از عقل سلیم در حین کار بهره ببرید. هرگز زمانی که خسته هستید یا تحت تأثیر دارو، الکل یا درمان هستید از ابزار برقی/شارژی استفاده نکنید.** یک لحظه بی توجهی در هنگام کار با ابزارهای برقی/شارژی ممکن است منجر به آسیب جدی در فرد شود.
• **از تجهیزات حفاظت فردی استفاده کنید. همیشه از محافظ چشم استفاده کنید.** تجهیزات حفاظتی مثل ماسک ضد غبار، کفش ایمنی ضد لغزش، کلاه ایمنی یا محافظ گوش که در شرایط مناسبی استفاده شوند خطر آسیب های فردی را کاهش می دهند.
• **از شروع برنامه ریزی نشده اجتناب کنید. قبل از اتصال وسیله برقی به منبع تغذیه یا باتری یا هنگام برداشتن و حمل ابزار، مطمئن شوید که سوئیچ در وضعیت خاموش قرار گرفته است.** حمل ابزارهای برقی/شارژی در حالی که انگشت شما روی سوئیچ است یا به برق زدن وسایل برقی در حالی که روی وضعیت روشن قرار دارند، حادثه ساز است.
• **هر گونه کلید تنظیم یا آچار را قبل از روشن کردن وسیله برقی/شارژی جدا کنید.** اگر آچار یا کلید تنظیم در هنگام روشن شدن دستگاه متصل به دستگاه باقی بماند، باعث وارد آمدن آسیب به فرد می شود.
• **هرگز خود را در هنگام استفاده از دستگاه خم نکنید یا نکشید. همیشه پاهای خود را به صورت مناسب و متعادل نگه دارید.** این کار باعث کنترل بهتر ابزار برقی/شارژی در موقعیت های غیر قابل پیش بینی می شود.
• **لباس مناسب بپوشید. از پوشیدن لباس گشاد یا جواهرات خودداری کنید. موها، لباس و دستکش های خود را از قسمت های در حال حرکت دور نگه دارید.** لباس گشاد، جواهرات یا موی بلند ممکن است در بین اجزای در حال حرکت گیر کنند.
• **اگر دستگاه ها طوری ارائه شده اند که قابل اتصال به سیستم غبارگیر و امکانات جمع شونده هستند، مطمئن شوید که این تجهیزات به صورت صحیح، متصل و مورد استفاده قرار گیرند.** استفاده از سیستم غبارگیر خطرات مربوط به وجود گرد و غبار را کاهش می دهد.
• **اجازه ندهید آشنایی ناشی از استفاده مکرر از دستگاه باعث اعتماد به نفس کاذب در شما و نادیده گرفتن اصول ایمنی شود.** یک اقدام از روی بی دقتی می تواند باعث آسیب جدی در کسری از ثانیه شود.
• **هشدار!** ابزارهای برقی/شارژی می توانند در حین کار میدان الکترومغناطیسی تولید کنند. این میدان ممکن است تحت شرایط خاصی با برخی پروتزهای پزشکی فعال یا منفعل تداخل ایجاد کند. برای کاهش خطرات جدی و کشنده، توصیه می کنیم افراد دارای پروتز های پزشکی قبل از کار با دستگاه با پزشک خود و تولید کننده پروتز مشورت کنند.

استفاده از ابزار برقی/شارژی و مراقبت

• افراد دارای استعداد ذهنی و روانی پایین مثل کودکان در صورتی که تحت نظارت یا آموزش لازم توسط افرادی که مسئول ایمنی آنها هستند نباشند، نمی توانند با این ابزار کار کنند.
• **به ابزار برقی/شارژی فشار وارد نکنید. از ابزار برقی/شارژی مناسب با نوع کاربری مورد نظر استفاده کنید.** ابزار مناسب کار را بهتر و ایمن تر و با سرعتی که برای آن طراحی شده است، انجام می دهد.
• **اگر با سوئیچ روشن و خاموش نمی توانید ابزار را خاموش یا روشن کنید، هرگز از ابزار استفاده نکنید.** هر ابزاری را که نتوانید به وسیله سوئیچ کنترل کنید، خطرناک است و باید تعمیر شود.
• **قبل از هر گونه تنظیمات، تغییر در لوازم جانبی یا جمع کردن وسیله، دو شاخه ابزار برقی/شارژی را از منبع تغذیه و/ یا پک باتری جدا کنید.** چنین اقدامات ایمنی خطر روشن شدن دستگاه به صورت تصادفی را کاهش می دهند.
• **ابزارهای برقی/شارژی که از آنها استفاده نمی کنید، دور از دسترس کودکان قرار دهید و اجازه ندهید افراد نا آشنا با ابزارهای برقی/شارژی یا دستورالعمل های آن با این ابزارها کار کنند.** ابزارهای برقی/شارژی در دست افراد آموزش ندیده خطرناک هستند.
• **از ابزار برقی/شارژی خوب نگهداری کنید. هر گونه عدم توازن یا اتصال قطعات متحرک، شکستگی قطعات و دیگر شرایطی را که ممکن است عملکرد ابزار برقی/شارژی را تحت تاثیر قرار دهد، بررسی کنید. در صورت آسیب دیدگی، ابزار برقی/شارژی را قبل از استفاده تعمیر کنید.** بسیاری از حوادث به دلیل نگهداری ضعیف ابزارهای برقی/شارژی اتفاق می افتند.
• **ابزارهای برشی را تمیز و تیز نگه دارید.** ابزارهای برشی که به صورت صحیح نگهداری می شوند و لبه های آن تیز است، کمتر گیر می کنند و قابل کنترل تر هستند.
• **از ابزار برقی/شارژی، لوازم جانبی و بیت ابزار و غیره مطابق با این دستورالعمل و با توجه به شرایط کاری و نوع کار استفاده کنید.** استفاده از ابزار در انجام کارهایی که با کاربری ابزار تناسب ندارد، می تواند خطرناک باشد.
• **دستگیره ها و سطوح جاذب را خشک، تمیز و عاری از هر گونه روغن و چربی نگه دارید.** دستگیره ها و سطوح جاذب لغزنده مانع کارکردن ایمن و کنترل ابزار در موقعیت های غیر قابل پیش بینی می شوند.

مشخصات ابزار شارژی

مته الماسه با حالت چکش زنی خُرد	CT32072DH		CT32072DHL
کد ابزار شارژی	[230-220 ولت ~60/50 هرتز]	به صفحه 9 مراجعه کنید	
توان اسمی	[وات]	1400	1400
توان خروجی	[وات]	780	780
شدت جریان بر حسب ولت	230-220 ولت [آمپر]	4.9	4.9
سرعت بدون بار (دنده یک / دنده دو)	[دور در دقیقه]	0-900 / 0-2200	0-900 / 0-2200
مقدار ضربه (دنده یک / دنده دو)	[دور در دقیقه]	0-14400 / 0-35200	0-14400 / 0-35200
خروجی دریل:			
- آجر، بتن اسفنجی	[میلی متر] [اینچ]	132 5-13/64"	132 5-13/64"
- بتن سبک (تا M250)	[میلی متر] [اینچ]	102 4-1/64"	102 4-1/64"
- بتن (بالاتر از M250)	[میلی متر] [اینچ]	82 3-15/64"	82 3-15/64"
گردن گیربکس Ø	[میلی متر] [اینچ]	60 2-23/64"	60 2-23/64"
رزوه شفت		M18x2,5	M18x2,5
وزن	[کیلوگرم] [پوند]	3,5 7.71	3,5 7.71
کلاس ایمنی		⧈ / II	⧈ / II
فشار صدا	[دسی بل (آمپر)]	93	93
توان اکوستیک	[دسی بل (آمپر)]	103	103
لرزش سنگین	[متر/مجذور ثانیه]	12,7	12,7

اطلاعات نویز

همیشه در صورتی که فشار صدا بیش از 85 dB(A) است، از تجهیزات محافظت از گوش استفاده کنید.

اعلامیه تطابق

با مسئولیت خود اعلام می کنیم محصول توضیح داده شده در "مشخصات ابزار شارژی" با شرایط مربوط به دستورالعمل های 2006/42/EC ، از جمله اصلاحات آن ها مطابقت داشته و از استانداردهای زیر تبعیت می کند:
EN 62841-1:2015+A11،
EN 62841-2-1:2018+A11+A1+A12،
EN IEC 55014-1:2021،
EN IEC 55014-2:2021،
EN IEC 61000-3-2:2019+A1:2021+A2:2024،
EN 61000-3-3:2013+A1+A2.

مدیر عامل

Wu Cunzhen

Merit Link International AG
Stabio, Switzerland, 15.01.2026

هشدار- برای کاهش خطر آسیب، کاربر باید دستورالعمل های زیر را مطالعه کند!

قوانین ایمنی عمومی

هشدار تمامی هشدارهای ایمنی، تصاویر و مشخصات مربوط به این ابزار برقی شارژی را مطالعه کنید. عدم رعایت هشدارها و دستورالعمل ها ممکن است منجر به برق گرفتگی، آتش سوزی و/ یا آسیب جدی شود.
تمامی هشدارها و دستورالعمل ها را برای مراجعات بعدی نگهداری کنید.

Manual_Diamond drills with micro-percussion mode_01.2026_INT-19-STD_v.3.0

Merit Link International AG
P.O. Box 641, CH-6855 Stabio
Switzerland
www.merit-link.com